SONY®

CAMERA IMAGE ENHANCER

HDIE-100



HDVS

OPERATION AND MAINTENANCE MANUAL
1st Edition (Revised 1)
Serial No. 10101 and Higher

ご注意

このマニュアルに記載されている事柄の著作権は当社にあり，説明内容は機器購入者の使用を目的としています。
従って，当社の許可なしに無断で複写したり，説明内容(操作，保守等)と異なる目的で本マニュアルを使用することを禁止します。

CONFIDENTIAL

The material contained in this manual consists of information that is the property of Sony Corporation and is intended solely for use by the purchasers of the equipment described in this manual.
Sony Corporation expressly prohibits the duplication of any portion of this manual or the use thereof for any purpose other than the operation or maintenance of the equipment described in this manual without the express written permission of Sony Corporation.

CONFIDENTIEL

Le matériel contenu dans ce manuel consiste en informations qui sont la propriété de Sony Corporation et sont destinées exclusivement à l'usage des acquéreurs de l'équipement décrit dans ce manuel.
Sony Corporation interdit formellement la copie de quelque partie que ce soit de ce manuel ou son emploi pour tout autre but que des opérations ou entretiens de l'équipement à moins d'une permission écrite de Sony Corporation.

VERTRAULICH

Das in dieser Anleitung enthaltene Material besteht aus Informationen, die Eigentum der Sony Corporation sind, und ausschließlich zum Gebrauch durch den Käufer der in dieser Anleitung beschriebenen Ausrüstung bestimmt sind.
Die Sony Corporation untersagt ausdrücklich die Vervielfältigung jeglicher Teile dieser Anleitung oder den Gebrauch derselben für irgendeinen anderen Zweck als die Bedienung oder Wartung der in dieser Anleitung beschriebenen Ausrüstung ohne ausdrückliche schriftliche Erlaubnis der Sony Corporation.

目　次

1.　取り扱い操作

1-1.　各部の名称と働き……1-1
　1-1-1.　操作パネル……1-1
　1-1-2.　接続パネル……1-2
　1-1-3.　内部基板のスイッチ類……1-3
1-2.　接続……1-4
1-3.　操作……1-5
　1-3-1.　準備……1-5
　1-3-2.　操作……1-5
1-4.　主な仕様……1-5
1-5.　梱包……1-6

2. 設置

2-1.　開梱と再梱包……2-1
2-2.　使用環境……2-2
2-3.　設置スペース……2-2
　2-3-1. 設置条件……2-2
　2-3-2. 外形寸法……2-2
2-4.　電源……2-3
2-5.　標準付属品……2-3
2-6.　アクセサリー(オプション)……2-3
2-7.　適合コネクターとケーブル……2-3
2-8.　ラックマウントの方法……2-4
　2-8-1. 本体直接収納……2-4
　2-8-2. 推奨ラックマウントの方法……2-4
2-9.　スイッチ，ボリュームのセッティング……2-5
　2-9-1. コントロールパネル……2-5
　2-9-2. 入力系……2-6
　2-9-3. 出力系……2-7
　2-9-4. コネクターパネル……2-8
2-10. 接続例……2-11

3. サービスインフォメーション

3-1.　プリント基板配置図……3-1
3-2.　外装取り外し……3-2
　3-2-1. 側板/天板/底板取り外し……3-2
　3-2-2. フロントパネルの開閉……3-2
　3-2-3. ADA-1/BKG-2/DET-2/GCN-2/LMY-3
　　およびSG-20基板取り外し……3-2
　3-2-4. コネクターパネルの開閉……3-3
3-3.　サービス上の注意事項……3-3
　3-3-1. ADA-1/BKG-2/DET-2/GCN-2/LMY-3/
　　SG-20 基板取り付けの注意事項……3-3
　3-3-2. SG-20基板・LED(GENLOCK) の点灯……3-3
　3-3-3. 延長基板(EX-77) の取扱いの注意事項……3-3
　3-3-4. PROM IC ……3-3
　3-3-5. 補修用部品注意事項……3-4
3-4.　治工具……3-4

6. BLOCK DIAGRAMS

Overall Block Diagram 6-1
SG-20 Board 6-5
ADA-1 Board 6-9
DET-2 (1/2) Board 6-12
DET-2 (2/2) Board 6-15
LMY-3 Board 6-18
GCN-2 Board 6-21
BKG-2 (1/3) Board 6-25
BKG-2 (2/3) Board 6-27
BKG-2 (3/3) Board 6-29

7. SEMICONDUCTOR ELECTRODES

8. MOUNTED BOARD AND SCHEMATIC DIAGRAM

Board Layout 8-1
ADA-1 Board 8-3
ADA-1 Board; A/D & D/A Converter 8-5
DET-2 (1/2) Board; Digital V-Detail Generator 8-9
DET-2 (1/2) Board 8-13
DET-2 (2/2) Board 8-15
DET-2 (2/2) Board; Digital H-Detail Generator 8-17
GCN-2 (1/2) Board; H/V Detail Ratio Control 8-21
GCN-2 (1/2) Board 8-25
GCN-2 (2/2) Board 8-27
GCN-2 (2/2) Board; Coring, Detail Level Control System 8-29
SG-20 (1/2) Board; Sync Generator 8-33
SG-20 (1/2) Board 8-37
SG-20 (2/2) Board 8-39
SG-20 (2/2) Board; Sync Generator, R,G,B, Video Output Amplifier 8-41
LMY-3 (1/3) Board;
Test Saw Generator
Clock Pulse Generator
W/R Address Generator 8-46
LMY-3 (1/4) Board 8-49
LMY-3 (2/4) Board 8-51
LMY-3 (2/4) Board; Green channel 1H-Delay Line 8-53
LMY-3 (2/4) Board; Red channel 1H-Delay Line 8-56
LMY-3 (3/4) Board 8-59
LMY-3 (4/4) Board 8-61
LMY-3 (4/4) Board; Blue channel 1H-Delay Line 8-63
BKG-2 (1/3) Board; Red channel Detail Mixer 8-66
BKG-2 (1/3) Board 8-69
BKG-2 (2/3) Board 8-71
BKG-2 (2/3) Board; Green channel Detail Mixer 8-73
BKG-2 (3/3) Board; Blue channel Detail Mixer 8-76
BKG-2 (3/3) Board 8-79
CP-90, MB-12 Board 8-82
Frame,
CP-90 Board; Control Panel,
MB-12 Board; Mother Board 8-85

9. SPARE PARTS

9-1. Parts Information 9-1
9-2. Exploded View 9-3
9-3. Electrical Parts List 9-5

第1章
取り扱い操作

HDカメライメージエンハンサーHDIE-100は，高解像度ビデオシステム（High Definition Video System, 略してHDVS）のR, G, B 3チャンネル信号をデジタル化し，垂直，水平，両方向の輪郭成分を効果的に補正するためのエンハンサーです。特に，HDVS用カメラと接続し，信号の品質を大幅に向上させることができます。また，カメラだけでなく，HDVSシステムの各種伝送系やVTRの信号補正などに使うことができます。

1-1. 各部の名称と働き

1-1-1. 操作パネル

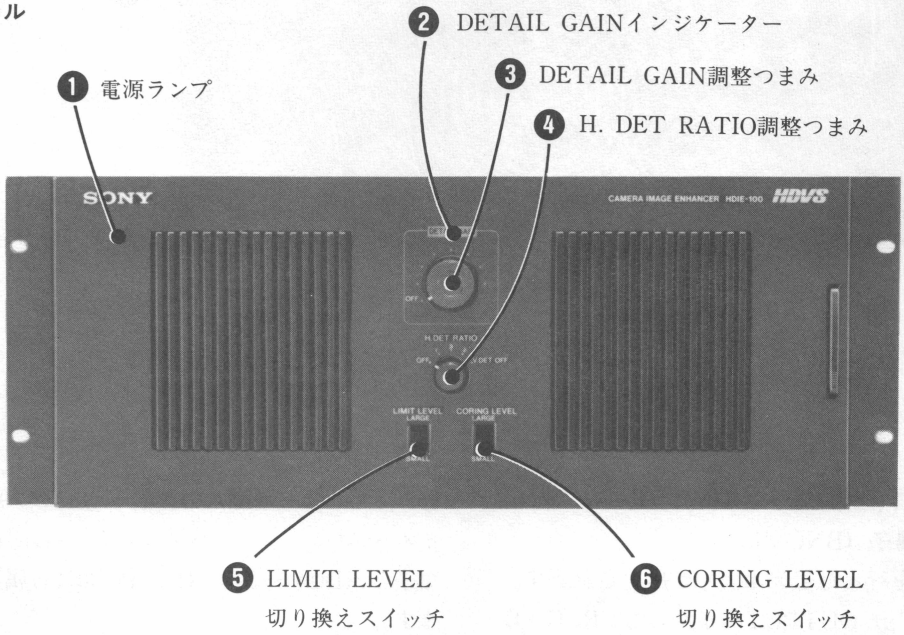

❶電源ランプ
本機に接続されているイメージエンハンサーパワーユニットHDIP-100から電源が供給されると、点灯します。

❷DETAIL GAIN（輪郭補正量）インジケーター
このインジケーターが点灯している間，輪郭補正量は，本機のDETAIL GAIN調整つまみ❸で行うことができます。輪郭補正量の調整は，本機または，HDカメラオペレーショナルコントロールユニット HDCO-100 で行うことができ，どちら側で調整するかはHDCO-100の前面のDIE GAINスイッチで切り換えます。このスイッチがDIEのときは，本機での調整が有効になり，DETAIL GAINインジケーターが点灯します。CCUのときは，HDCO-100側での調整が有効になり，本機のDETAIL GAINインジケーターは消灯します。

❸DETAIL GAIN（輪郭補正量）調整つまみ
輪郭補正量を8段階に切り替えます。OFFの位置では，輪郭補正は行われません。数字が大きくなるに従って，補正量も大きくなります。

❹H. DET RATIO（水平輪郭補正率）調整つまみ
垂直対水平方向の補正量の割合を切り換えます。
OFF：垂直方向のみの補正が行われます。
1，2，3：数字が大きくなるに従って，垂直方向に対する水平方向の補正率が大きくなります。
V. DET OFF：水平方向のみの補正が行われます。

❺LIMIT LEVEL（輪郭振幅制限）切り換えスイッチ
垂直と水平の輪郭補正信号のうち、大振幅の変化分は強調せず，小振幅部分のみを強調したいとき，LARGEの位置にします。

❻CORING LEVEL（コアリングレベル）切り換えスイッチ
輪郭補正信号には，小振幅部分にノイズが多く含まれる場合があります。このノイズを除去するために，ノイズの振幅の大きさに応じて，LARGE（大）かSMALL（小）に切り換えてください。

1-1-2. 接続パネル

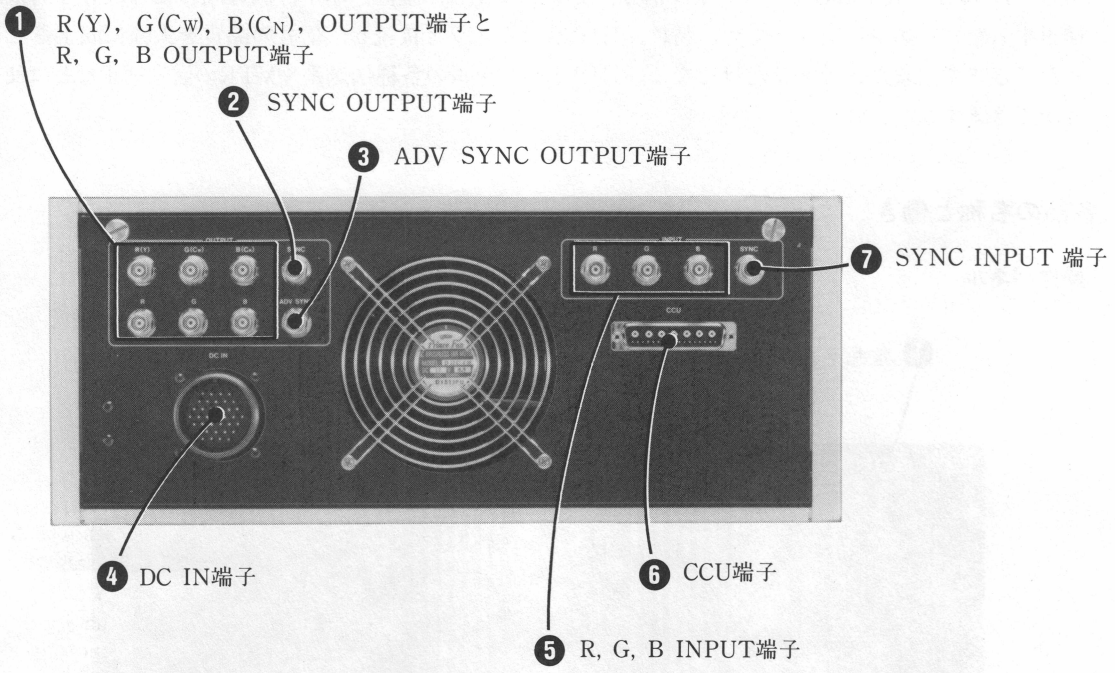

❶R, G, B OUTPUT(出力)端子とR(Y), G(CW), B(CN) OUTPUT端子 (BNC型)

本機で輪郭補正処理を行ったビデオ信号が出力されます。R(Y), G(CW), B(CN) OUTPUT端子からも，R, G, B OUTPUT端子同様に，R，G，B信号がそれぞれ出力されます。

出力信号は、本機内部の信号処理のため，入力ビデオ信号にくらべて1H (29.6μsec) ＋約1.0μsec遅れています。

出力信号は，内部のSG基板上のSYNC1とSYNC2スイッチにより，同期信号 (SYNC) とバースト (BURST) 付きのコンポジット信号にすることも，これらの信号の付かない，ノンコンポジット信号にすることもできます。

❷SYNC OUTPUT (同期出力) 端子 (BNC型)

同期信号の出力端子。

❸ADV SYNC OUTPUT (アドバンスシンク出力) 端子 (BNC型)

アドバンスシンク信号の出力端子。

❹DC IN (DC電源入力) 端子 (37ピン)

イメージエンハンサーパワーユニットHDIP-100のDC OUT端子と，DCケーブル (HDIP-100に付属) を使って接続します。

❺R, G, B INPUT (入力) 端子 (BNC型)

R, G, B信号(ノン・コンポジット)の入力端子。

❻CCU (カメラコントロールユニット) 端子

ソニーHDカメラシグナルプロセッサー HDCS-100 の EN-HANCER端子と，付属のHDVTC-1ケーブルで接続します。カメラからの入力信号と，HDIE-100からの出力信号の受け渡しが，ケーブル1本で可能です。

❼SYNC INPUT (同期入力) 端子 (BNC型)

同期信号の入力端子。

1-1-3. 内部基板のスイッチ類

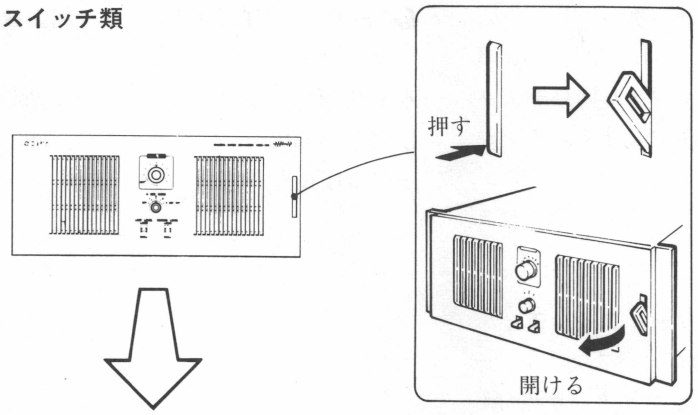

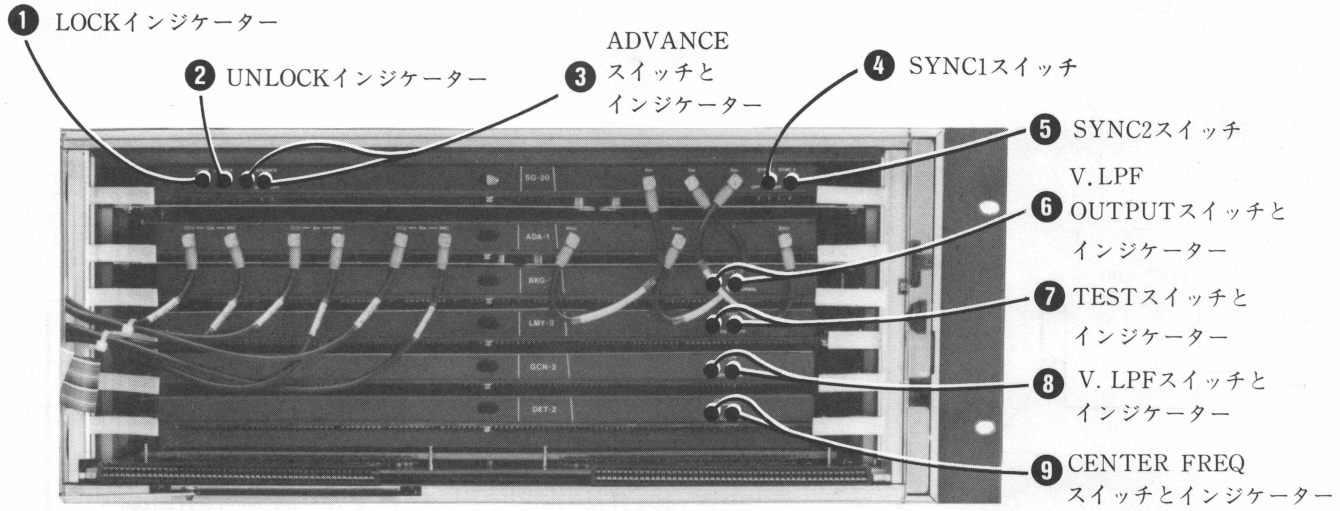

❶LOCK（同期）インジケーター

本機が，外部同期信号に同期しているとき点灯します。

❷UNLOCK（非同期）インジケーター

外部同期信号が入力されていないとき，あるいは，入力されていても，本機が，その信号と同期がとれないときに点灯します。

❸ADVANCE（アボバンス）スイッチとインジケーター

ON：本機が信号処理に要する時間をΔtとすると，SYNC INPUT端子に入力された同期信号に比べ，本機の動作がΔt進みます。(SYNC INPUT端子へ入力された同期信号の位相に比べ，ADV SYNC OUTPUT端子からの信号の位相はΔt進み，SYNC OUTPUT端子からの信号の位相は同じになります。)
この位置のとき，インジケーターが点灯します。

OFF：本機の動作は，SYNC INPUT端子に入力された同期信号に同期します。(SYNC INPUT端子へ入力された同期信号の位相とADV SYNC OUTPUT端子からの信号の位相が同じになります。) 通常は，この位置にします。

❹SYNC 1（同期1）スイッチ

ON：本機の接続パネル上のR(Y)，G(C_W)，B(C_N) OUTPUT端子から出力されるビデオ信号に，同期とバースト信号を付けるとき。

OFF：同期とバースト信号を付けないとき。

❺SYNC 2（同期2）スイッチ

ON：本機の接続パネル上のR, G, B OUTPUT端子から出力されるビデオ信号に，同期とバースト信号を付けるとき。

OFF：同期とバースト信号を付けないとき。

❻OUTPUT（出力）スイッチとインジケーター

DTL：本機のR(Y)，G(C_W)，B(C_N) およびR, G, B OUTPUT端子とCCU端子から，輪郭補正成分のみを出力するとき，この位置にします。インジケーターが点灯します。

NORMAL：通常のビデオ信号を出力するとき，この位置にします。

❼TEST（テスト）スイッチとインジケーター

ON：本機のR(Y)，G(CW)，B(CN)，およびR，G，B OUTPUT端子とCCU端子から，デジタル回路チェック用信号を出力するとき，この位置にします。インジケーターが点灯します。

OFF：通常のビデオ信号を出力するとき，この位置にします。

❽V. LPF（垂直成分ローパスフィルター）スイッチ

垂直方向輪郭補正信号に，水平方向のローパスフィルターをかけたいとき，ONにします。インジケーターが点灯します。

❾CENTER FREQ（センター周波数）スイッチとインジケーター

水平方向輪郭補正信号のセンター周波数をH（高），M（中），L（低）の3段階に切り換えます。Mのとき，インジケーターが点灯します。

1-2. 接続

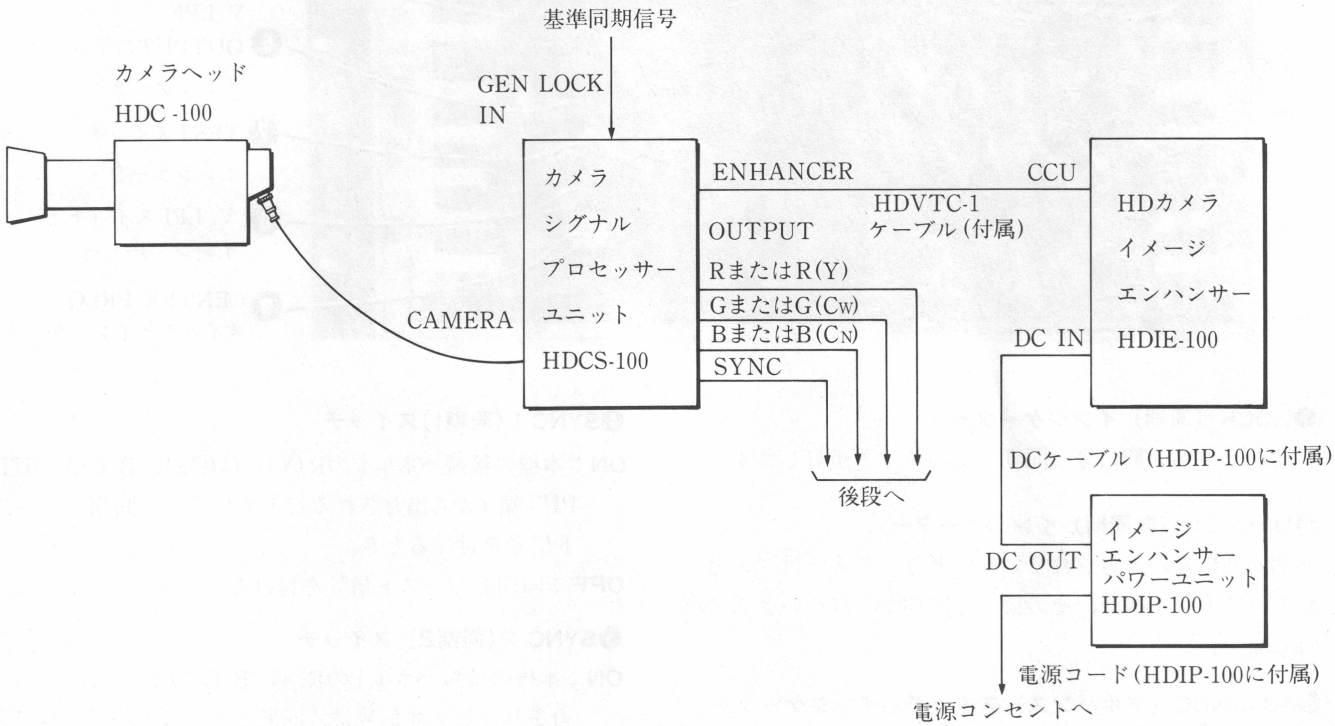

1-3. 操作

1-3-1. 準備

通常は，内部の基板のスイッチ類を，次の位置に設定しておいてください。

基板名	スイッチ	位置
SG-20	ADVANCE	OFF
	SYNC 1	ON
	SYNC 2	ON
BKG-2	OUTPUT	NORMAL
LMY-3	TEST	OFF
GCN-2	V. LPF	ON
DET-2	CENTER FREQ	M

1-3-2. 操作

1. HDIP-100のPOWERスイッチをONにします。
   HDIE-100に電源が供給されて，HDIE-100の電源ランプが点灯します。
2. H. DET RATIO 調整つまみで，垂直対水平方向の輪郭補正率を設定し，次に，DETAIL GAIN調整つまみで補正量を設定します。
3. 絵柄，画面の状態に応じて，LIMIT LEVEL切り換えスイッチと，CORING LEVEL切り換えスイッチを調整します。
4. DETAIL GAIN調整つまみを再度調整して，輪郭が強調された良好な画面になるように調整します。

1-4. 主な仕様

信号処理　RGB 3チャンネルコンポーネント
走査線数1125本，
60フィールド/秒，2：1インターレース

量子化数　8ビット

入力信号　R，G，B INPUT（BNC型）：
0.7Vp-p，75Ω，
同期無し，不平衡
SYNC INPUT（BNC型）：
0.3Vp-p，75Ω，不平衡

出力信号　R，G，B OUTPUTとR(Y)，G(C_W)
B(C_N) OUTPUT端子（BNC型）：
0.7V/1.0Vp-p，75Ω，
同期とバースト信号のON/OFF切り換え可，不平衡
SYNC OUTPUT（BNC型）：
0.3Vp-p，同期(SYNC)，
バースト(BURST)，75Ω，不平衡
ADV SYNC OUTPUT（BNC型）：
0.3Vp-p，同期（SYNC），
バースト（BURST），75Ω，不平衡

周波数特性　R，G，B共通
60Hz～20MHz±0.5dB

調整項目　LIMIT LEVEL：SMALL/LARGE
CORING LEVEL：SMALL/LARGE
H.DET RATIO：OFF/1/2/3/
V. DET OFF
DETAIL GAIN：OFF/1/2/3/4/5/6/7

動作温度　0℃～＋40℃

動作湿度　10%～80%

最大外形寸法　424×177×450mm（幅/高さ/奥行き）

重さ　18kg

付属品　HDVTC-1ケーブル(1)
オペレーション アンド メンテナンス
マニュアル（1式）

1-5. 梱包

HDVTC-1ケーブル(1)

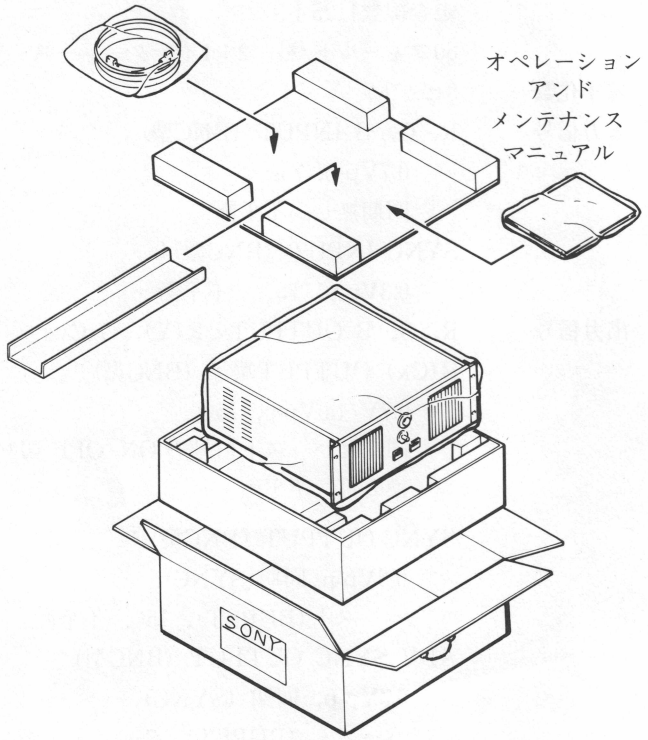

第2章
設　置

2-1.開梱と再梱包

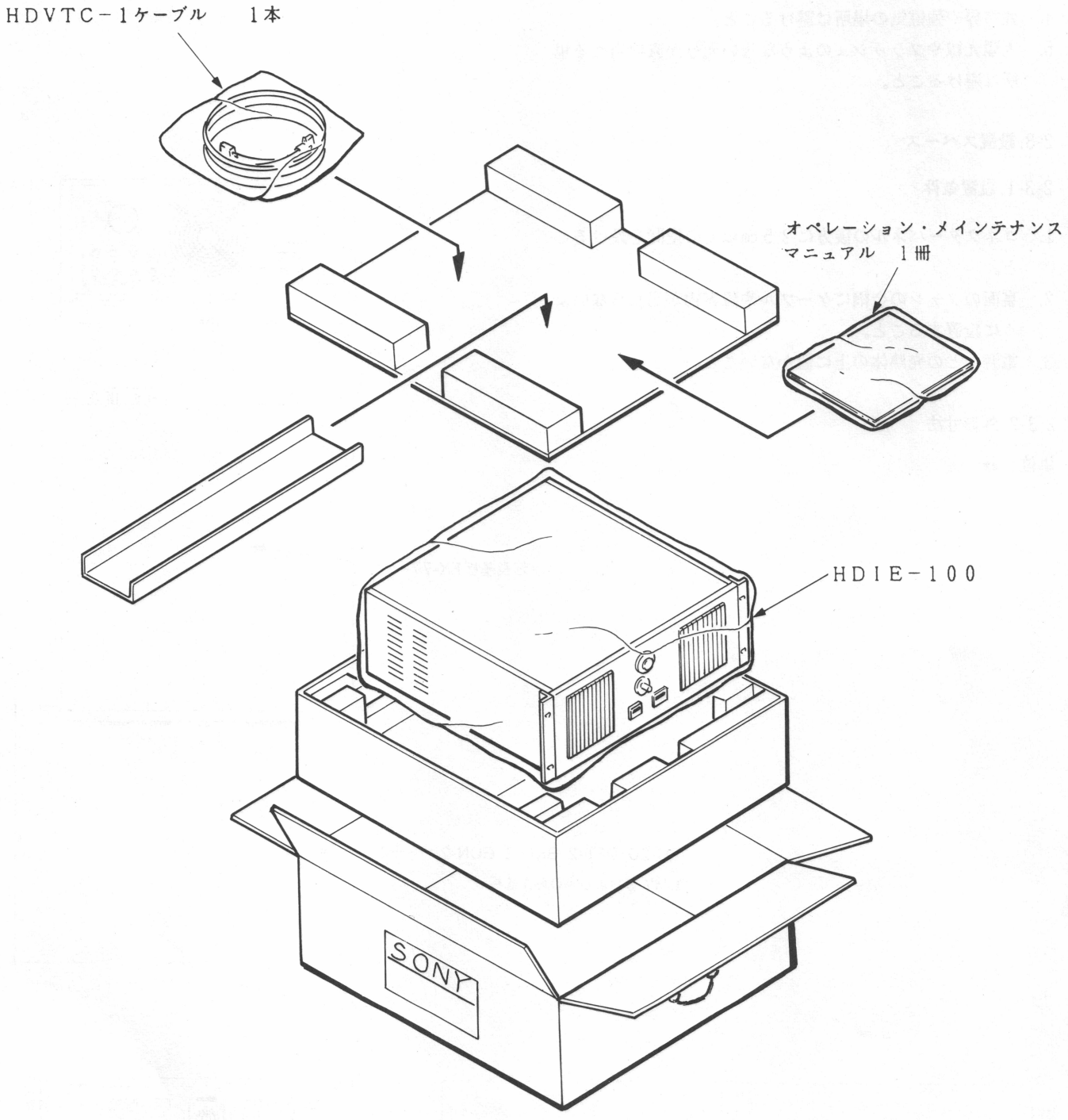

2-2.使用環境

1. 乾燥した風通しの良い場所であること。
2. 高温の部屋や熱源の近くは避けること。
3. ほこりや振動の多い場所は避けること。
4. 強電界や強磁気の場所は避けること。
5. 太陽光線やフラッシュのような強い光りが直接当たる場所は避けること。

2-3.設置スペース

2-3-1.設置条件

1. コネクターパネルの後方に２５cm以上の空間を設けること。
2. 裏面のファンの金網にケーブルや障害物が当たらないように設置すること。
3. 電源などの発熱体の上に置かないこと。

2-3-2.外形寸法

単位：mm

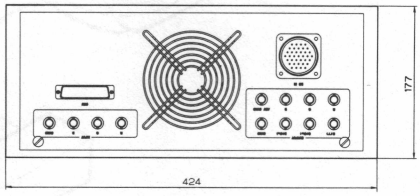

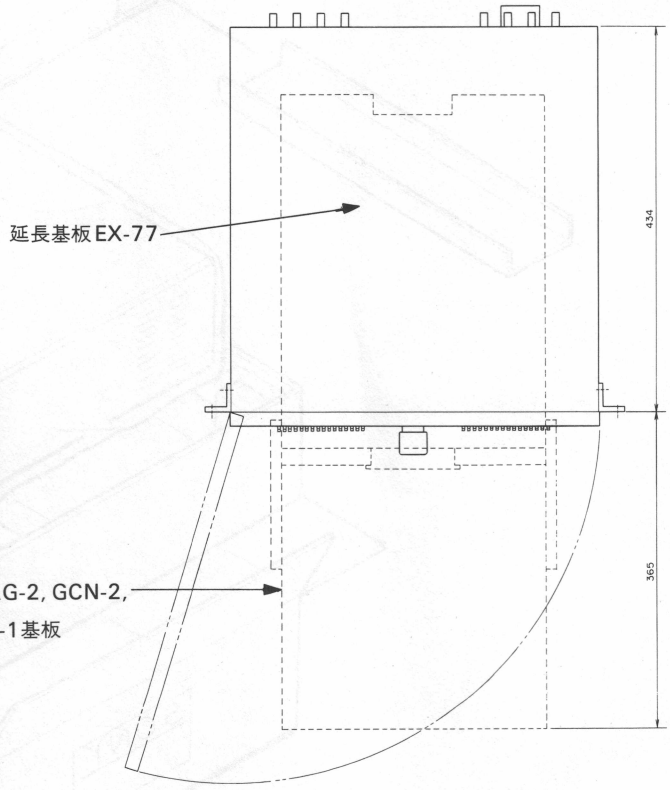

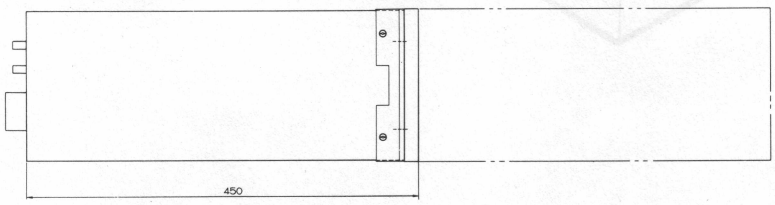

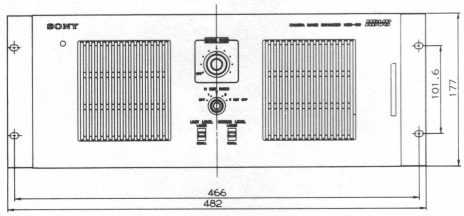

2-4.電源

電源電圧　各種ＤＣ電源電圧をパワーサプライユニット（HDIP-100）より，ＤＣケーブルにて供給。

－５Ｖ，４Ａ×２（各基板－５ＶＡ，－５ＶＢ）
＋12Ｖ，２Ａ×２（各基板＋12Ｖ，ＦＡＮ用）
－12Ｖ，２Ａ×１（各基板－12Ｖ用）
＋５Ｖ，２Ａ×１（各基板＋５Ｖ用）

2-5.標準付属品

延長基板　EX-77　　１枚
SG-20,DET-2,BKG-2,GCN-2,LMY-3 及びADA-1 基板の点検，修理時に使用する。
注）本体の中に上記の基板同様，収納されている。

ＲＦ延長ケーブル　　６本
SG-20,DET-2,BKG-2,GCN-2,LMY-3 及びADA-1 基板を延長基板で延長し，点検，修理を行う時のビデオ信号用同軸延長ケーブル
注）本体の中に上記の基板間を既に接続している。

ＨＤＶＴＣ－１ケーブル　　１本
HDIE-100とHDCS-100を接続する長さ２ｍの２４Ｐ（７Ｐ同軸含む）専用ケーブル

ラックアングル　　２個
ねじ　Ｂ４×12　　４個
　　＋Ｋ４×10　　４個
ラック取付け時に必要な把手および取付けねじ一式
本体に取付けて出荷

OPERATION AND MAINTENANCE MANUAL　　１冊
HDIE-100用取扱説明書およびサービスマニュアル

2-6.アクセサリー（オプション）

ラックマウント用スライドレール　　２本
日本アキュライド製　＃２０３

ラックマウント用ブラケット　　４個
日本アキュライド製　＃５３５５－２０３
　　又は＃５３６０－２０３
注）ＥＩＡ１９インチ標準ラックの取付け位置によって使い分けて下さい。

尚，上記部品は直接下記メーカーから入手のこと。
製造元：　日本アキュライド（株）
　〒５７２　大阪府寝屋川市日新町３－９
　　☎（０７２０）２８－２０７５
　〒１０３　東京都中央区日本橋２－６－１
　　（ホッコクビル）
　　☎（０３）２４１－６９０８

2-7.適合コネクターとケーブル

ＣＣＵコネクター
本体付属のＨＤＶＴＣ－１ケーブル（長さ２ｍ,24Ｐ）を使用。
付属品以外のケーブルは使用しないこと。

ＤＣ　ＩＮコネクター
HDIP-100付属のＤＣケーブル（長さ１ｍ，３７Ｐ）を使用。
付属品以外のケーブルは使用しないこと。

その他のコネクターはすべてＢＮＣ型である。

2-8. ラックマウントの方法

2-8-1. 本体直接収納

ＨＤＩＥ－１００にはラックマウント金具が既に取付けられています。付属のねじ４本（＋Ｋ４×10）でＥＩＡ規格１９インチラックへ図のように取付けて下さい。

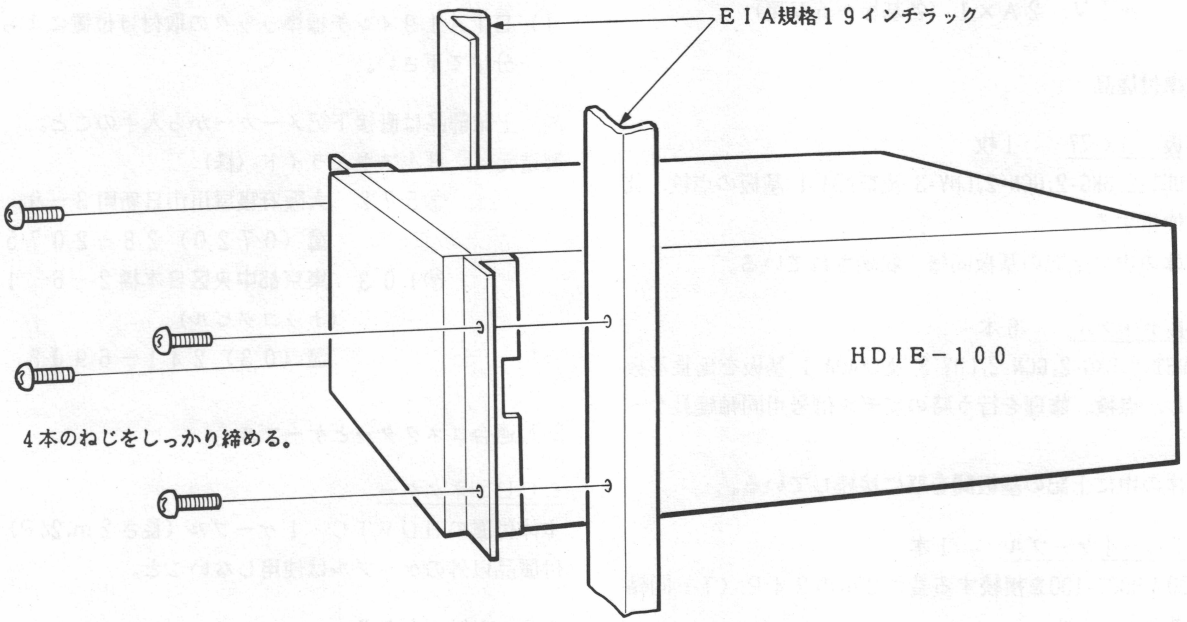

2-8-2. 推奨ラックマウントの方法

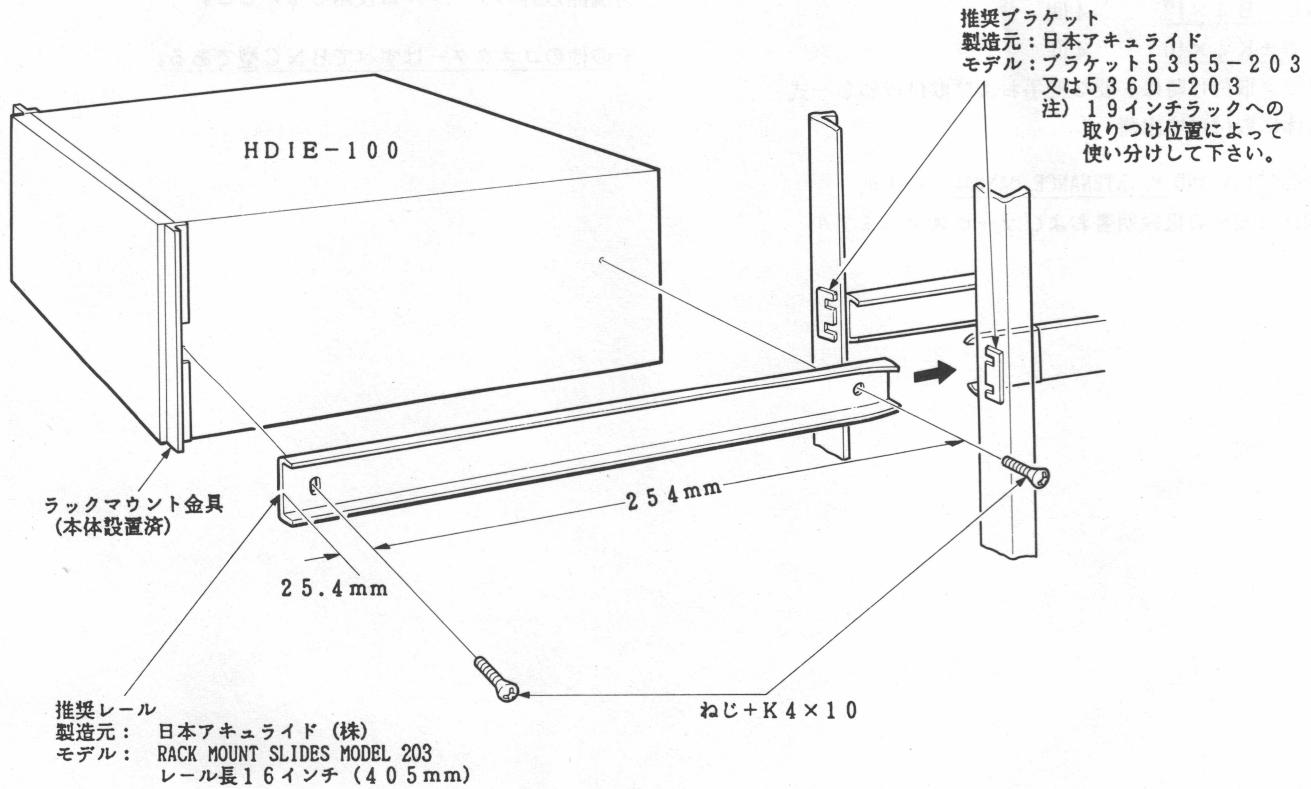

2-9.スイッチ，ボリュームのセッティング

2-9-1.コントロールパネル

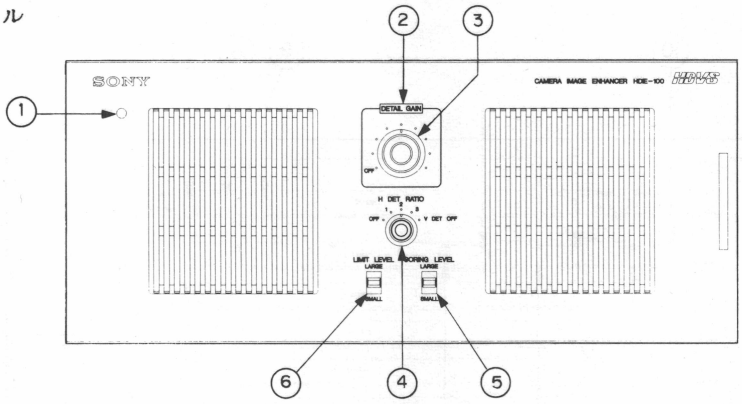

①POWERランプ

HDIP-100のPOWER スイッチをONにすると点灯する。

②DETAIL GAIN表示

HDCS－１００内部のDIE REMOTE/LOCALスイッチの切り換えに応じてランプが点灯する。

裏面パネルのCCUコネクターを専用ケーブルでHDCS－１００に接続し，DIE REMOTE/LOCALスイッチをLOCAL モードにするとランプが点灯し，DETAIL GAINの切り換えはDIEのコントロールパネルで操作することができる。

③DETAIL GAINスイッチ

DETAIL GAIN表示が点灯している間，フロントパネルのDETAIL GAINコントロールを操作することができる。 垂直・水平方向の輪郭補正の割合は，H DTL RATIO スイッチ④によって決められる。画面の輪郭補正分をどの程度強調するかをこのスイッチによって７段階に切り換える。

＊入力信号（0.7 V_{P-P}，２Tパルスバー）

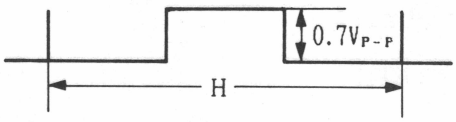

＊測定点；G3 OUT(RF,75Ω終端) ／ MB-12基板
LIMIT LEVEL スイッチ； OFF
CORING LEVELスイッチ； OFF
H DTL RATIO スイッチ； 1

入力＼位置	DETAIL GAIN スイッチ OFF	1	2	3	4	5	6	7
0.7V_{P-P}	0.66	0.67	0.69	0.71	0.74	0.76	0.81	0.84

公差±0.02V

④H DTL RATIOスイッチ

GREEN 成分について垂直・水平方向の画面の輪郭補正の割合を４段階に調整することができる。

但し，垂直方向の輪郭補正量は一定とし水平方向のみを変化させる。“V DTL OFF”位置では垂直方向の輪郭成分はゼロになる。

＊入力信号（0.7 V_{P-P}，２Tパルスバー）
＊測定点；G3 OUT(RF,75Ω終端) ／ MB-12基板
LIMIT LEVEL スイッチ； OFF
CORING LEVELスイッチ； OFF
DETAIL GAIN スイッチ； 5

入力＼位置	H DETAIL RATIO スイッチ OFF	1	2	3	V DTL OFF
0.7V_{P-P}	0.66	0.76	0.86	0.88	0.86

公差±0.035 V

⑤CORING LEVELスイッチ

輪郭補正分の低振幅部分にはノイズが多く含まれている場合が多い。ノイズの大小に応じてLARGE/SMALL いずれかに切り換える。

⑥LIMIT LEVELスイッチ

垂直・水平方向の輪郭補正分の中，大振幅の輪郭は強調せず比較的小振幅部分のみを強調する場合にLARGE 側に切り換える。

＊測定点；G3 OUT(RF,75Ω終端) ／ MB-12基板
LIMIT LEVEL スイッチ； OFF
H DTL RATIO スイッチ； 2
DETAIL GAIN スイッチ； 5

位置＼MODE	CORING	LIMIT
LARGE	0.80±0.035V_{P-P}	0.82±0.035V_{P-P}
SMALL	0.86±0.035V_{P-P}	0.86±0.035V_{P-P}

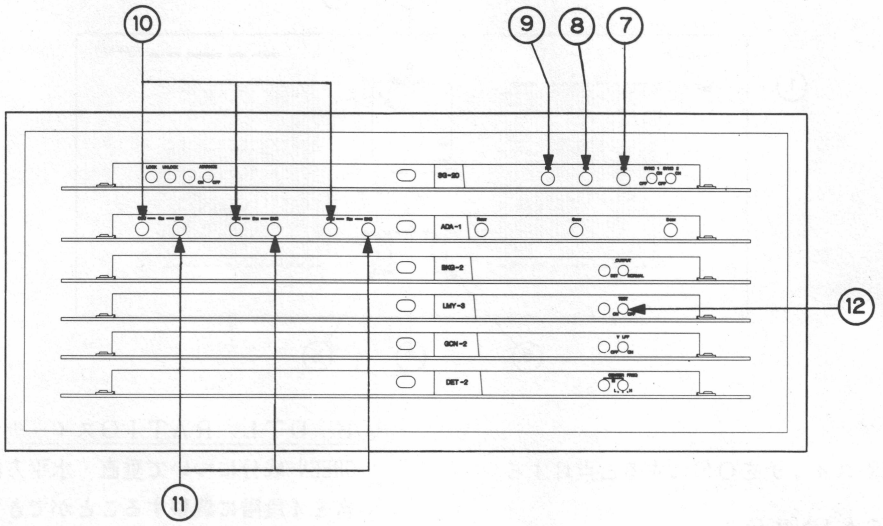

【SG－20基板】

⑦B　INコネクター（RFコネクター）
0.7 V_{P-P}　75Ω
HDIE－100で輪郭補正されたNON　COMPの
BLUE　VIDEO信号が入力される。

⑧G　INコネクター（RFコネクター）
0.7 V_{P-P}　75Ω
HDIE－100で輪郭補正されたNON　COMPの
GREEN　VIDEO信号が入力される。

⑨R　INコネクター（RFコネクター）
0.7 V_{P-P}　75Ω
HDIE－100で輪郭補正されたNON　COMPの
RED　VIDEO信号が入力される。

【ADA－1基板】

⑩CCU－B　INコネクター（RFコネクター）
CCU－G　INコネクター（RFコネクター）
CCU－R　INコネクター（RFコネクター）
0.7 V_{P-P}　75Ω
HDCS－100（カメラ）より，NON　COMPの
GREEN／BLUE／RED　VIDEO信号が入力
される。

⑪BNC－B　INコネクター（RFコネクター）
BNC－G　INコネクター（RFコネクター）
BNC－R　INコネクター（RFコネクター）
0.7 V_{P-P}　75Ω
コネクターパネルのINPUT・BNC端子よりNON
COMPのGREEN／BLUE／RED　VIDEO
信号が入力される。

【LMY－3基板】

⑫TEST・ON／OFFスイッチ
ONモードでは，内部信号発生器によりリニアリティー波
形を入力ビデオ信号の代わりに通す。

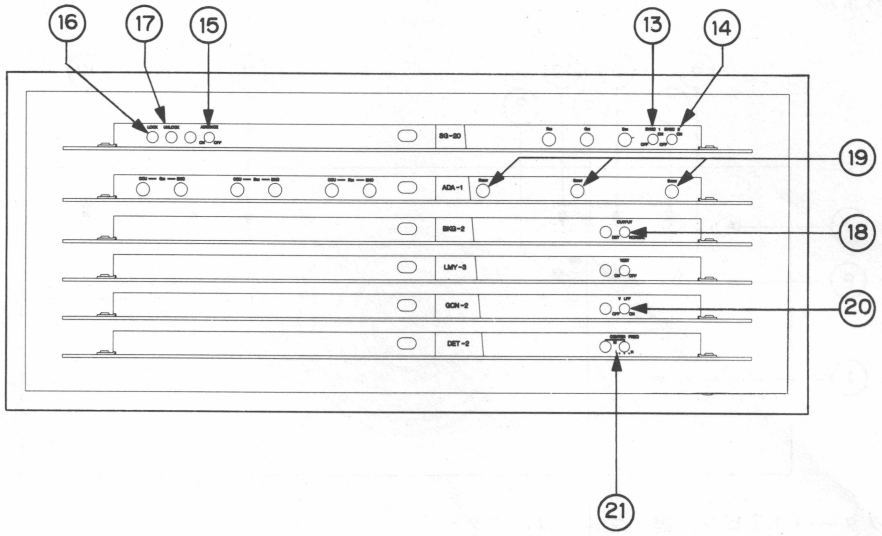

【SG－20基板】

⑬SYNC　1・ON／OFFスイッチ
ONモードでは，コネクターパネルOUTPUT・BNC端子の上段のビデオ信号にSYNCを付加する。

⑭SYNC　2・ON／OFFスイッチ
ONモードでは，コネクターパネルOUTPUT・BNC端子の下段のビデオ信号にSYNCを付加する。

⑮ADVANCE・ON／OFFスイッチ
ONモードでは，このスイッチ横のLEDが点灯し，OUTPUT端子のSYNCはREFERENCE SYNCと同位相になりADVANCE　SYNCは1H＋1.03μs進む。

⑯LOCK表示
REFERENCE信号発生源とHDIE－100が同期していると点灯する。

⑰UNLOCK表示
REFERENCE信号が入力されていないか，又は入力されていても同期信号の形体が不一致（N／S方式混同）で同期が取れないとき，点滅あるいは点灯する。

【BKG－2基板】

⑱OUTPUT・DTL/NORMALスイッチ
DTLモードでは，輪郭成分（DETAIL）のみが出力される。

【ADA－1基板】

⑲G　OUTコネクター（RFコネクター）
B　OUTコネクター（RFコネクター）
R　OUTコネクター（RFコネクター）
0.7 V_{P-P}　　75Ω
NON　COMPのGREEN／BLUE／RED VIDEO信号が出力される。

【GCN－2基板】

⑳V　LPF・ON／OFFスイッチ
ONモードでは，画像の垂直方向の成分より得られた輪郭成分（V－DETAIL）にローパスフィルターをかける。

【DET－2基板】

㉑CENTER　FREQ　L／M／Hスイッチ
エンハンス中心周波数をL；12MHz，M；17MHz，H；35MHz のいずれかに切り換える。
＊スィープ波形を入力

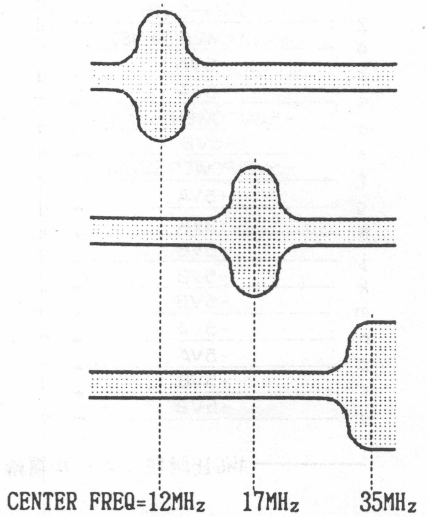

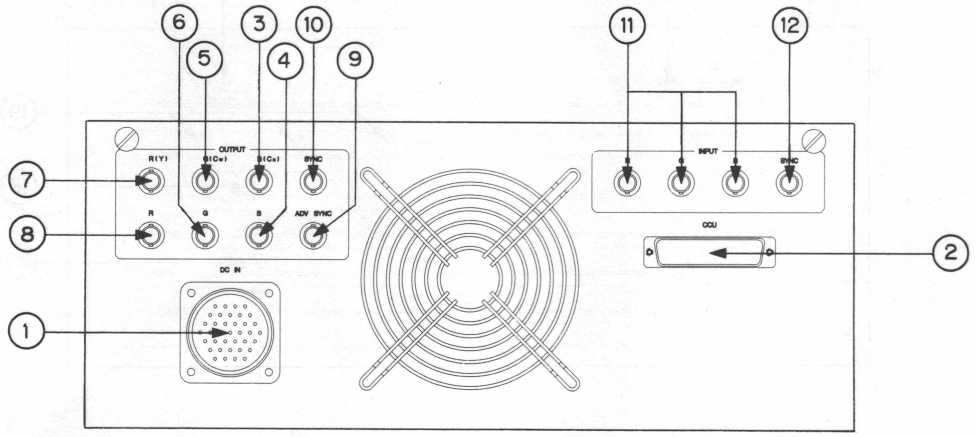

①DC　INコネクター（３７ピン，雄，マルチコネクター）

HDIP－１００と本機を接続し，HDIP－１００より
各種レギュレータ出力電圧を供給される。
付属の３７ピンDCケーブル（１m）で接続する。

HDIP-100	37-PIN CABLE	HDIE-100
A	+12V	A
B	GND(+12V)	B
C	-12V	C
D	GND(-12V)	D
E	+12V(FAN)	E
F	GND(FAN)	F
G		G
H	+5V	H
J	GND(+5V)	J
K	GND(-5VA)	K
L	GND(-5VA)	L
M	GND(-5VA)	M
N	GND(-5VB)	N
P	GND(-5VB)	P
R	GND(-5VB)	R
S	GND(-5VA)	S
T	GND(-5VA)	T
U	GND(-5VA)	U
V		V
W	GND(-5VB)	W
X	GND(-5VB)	X
Z	GND(-5VB)	Z
a	GND(POWER SENS)	a
b	-5VA	b
c	-5VA	c
d	-5VA(POWER SENS)	d
e	-5VB	e
f	-5VB(POWER SENS)	f
g	-5VA	g
h	-5VA	h
j	-5VB	j
k	-5VB	k
m	-5VB	m
n	-5VA	n
p	-5VA	p
r	-5VB	r
s	-5VB	s

RECEPTACLE ON HDIE-100
(EXT VIEW)

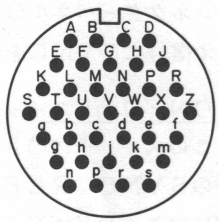

AWG16耐熱ビニール電線(CSA,TR-64)

②CCUコネクター（24ピン，雄，DDMコネクター）

HDCS－100と本機を接続するためのコネクター。
付属のHDVTC－1ケーブル（2m，24P）で接続する。
2m以上のケーブルを使用してはいけない。

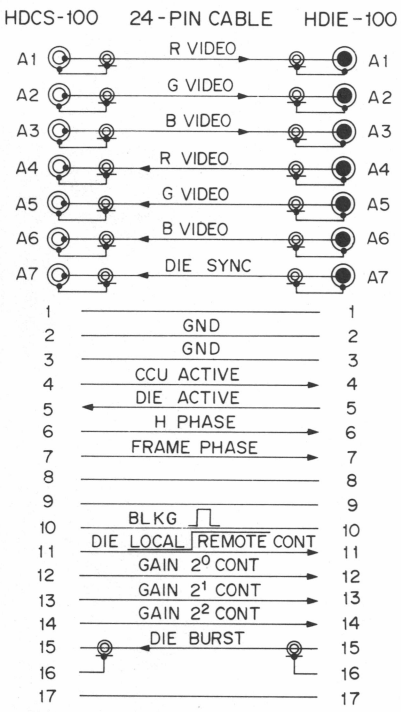

AWG16耐熱ビニール電線(CSA,TR-64)

75Ω同軸線

RECEPTACLE ON HDIE-100
(EXT VIEW)

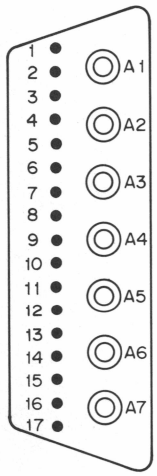

HDIE－100入力信号

R／G／B VIDEO	0.7 V_{P-P} 75Ω 同期無 正極性
CCU ACTIVE	TTLレベル CCU ACTIVE； HIGH
DIE LOCAL／REMOTE CONT	TTLレベル LOCALモード；HIGH
H PHASE	29.6μs周期 本機と接続するカメラから供給されるH位相信号。
FRAME PHASE	16.68m周期 本機と接続するカメラから供給されるFRAME信号。
GAIN 2^0, 2^1, 2^2 CONT	TTLレベル CCUからのDETAILゲインコントロール信号で3つのコントロール信号の組合せにより7段階に切り換える。

HDIE－100出力信号

R VIDEO	0.7 V_{P-P} 75Ω 同期無 正極性
G VIDEO	0.7 V_{P-P} 75Ω 同期無 正極性
B VIDEO	0.7 V_{P-P} 75Ω 同期無 正極性
DIE ACTIVE	TTLレベル DIE ACTIVE； HIGH
DIE SYNC	0.3 V_{P-P} 75Ω 同期負
DIE BURST	0.3 V_{P-P} 75Ω

③B　OUTPUT（BNCコネクター）

④B　OUTPUT（BNCコネクター）

0.7V／1.0V_{P-P} 75Ω

SYNC　；0.3V_{P-P} 75Ω(ON/OFF 切り換え可能)

BURST；0.3V_{P-P} 75Ω(ON/OFF 切り換え可能)

⑤G　OUTPUT（BNCコネクター）

⑥G　OUTPUT（BNCコネクター）

0.7V／1.0V_{P-P} 75Ω

SYNC　；0.3V_{P-P} 75Ω(ON/OFF 切り換え可能)

BURST；0.3V_{P-P} 75Ω(ON/OFF 切り換え可能)

⑦R　OUTPUT（BNCコネクター）

⑧R　OUTPUT（BNCコネクター）

0.7V／1.0V_{P-P} 75Ω

SYNC　；0.3V_{P-P} 75Ω(ON/OFF 切り換え可能)

BURST；0.3V_{P-P} 75Ω(ON/OFF 切り換え可能)

⑨ADV　SYNC　OUTPUT（BNCコネクター）

0.3V_{P-P}　75Ω

VTRを基準信号よりも1H進めて再生させるためにHDIE－100からVTRへ送り出しするコンポジット同期信号用コネクター。SYNCの位相はREF信号よりも1H＋1.03μs進んでいる。VTRのSYNC　INあるいはVIDEO　IN端子へ接続する。

⑩SYNC　OUTPUT（BNCコネクター）

0.3V_{P-P}　75Ω　同期負

⑪R／G／B　INPUT（BNCコネクター）

0.7V_{P-P} 75Ω　同期無

正極性

⑫SYNC　INPUT（BNCコネクター）

0.3V_{P-P} 75Ω

負極性

③～⑫は，R／G／B入出力端子付のVTRやモニターと接続する。

2-10. 接続例

ＨＤＶＳカメラシステム

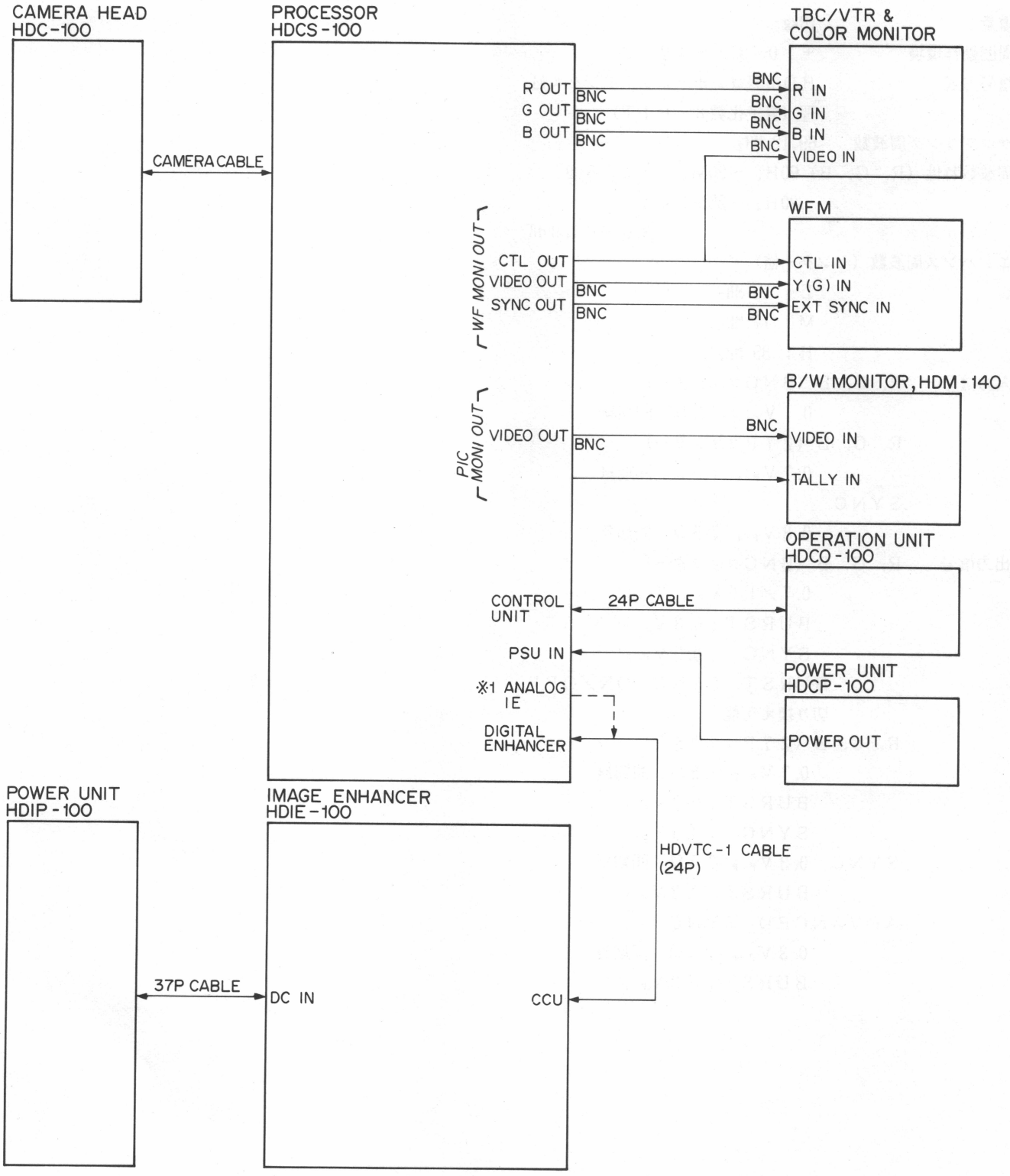

＊1. ＡＮＡＬＯＧ　ＩＥ；ＨＤＣＳ－１００内蔵

2-11. 仕様

外形寸法　　424(幅) ×450(奥行) ×177(高さ)

重量　　18kg
周囲動作環境　　＋10°C～＋40°C
信号方式　　HD信号コンポーネントデジタル処理（量子化数8－BIT）
サンプリング周波数　69.12 MHz
周波数特性（R, G, B）60Hz ～20MHz ；±0.5dB
20Hz ～25MHz ；
－3.0～＋1.0dB
エンハンス周波数（センター値）
L ； 12 MHz
M ； 17 MHz
H ； 35 MHz
入力信号　R, G, B（BNCコネクター）
0.7 V_{P-P} 75Ω　同期無
R, G, B（27Pコネクター）
0.7 V_{P-P} 75Ω　同期無
SYNC
0.3 V_{P-P} 75Ω　同期負
出力信号　R, G, B（BNCコネクター）
0.7／1.0 V_{P-P} 75Ω
BURST；0.3 V_{P-P}
SYNC　；0.3 V_{P-P}
BURST, SYNC　ON／OFF
切り換え可能
R, G, B（27Pコネクター）
0.7 V_{P-P} 75Ω　同期無
BURST；0.3 V_{P-P}
SYNC　；0.3 V_{P-P}
SYNC　0.3 V_{P-P} 75Ω　同期負
BURST；0.3 V_{P-P}
ADVANCED　SYNC
0.3 V_{P-P} 75Ω　同期負
BURST；0.3 V_{P-P}

第3章
サービスインフォメーション

3-1. プリント基板配置図

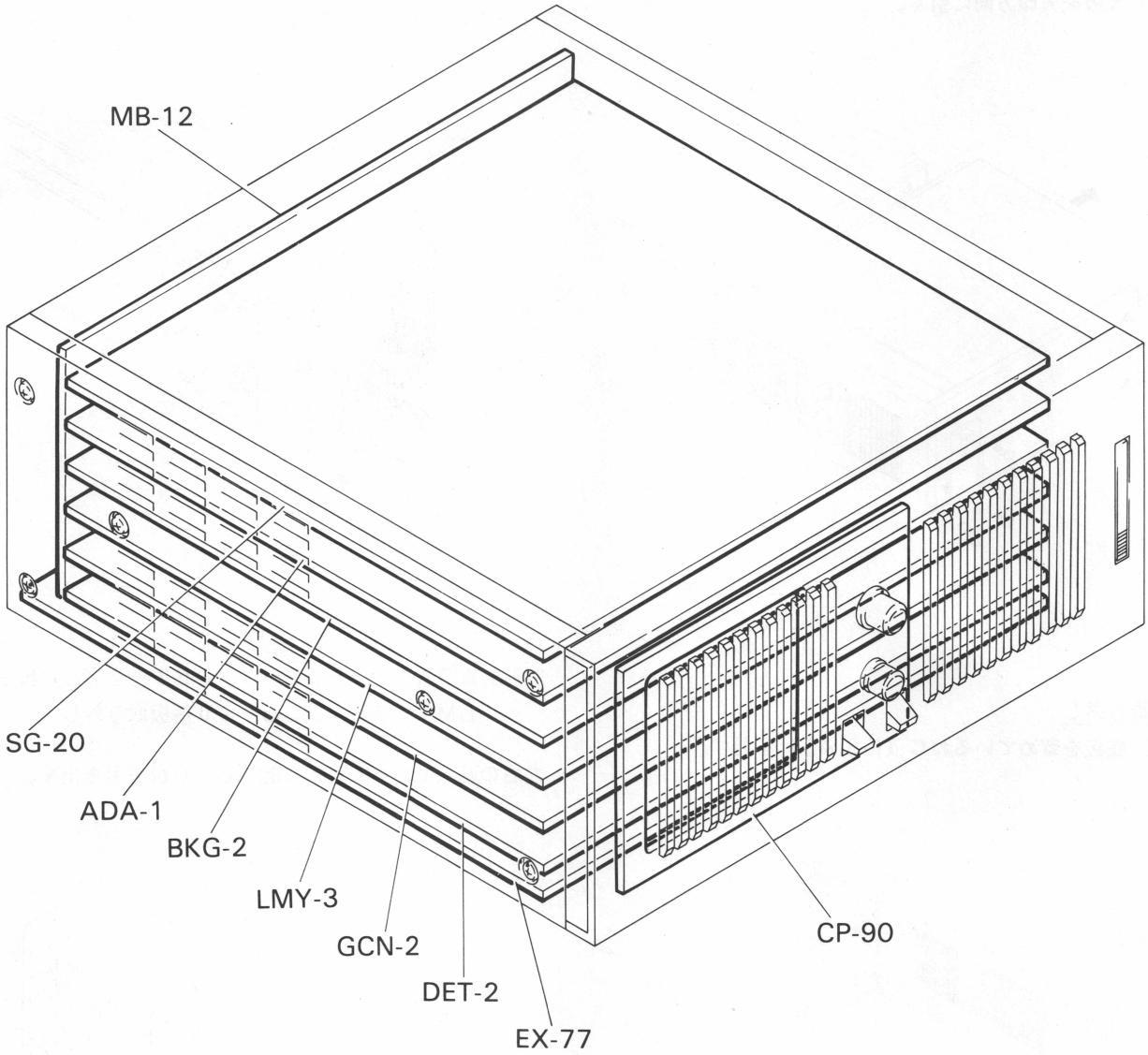

3-2.外装取り外し

3-2-1.側板／天板／底板取り外し

側板／天板取り外し

（1）側板を留めているねじＢ４×６，Ｂ３×６（左右各２個を外し、側板を外す。）

（2）天板を矢印方向に引く。

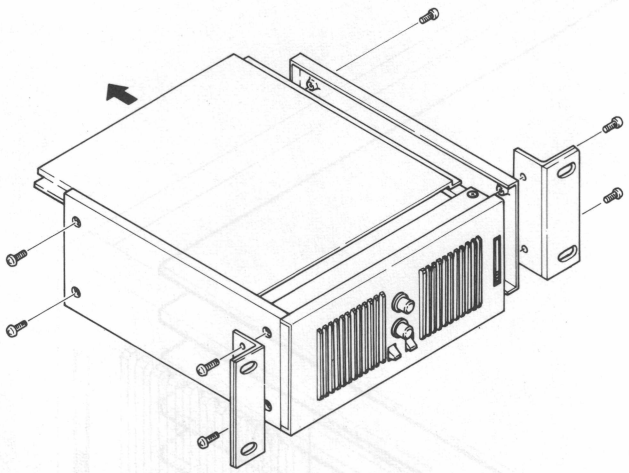

底板取り外し

（3）底板を留めているねじ（Ｋ３×５）を外す。

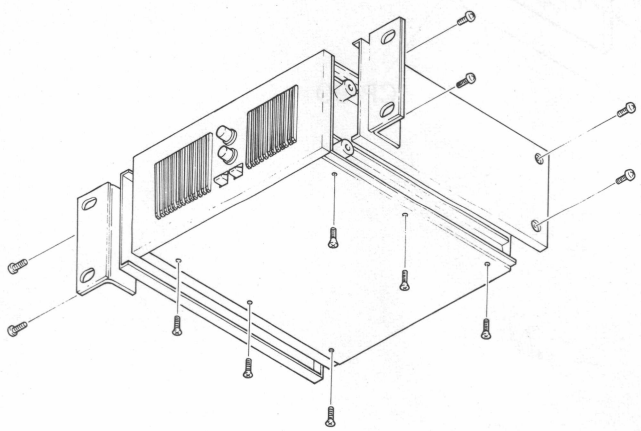

3-2-2.フロントパネルの開閉

ＡＤＡ－１／ＢＫＧ－２／ＤＥＴ－２／ＧＣＮ－２／ＬＭＹ－３およびＳＧ－２０基板の点検・修理時に行う。

（1）3-2-1.側板／天板／底板取り外しを参照して，右側板を外す。

（2）フロントパネルの右側面のねじＢ３×６を外し，フロントパネルを開く。

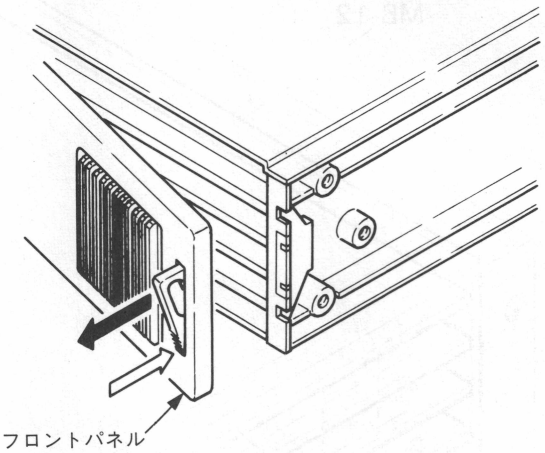

3-2-3.ＡＤＡ－１／ＢＫＧ－２／ＤＥＴ－２／ＧＣＮ－２／ＬＭＹ－３およびＳＧ－２０基板取り外し

左右の基板レバーを手前に起こし，基板を引き出す。

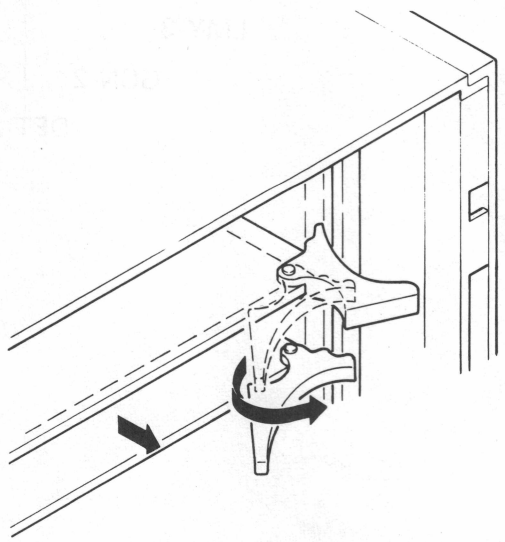

3-2-4.コネクターパネル開閉

ねじ２個をゆるめ矢印方向にコネクターパネルを開く。

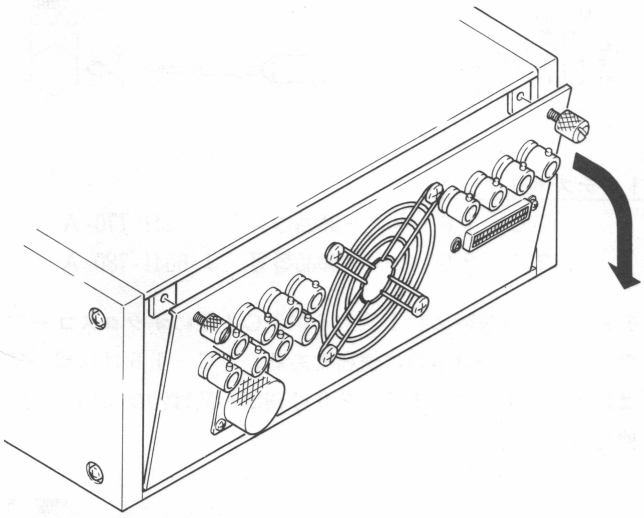

3-3.サービス上の注意事項

3-3-1.ＡＤＡ－１／ＢＫＧ－２／ＤＥＴ－２／ＧＣＮ－２／ＬＭＹ－３／ＳＧ－２０基板取り付けの注意事項

当機のＡＤＡ－１，ＢＫＧ－２，ＤＥＴ－２，ＧＣＮ－２，ＬＭＹ－３およびＳＧ－２０基板は非常に大きく取り付け時左右の基板ガイドレールに差し込んでもしなった状態となりコネクターに差し込まれない場合があります。
基板の中心部を軽く持ち上げながら差し込むと良い。

3-3-2.ＳＧ－２０基板・ＬＥＤ（ＧＥＮＬＯＣＫ）の点灯

ＣＣＵ又はＶＴＲから同期信号が供給されていることをＳＧ－２０基板の側面パネルのＬＥＤの点灯により確認することができる。

3-3-3.延長基板（ＥＸ－７７）の取扱いの注意事項

延長基板（ＥＸ－７７）はSG-20,DET-2,BKG-2,GCN-2,LMY-3およびADA-1 基板の点検・修理時に使用する。
この延長基板は，これらの基板同様，本体の一番下に収納されている。点検・修理の際には取り外して使用する。
尚，点検・修理が終わりましたならば，紛失防止のため再び所定の位置へ戻しておくこと。

3-3-4.ＰＲＯＭ　ＩＣ

ＰＲＯＭ　ＩＣには，オリジナル品名の末尾に下表に示す品名が記載されています。
オリジナル品名のみ（プログラム化されていない）は絶対に使用しないこと。尚，各基板に使われているＰＲＯＭ　ＩＣは全てソケット化している。

基板名	名　称	Ref. No.
ＢＫＧ－２	MCM10149L-BLP1 MCM10149L-BLP2 MCM10149L-BLM1 MCM10149L-BLM2	IC10A,9C,10D,9F,10J,9L IC 8A 7C, 8D,7F, 8J,7J IC 9A,8C, 9D,8F, 9J,8L IC 7A,6C, 7D,6F, 7J,6L
ＤＥＴ－２	MCM10149L-LGD1 MCM10149L-LGD2	IC15J,15L IC15K,15M
ＧＣＮ－２	MCM10149L-HDG1 MCM10149L-HDG2 MCM10149L-HDG3 MCM10149L-HDG4 MCM10149L-LCS1 MCM10149L-LCS2 MCM10149L-LCL1 MCM10149L-LCL2 MCM10149L-DGA1 MCM10149L-DGA2 MCM10149L-DGA3 MCM10149L-DGA4 MCM10149L-DGA5 MCM10149L-DGA6 MCM10149L-DGA7 MCM10149L-DGA8	IC3E,6E IC2E,5E IC3F,6F IC2F,5F IC8J,8L IC8K,8M IC9J,9L IC9K,9M IC14J,14L IC14K,14M IC13J,13L IC13K,13M IC12J,12L IC12K,12M IC11J,11L IC11K,11M
ＳＧ－２０	MB7138-S0A MB7138-S1A MB7138-SH3 MBM27C32A-SV3	IC65,67 IC61,63 IC70 IC102

3-3-5. 補修用部品注意事項

（1）安全重要部品

回路図，分解図，電気部品表中，⚠印及び▨で囲まれた部品は安全性を維持するために重要な部品である。従って，これらの部品を交換するときには必ず指定の部品と交換すること。

（2）部品の共通化

ソニーから供給される部品はセットに実装されているものと異なることがある。これは部品の共通化，改良等によるものである。分解図や電気部品表中には現時点での共通化された部品が記載されている。

（3）部品の在庫

部品表中，（ ）で示されている部品は交換頻度が低い部品であるので在庫していないことがあり，納期が長くなることがある。

（4）コンデンサ，インダクター，抵抗の単位

回路図，分解図，電気部品表中，特に明記したものを除き，下記の単位は省略されている。

コンデンサ　；　μF
インダクター；　μH
抵抗　　；　Ω

3-4. 治工具

調整用ドライバー　　ソニー部品番号　7-700-733-01

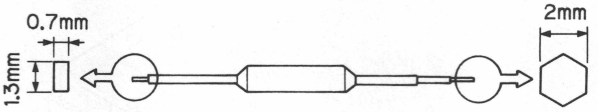

ＩＣテストクリップ

ＴＣ－１６　ソニー部品番号　J-6041-770-A
ＴＣ－２０　ソニー部品番号　J-6041-780-A

チェック，調整時にＤＩＰタイプＩＣの足にオシロスコープのプローブをかけるのに便利である。ＴＣ－１６は14ピン又は16ピンのＩＣに，ＴＣ－２０は18ぴん又は20ぴんのＩＣに使える。

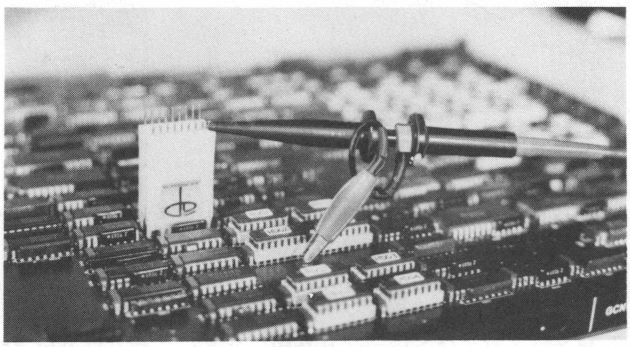

SECTION 6
BLOCK DIAGRAMS

OVERALL BLOCK DIAGRAM

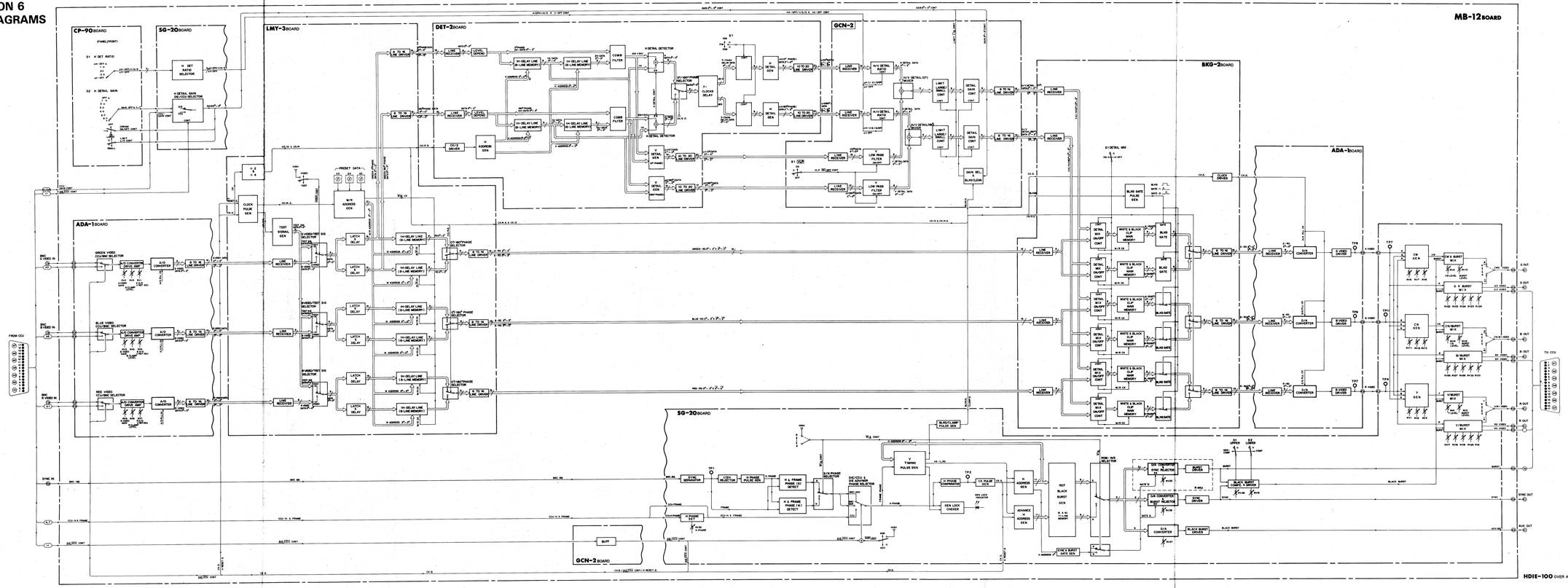

HDIE-100 OVER ALL BLOCK DIAGRAM

BLOCK DIAGRAM **SG-20** | **SG-20** BLOCK DIAGRAM

SG-20 (SYNC AND BLACK BURST GEN, VIDEO OUTPUT AMPLIFIER) BLOCK DIAGRAM

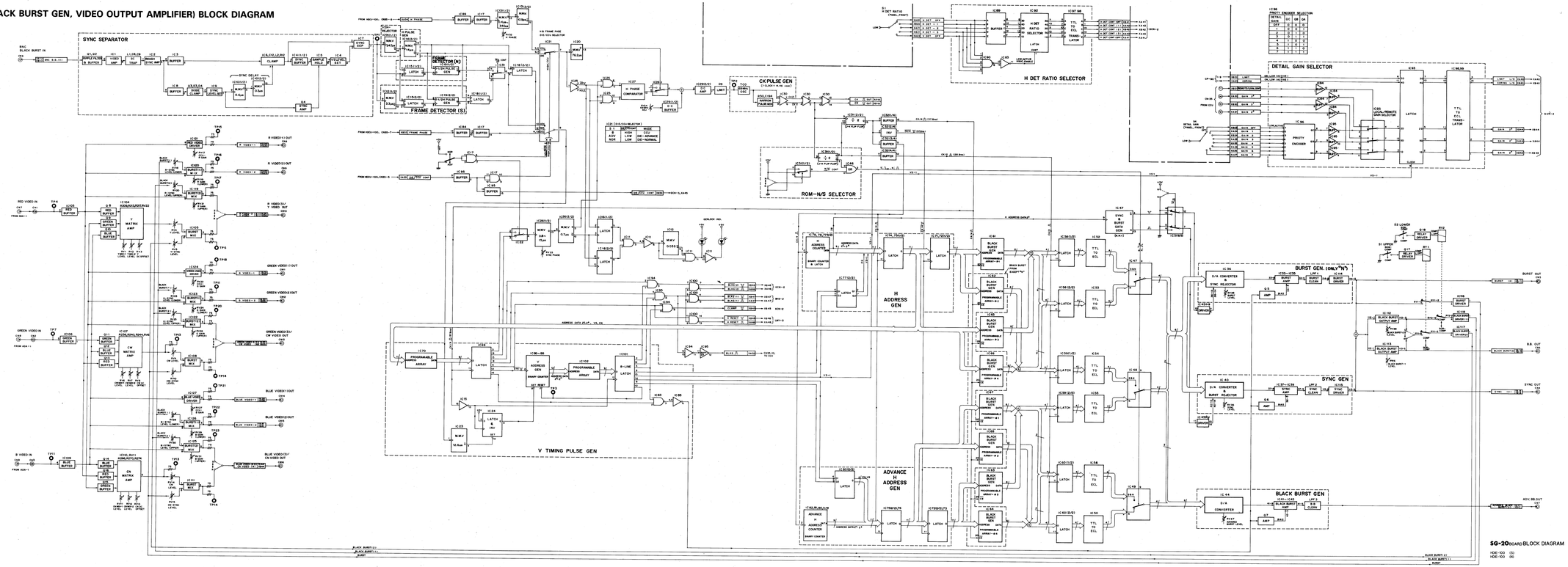

ADA-1 BLOCK DIAGRAM

BLOCK DIAGRAM **ADA-1**

ADA-1 (VIDEO-A/D AND D/A CONVERTER) BLOCK DIAGRAM

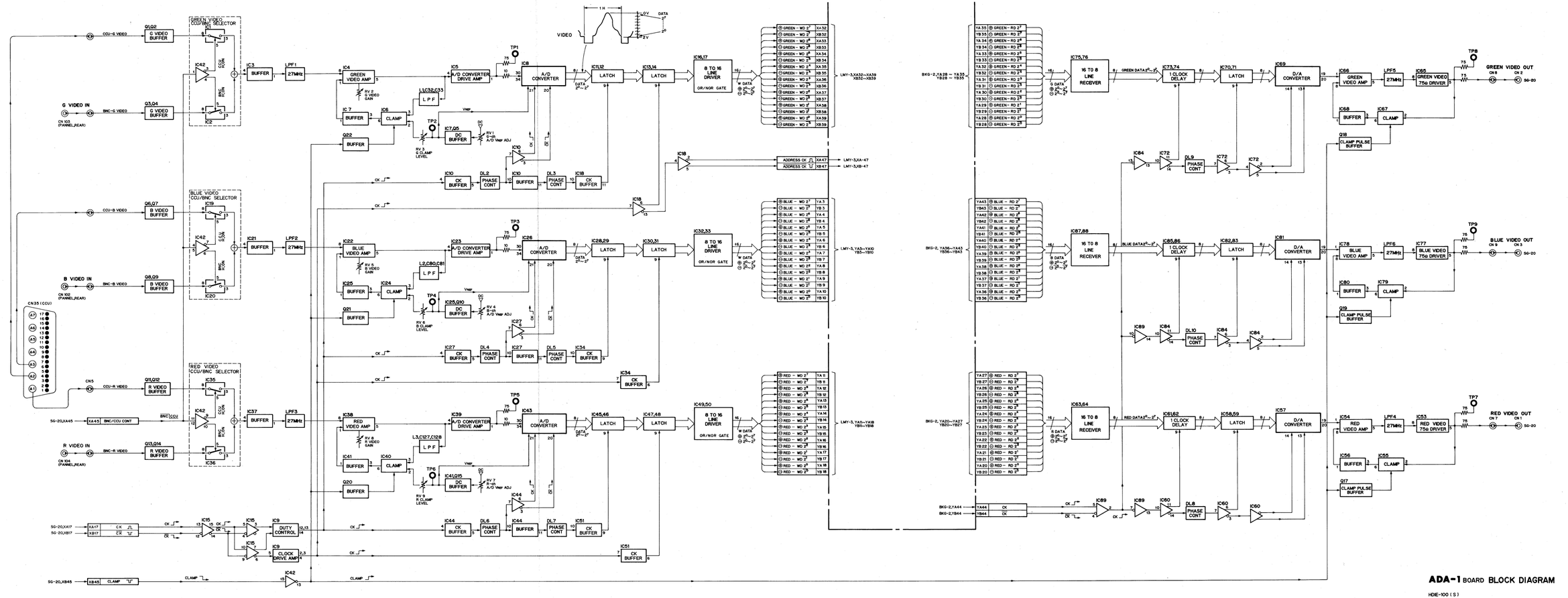

ADA-1 BOARD BLOCK DIAGRAM

HDIE-100 (S)
HDIE-100 (N)

DET-2 (1/2) BLOCK DIAGRAM

DET-2 (1/2) (1H-DELAY LINE & V DETAIL GEN) BLOCK DIAGRAM

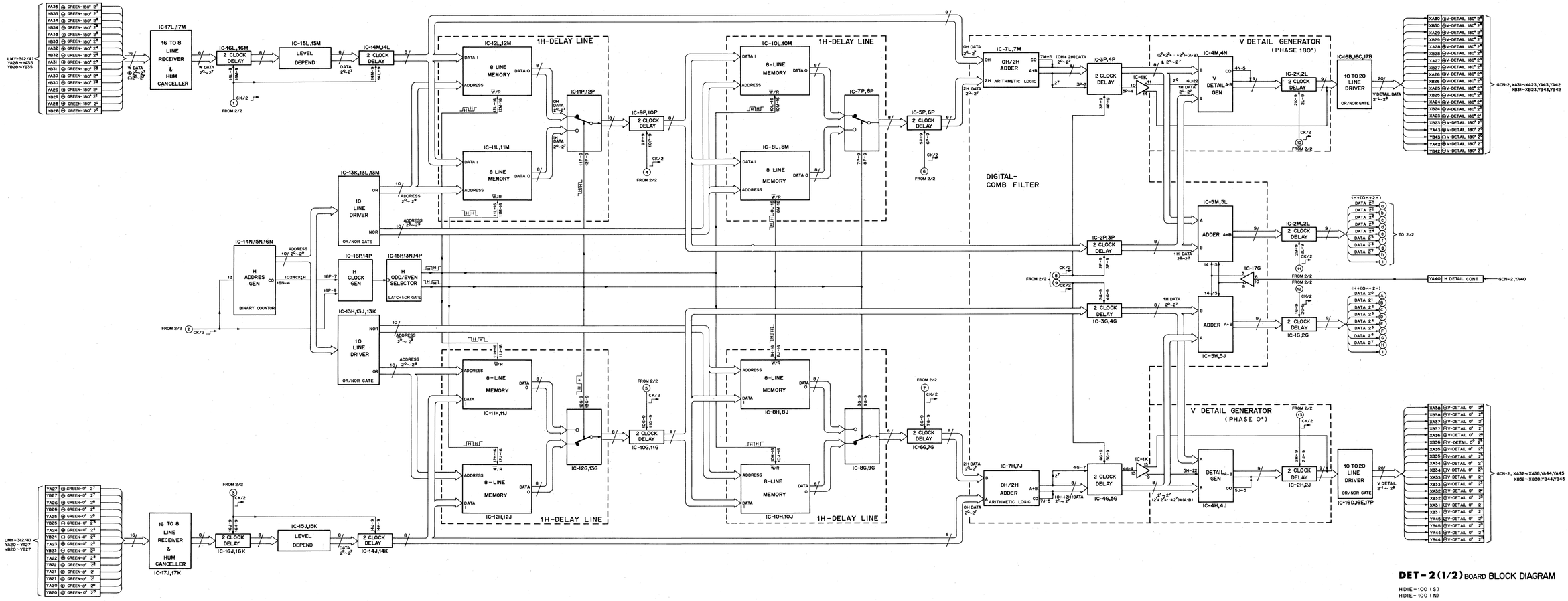

DET-2 (1/2) BOARD BLOCK DIAGRAM

HDIE-100 (S)
HDIE-100 (N)

BLOCK DIAGRAM **DET-2 (2/2)**

DET-2 (2/2) (H DETAIL GEN) BLOCK DIAGRAM

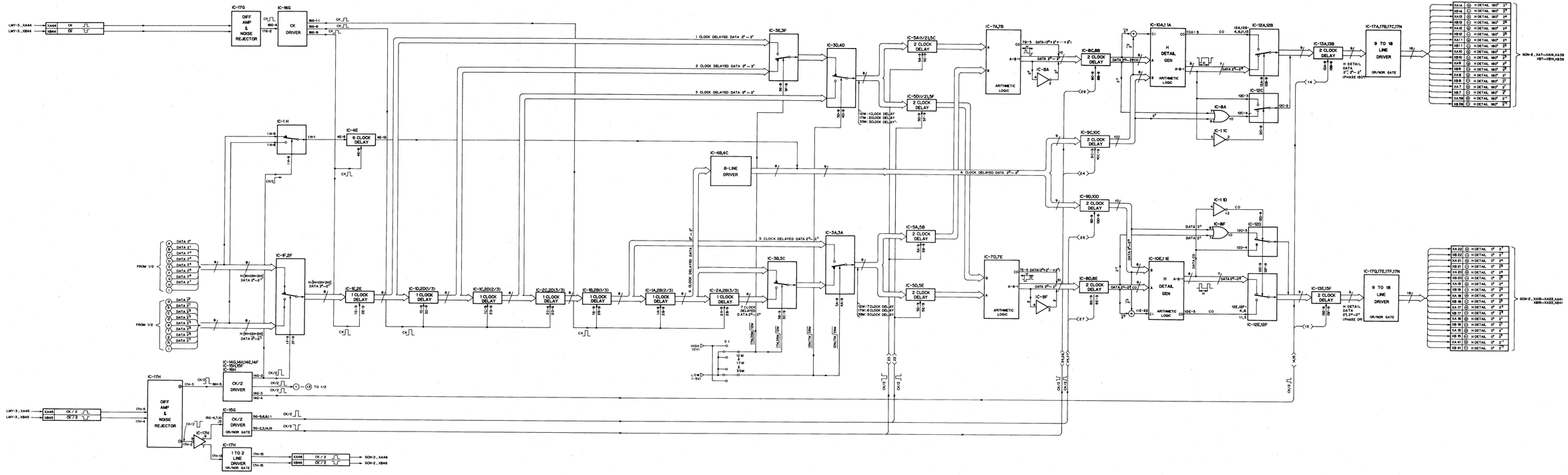

DET-2(2/2) BOARD BLOCK DIAGRAM

HDIE-100(S)
HDIE-100(N)

LMY-3 BLOCK DIAGRAM

LMY-3 (GREEN-0°/180° PHASE GEN, 1H-DELAY LINE, TEST SAW GEN, CLOCK GEN & ADDRESS GEN) BLOCK DIAGRAM

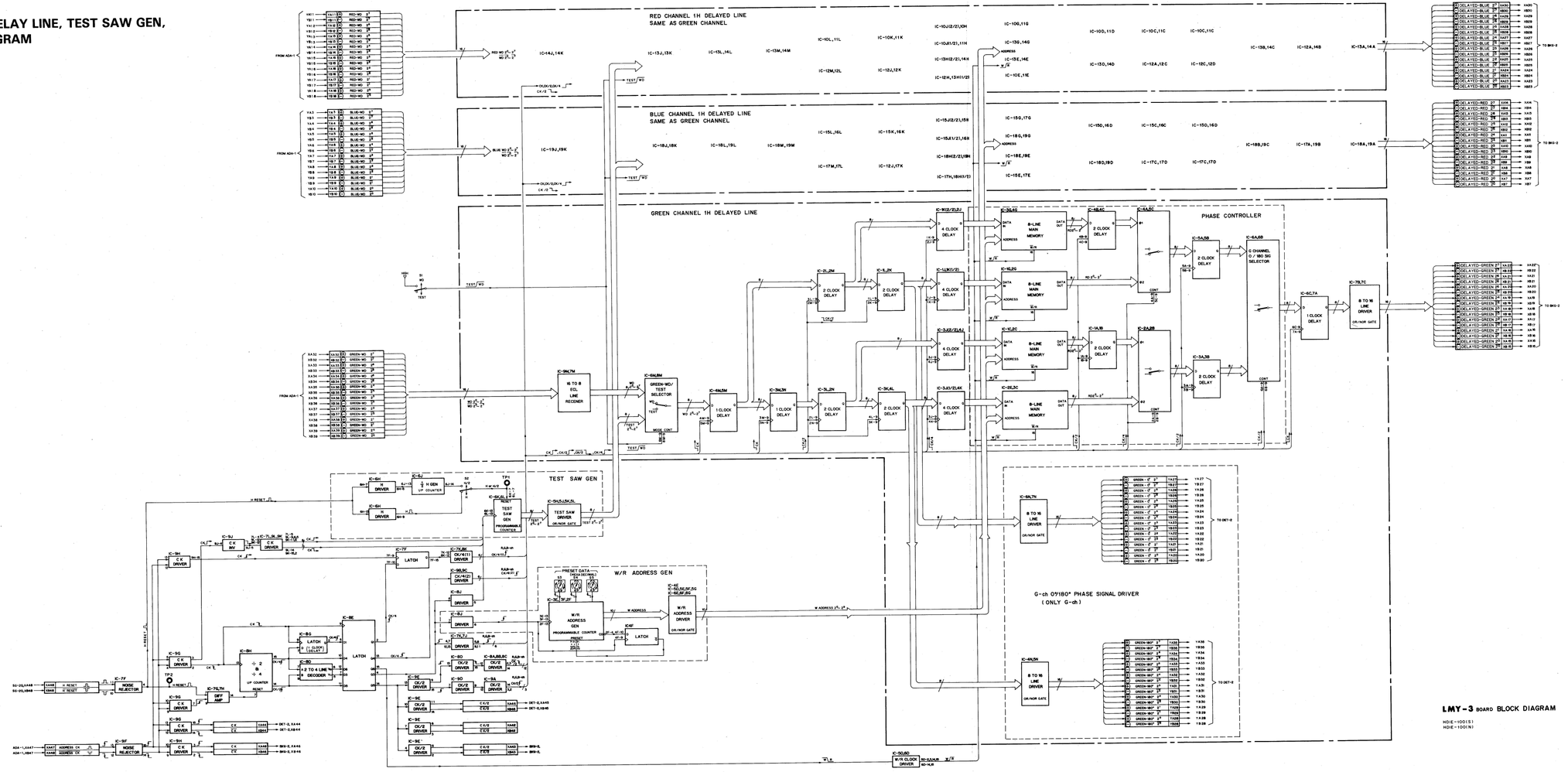

LMY-3 BOARD BLOCK DIAGRAM

MDIE-1001(S)
MDIE-1001(N)

GCN-2 BLOCK DIAGRAM

BLOCK DIAGRAM **GCN-2**

GCN-2 (H/V DETAIL MIX) BLOCK DIAGRAM

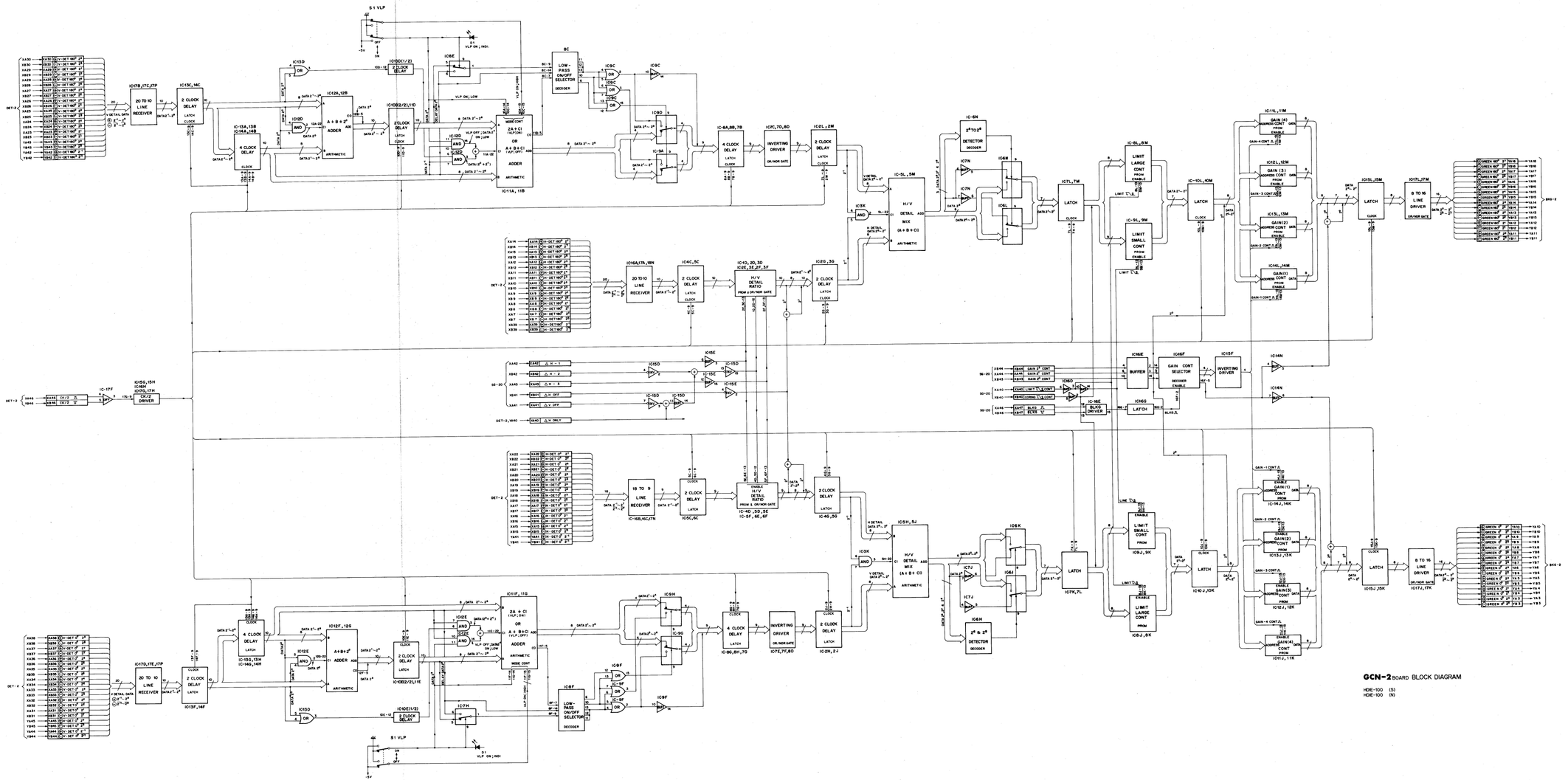

GCN-2 BOARD BLOCK DIAGRAM

HDIE-100 (S)
HDIE-100 (N)

BKG-2 (1/3) BLOCK DIAGRAM

BKG-2 (1/3) (RED CHANNEL DETAIL MIXER) BLOCK DIAGRAM

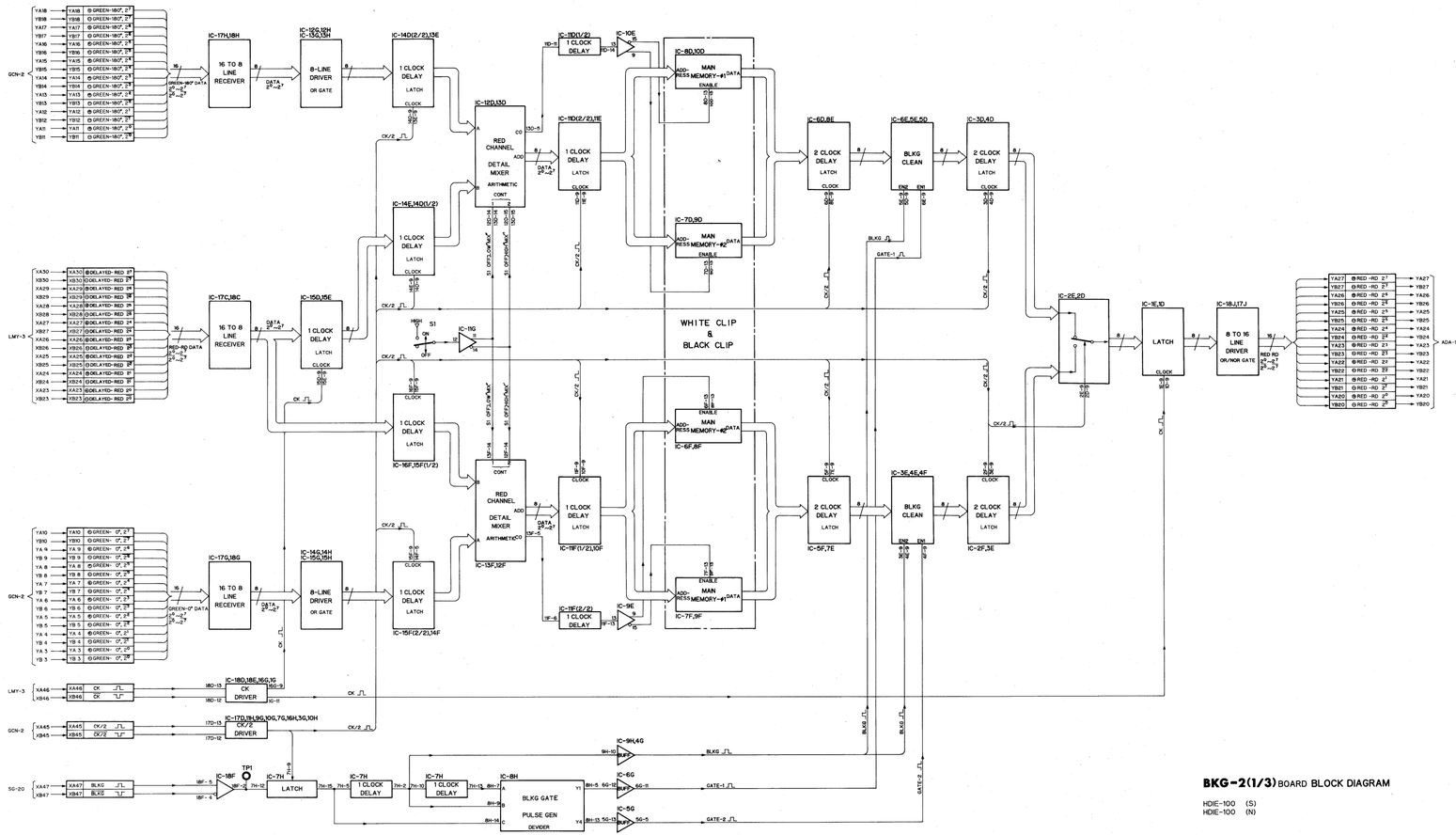

BKG-2(1/3) BOARD BLOCK DIAGRAM

HDIE-100 (S)
HDIE-100 (N)

BKG-2 (2/3) BLOCK DIAGRAM

BKG-2 (2/3) (GREEN CHANNEL DETAIL MIXER) BLOCK DIAGRAM

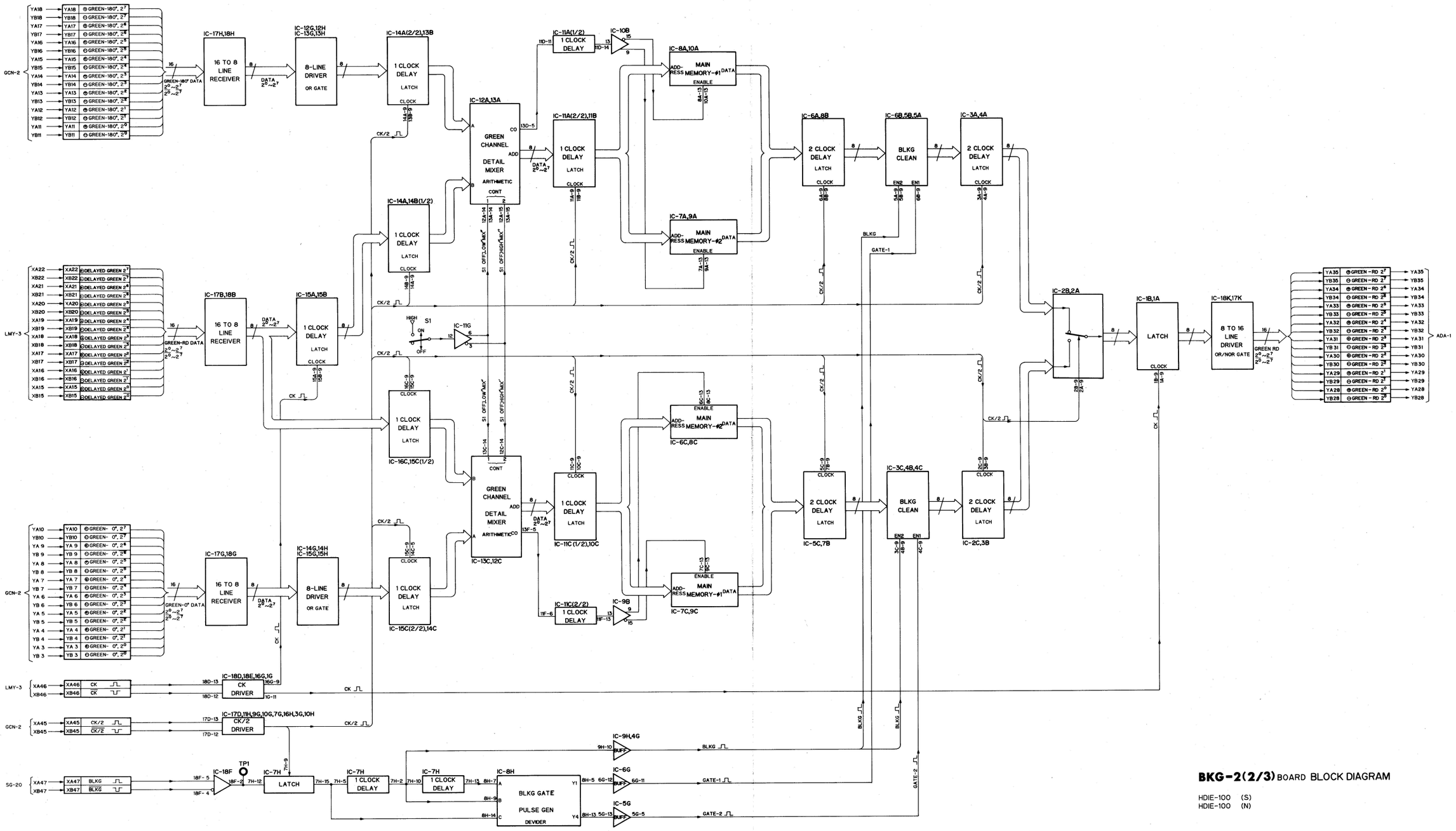

BKG-2(2/3) BOARD BLOCK DIAGRAM

HDIE-100 (S)
HDIE-100 (N)

SECTION 7
SEMICONDUCTOR ELECTRODES

Type	Page
Transistor	
2SA733	7-2
2SB703A	7-2
2SC1674	7-2
2SD788	7-2
2SK523	7-2
Diode	
1S1587	7-2
BD703G	7-2
RD6.2EB	7-2
RD8.2EB	7-2
TLG124	7-2
TLR124	7-2
IC	
74F374PC	7-3
BX1306	7-3
BX1363	7-3
BX365A	7-3
BX366A	7-3
BX381	7-3
BX3931A	7-3
CA3080E	7-4
CX20116	7-4
CX20202	7-4
HD10101	7-5
HD10104	7-5
HD10105	7-5
HD10107	7-5
HD10110	7-5
HD10124	7-5
HD10125	7-5
HD10131	7-6
HD10136	7-6

Type	Page
MB4002	7-6
MB7138H	7-6
MBM10474-15Z	7-7
MBM27C32A-30	7-7
MC10103L	7-7
MC10115L	7-7
MC10116L	7-5
MC10135L	7-7
MC10158L	7-7
MC10162L	7-8
MC10176L	7-8
MC10181L	7-8
MC74HC02N	7-9
MCM10149L	7-9
SN74265N	7-9
SN74LS00N	7-9
SN74LS123N	7-9
SN74LS148N	7-9
SN74LS153N	7-10
SN74LS157N	7-10
SN74LS174N	7-10
SN74LS221N	7-10
SN74LS244N	7-10
SN74LS30N	7-10
SN74LS378N	7-11
SN74LS74AN	7-11
SN74S163N	7-11
SN74S175N	7-11
TC4050BP	7-11
TC40H074P	7-12
TC40H163P	7-12
TL082CP	7-12
TL431CLPB	7-12
TL607CP	7-12
TL610CP	7-12

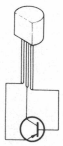

2SA733

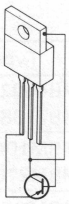

2SB703A

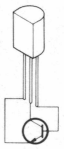

2SC1674
2SD788

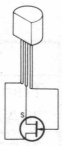

2SK523

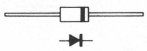

1S1587

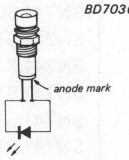

BD703G ; GREEN

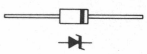

RD ? ?EB

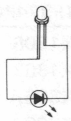

TLG124 ; GREEN
TLR124 ; RED

74F374PC (FSC)
TTL 3-STATE OUTPUTS OCTAL D-TYPE FLIP-FLOP
— TOP VIEW —

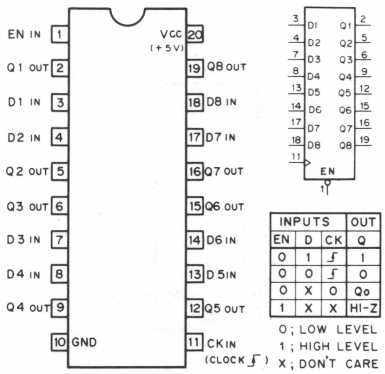

INPUTS			OUT
EN	D	CK	Q
0	1	∫	1
0	0	∫	0
0	X	0	Qo
1	X	X	HI-Z

0 ; LOW LEVEL
1 ; HIGH LEVEL
X ; DON'T CARE
HI-Z ; HIGH IMPEDANCE

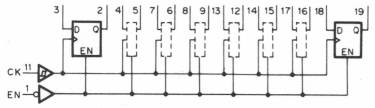

BX1306 (SONY)
VIDEO AND RF SWITCH
— SIDE VIEW —

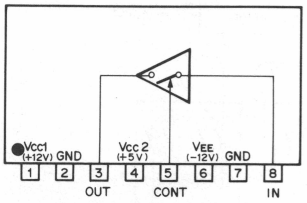

BX1363 (SONY)
HYBRID HD VIDEO WIDEBAND DIFFERENTIAL AMPLIFIER
— INPRINTED VIEW —

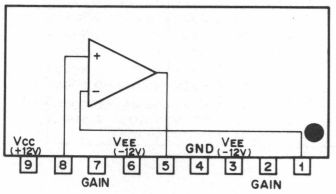

BX365A (SONY)
VIDEO AMPLIFIER
— SIDE VIEW —

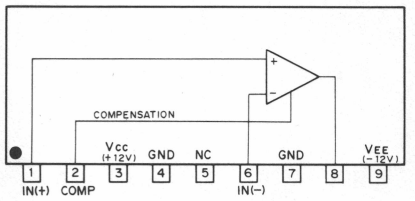

BX366A (SONY)
VIDEO BUFFER
— SIDE VIEW —

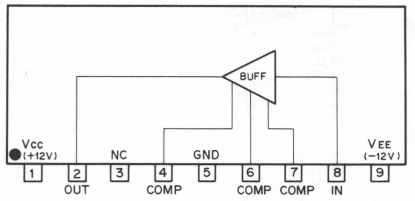

BX381 (SONY)
PHASE COMPARATOR
— SIDE VIEW —

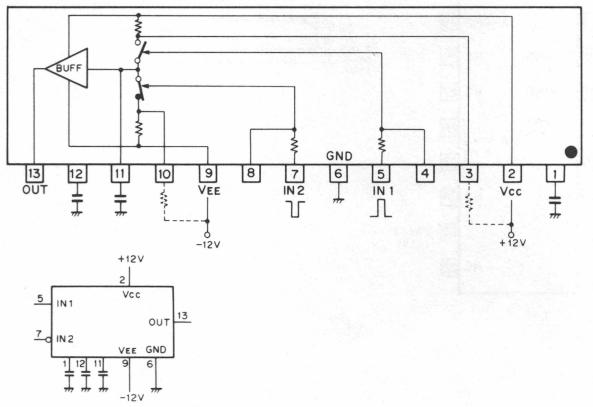

BX3931A (SONY)
HYBRID VIDEO WIDEBAND
BUFFER AMPLIFIER
— IMPRINTED SIDE — BX3931

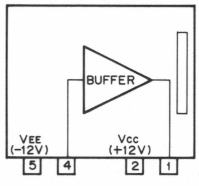

CA3080E (RCA)
OPERATIONAL AMPLIFIER
— TOP VIEW —

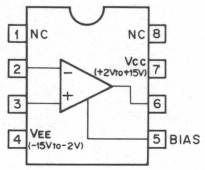

CX20116 (SONY)
8-BIT A/D CONVERTER
— TOP VIEW —

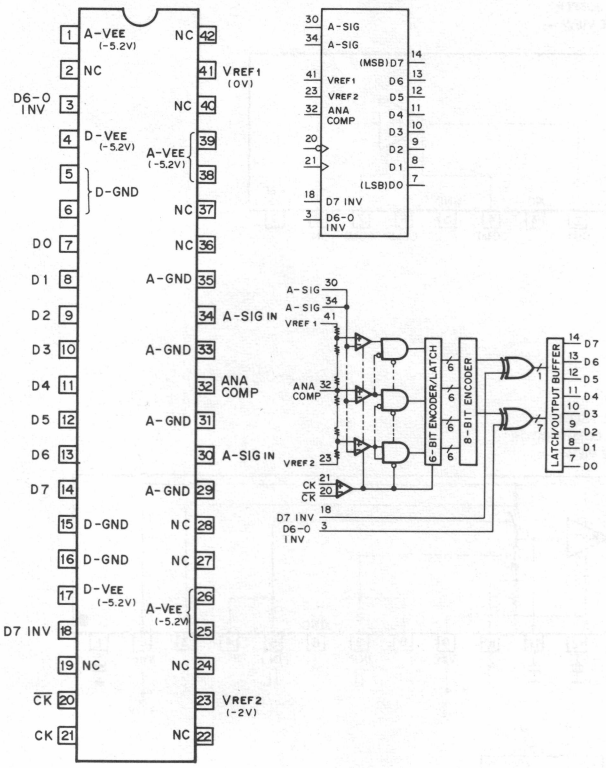

CX20202 (SONY)
10-BIT D/A CONVERTER (ECL INPUT)
— TOP VIEW —

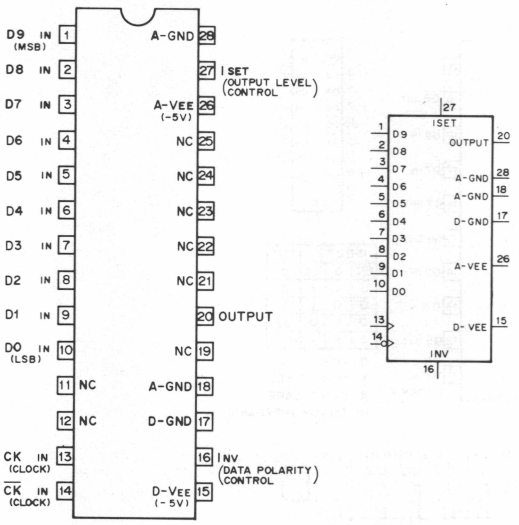

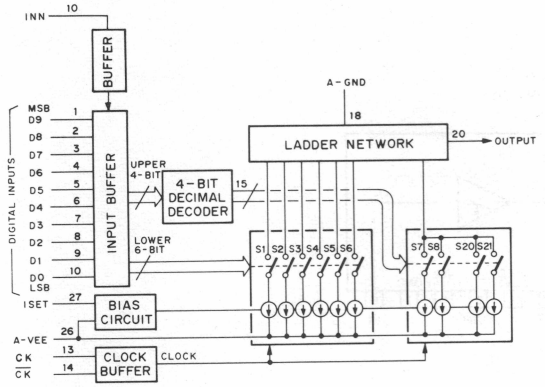

INV SELECTION

DATA INPUTS										OUTPUT	
D9	D8	D7	D6	D5	D4	D3	D2	D1	DO	INV "0"	INV "1"
1	1	1	1	1	1	1	1	1	1	Vo(OS)	Vo(OS)-1.000V
1	1	1	1	1	1	1	1	1	0	Vo(OS)-0.001V	Vo(OS)-0.999V
1	1	1	1	1	1	1	1	0	1	Vo(OS)-0.002V	Vo(OS)-0.998V
1	1	1	1	1	1	1	1	0	1	Vo(OS)-0.002V	Vo(OS)-0.998V
1	1	1	1	1	1	1	1	0	1	Vo(OS)-0.002V	Vo(OS)-0.998V
1	0	0	0	0	0	0	0	0	0	Vo(OS)-0.500V	Vo(OS)-0.502V
0	1	1	1	1	1	1	1	1	1	Vo(OS)-0.501V	Vo(OS)-0.501V
0	1	1	1	1	1	1	1	1	0	Vo(OS)-0.502V	Vo(OS)-0.500V
0	1	1	1	1	1	1	1	0	1	Vo(OS)-0.502V	Vo(OS)-0.500V
0	1	1	1	1	1	1	1	1	1	Vo(OS)-0.502V	Vo(OS)-0.500V
0	0	0	0	0	0	0	0	0	0	Vo(OS)-1.000V	Vo(OS)

1 ; ECL HIGH LEVEL
0 ; ECL LOW LEVEL
Vo(OS), ZERO OFFSET

HD10101 (HITACHI)
MC10101L (MOTOROLA)
ECL 2-INPUT OR/NOR GATE
— TOP VIEW —

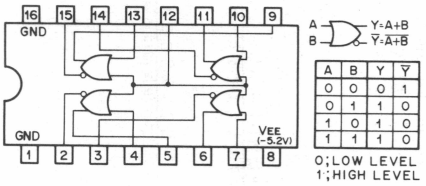

A	B	Y	$\overline{Y}$
0	0	0	1
0	1	1	0
1	0	1	0
1	1	1	0

0;LOW LEVEL
1;HIGH LEVEL

HD10110 (HITACHI)
MC10110L (MOTOROLA)
ECL 3-INPUT 3-OUTPUT OR GATE
— TOP VIEW —

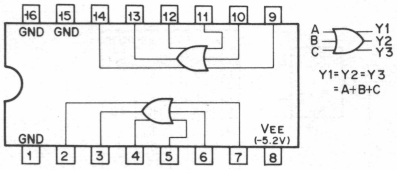

HD10104 (HITACHI)
MC10104L (MOTOROLA)
ECL 2-INPUT AND GATE
— TOP VIEW —

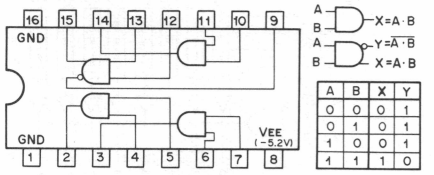

A	B	X	Y
0	0	0	1
0	1	0	1
1	0	0	1
1	1	1	0

0 ; LOW LEVEL
1 ; HIGH LEVEL

HD10116 (HITACHI)
MC10116L (MOTOROLA)
ECL DIFFERENTIAL OR/NOR LINE RECEIVER
— TOP VIEW —

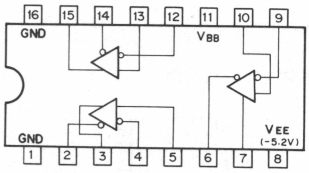

HD10105 (HITACHI)
MC10105L (MOTOROLA)
ECL 2-3-2-INPUT OR/NOR GATE
— TOP VIEW —

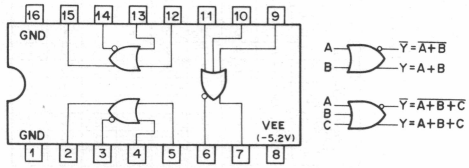

HD10124 (HITACHI)
MC10124L (MOTOROLA)
ECL TTL-TO-ECL TRANSLATOR
— TOP VIEW —

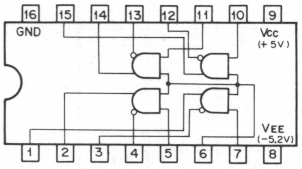

HD10107 (HITACHI)
MC10107L (MOTOROLA)
ECL EXCLUSIVE OR/NOR GATE
— TOP VIEW —

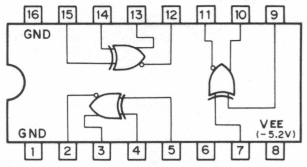

A	B	Y	$\overline{Y}$
0	0	0	1
0	1	1	0
1	0	1	0
1	1	0	1

0;LOW LEVEL
1;HIGH LEVEL

HD10125 (HITACHI)
MC10125L (MOTOROLA)
ECL ECL-TO-TTL TRANSLATOR
— TOP VIEW —

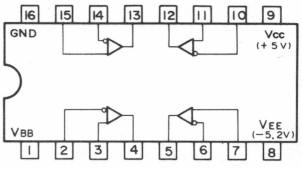

HD10131 (HITACHI)
MC10131L (MOTOROLA)
ECL D-TYPE FLIP FLOP
— TOP VIEW —

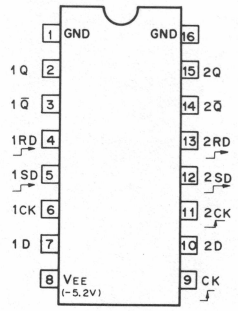

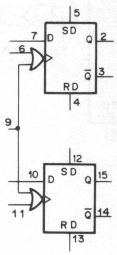

INPUTS				OUTPUTS	
SD	RD	CK	D	Q_{n+1}	$\overline{Q_{n+1}}$
1	0	X	X	1	0
0	1	X	X	0	1
1	1	X	X	ND	ND
0	0	↓	1	1	0
0	0	↓	0	0	1
0	0	0	X	Qn	$\overline{Qn}$

0 ; LOW LEVEL
1 ; HIGH LEVEL
X ; DON'T CARE
ND ; NOT DEFINED

HD10136 (HITACHI)
MC10136L (MOTOROLA)
ECL PROGRAMMABLE SYNCHRONOUS 4-BIT BINARY UP/DOWN COUNTER
— TOP VIEW —

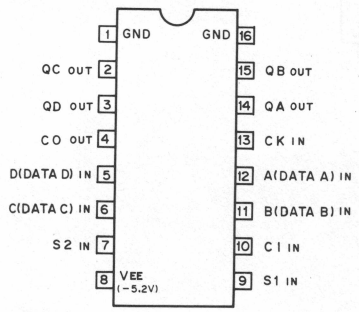

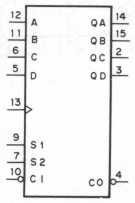

MODE SELECTION

INPUTS			MODE
S1	S2	CI	
0	0	X	PRESET (LOAD)
0	1	0	COUNT UP
1	0	0	COUNT DOWN
1	1	X	COUNT HOLD
X	X	1	COUNT DISABLE

0 ; LOW LEVEL
1 ; HIGH LEVEL
X ; DON'T CARE

COUNT SEQUENCE

COUNT	OUTPUTS			
	QD	QC	QB	QA
0	0	0	0	0
1	0	0	0	1
2	0	0	1	0
3	0	0	1	1
4	0	1	0	0
5	0	1	0	1
6	0	1	1	0
7	0	1	1	1
8	1	0	0	0
9	1	0	0	1
10	1	0	1	0
11	1	0	1	1
12	1	1	0	0
13	1	1	0	1
14	1	1	1	0
15	1	1	1	1

CO GOES LOW WHEN COUNT GOES "15" AT UP-COUNT OR WHEN COUNT GOES "0" AT DOWN COUNT OR WHEN THE COUNTER IS BEING PRESET.

CI INPUT ALLOWS SEVERAL DEVICES TO BE CASCADED IN A FULLY SYNCHRONOUS MULTISTAGE COUNTER.

MB4002 (FUJITSU)
HIGH SPEED VOLTAGE COMPARATOR
— TOP VIEW —

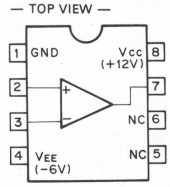

MB7138-H (FUJITSU) (ACCESS TIME = 45 nS)
16384-BIT (2048x8) PROM WITH 3-STATE OUTPUTS
— TOP VIEW —

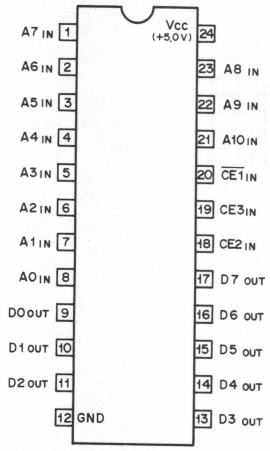

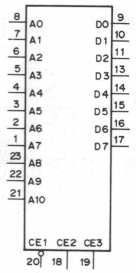

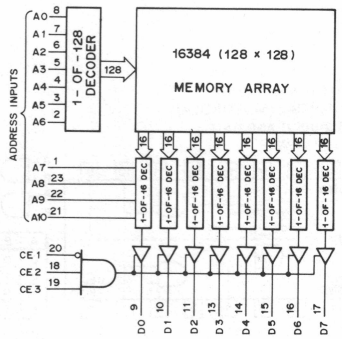

CHIP SEL			OUTPUT
CE1	CE2	CE3	
0	1	1	ENABLE
1	0	X	HI-IMPEDANCE
1	X	0	

0 ; LOW LEVEL
1 ; HIGH LEVEL
X ; DON'T CARE

WORD / ADDRESS TABLE

WORD	ADDRESS INPUT										
	A10	A9	A8	A7	A6	A5	A4	A3	A2	A1	A0
0	0	0	0	0	0	0	0	0	0	0	0
1	0	0	0	0	0	0	0	0	0	0	1
2	0	0	0	0	0	0	0	0	0	1	0
⋮	⋮	⋮	⋮	⋮	⋮	⋮	⋮	⋮	⋮	⋮	⋮
2045	1	1	1	1	1	1	1	1	1	0	1
2046	1	1	1	1	1	1	1	1	1	1	0
2047	1	1	1	1	1	1	1	1	1	1	1

DATA CODE / ACTUAL DATA

DATA CODE		ACTUAL DATA							
		D7	D6	D5	D4	D3	D2	D1	D0
0	00	0	0	0	0	0	0	0	0
1	01	0	0	0	0	0	0	0	1
2	02	0	0	0	0	0	0	1	0
⋮	⋮	⋮	⋮	⋮	⋮	⋮	⋮	⋮	⋮
8	08	0	0	0	0	1	0	0	0
9	09	0	0	0	0	1	0	0	1
10	0A	0	0	0	0	1	0	1	0
11	0B	0	0	0	0	1	0	1	1
12	0C	0	0	0	0	1	1	0	0
13	0D	0	0	0	0	1	1	0	1
14	0E	0	0	0	0	1	1	1	0
15	0F	0	0	0	0	1	1	1	1
16	10	0	0	0	1	0	0	0	0
17	11	0	0	0	1	0	0	0	1
⋮	⋮	⋮	⋮	⋮	⋮	⋮	⋮	⋮	⋮
238	EE	1	1	1	0	1	1	1	0
239	EF	1	1	1	0	1	1	1	1
240	F0	1	1	1	1	0	0	0	0
241	F1	1	1	1	1	0	0	0	1
242	F2	1	1	1	1	0	0	1	0
⋮	⋮	⋮	⋮	⋮	⋮	⋮	⋮	⋮	⋮
248	F8	1	1	1	1	1	0	0	0
249	F9	1	1	1	1	1	0	0	1
250	FA	1	1	1	1	1	0	1	0
251	FB	1	1	1	1	1	0	1	1
252	FC	1	1	1	1	1	1	0	0
253	FD	1	1	1	1	1	1	0	1
254	FE	1	1	1	1	1	1	1	0
255	FF	1	1	1	1	1	1	1	1

IN HEXADECIMAL
IN DECIMAL

MBM10474A-15 (FUJITSU)
4096-BIT (1024x4) BIPOLAR RAM
— TOP VIEW —

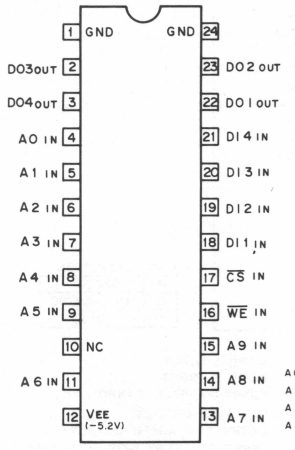

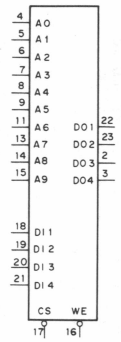

INPUTS		MODE
$\overline{CS}$	$\overline{WE}$	
0	0	WRITE
0	1	READ
1	X	INHIBIT

0 ; LOW LEVEL
1 ; HIGH LEVEL
X ; DON'T CARE

AO~A9 ; ADDRESS INPUTS
DI1~DI4 ; DATA INPUTS
DO1~DO4 ; DATA OUTPUTS
$\overline{CS}$; CHIP SELECT
$\overline{WE}$; WRITE ENABLE

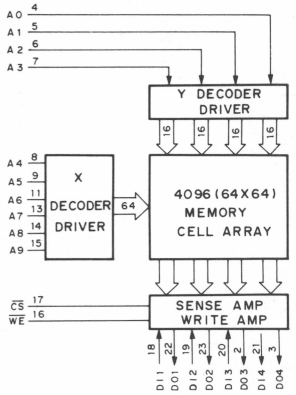

MC10103L (MOTOROLA)
ECL 2-INPUT OR GATE
— TOP VIEW —

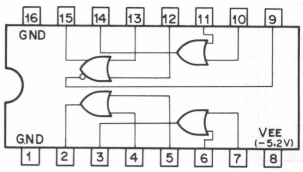

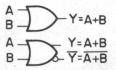

A	B	Y	$\overline{Y}$
0	0	0	1
0	1	1	0
1	0	1	0
1	1	1	0

0; LOW LEVEL
1; HIGH LEVEL

MC10115L (MOTOROLA)
ECL LINE RECEIVER
— TOP VIEW —

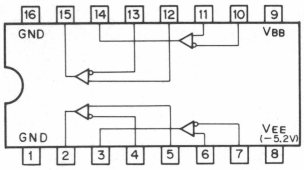

MC10135L (MOTOROLA)
ECL J-K FLIP-FLOP
— TOP VIEW —

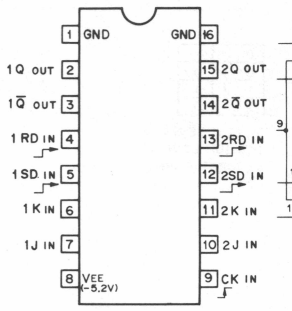

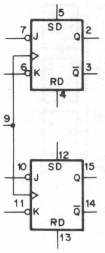

INPUTS					OUTPUTS	
SD	RD	J	K	CK	Q_{n+1}	$\overline{Q_{n+1}}$
1	0	X	X	X	1	0
0	1	X	X	X	0	1
1	1	X	X	X	ND	ND
0	0	0	0	↓	$\overline{Q_n}$	Q_n
0	0	1	0	↓	0	1
0	0	0	1	↓	1	0
0	0	1	1	↓	Q_n	$\overline{Q_n}$

0 ; LOW LEVEL
1 ; HIGH LEVEL
X ; DON'T CARE
ND ; NOT DEFINED

MBM27C32A-30 (FUJITSU) (ACCESS TIME = 300 nS)
C-MOS 32K (4Kx8) UV EPROM
— TOP VIEW —

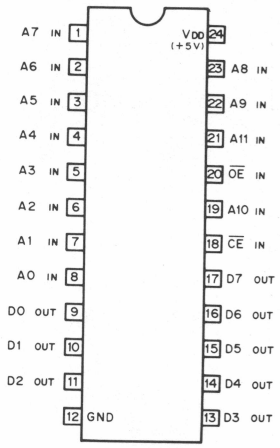

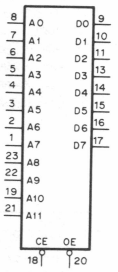

IN		OUT	FUNCTION
CE	OE	Dn	
0	0	DENTERED	READ
1	X	HIGH Z	STANDBY

0; LOW LEVEL
1; HIGH LEVEL
X; DON'T CARE
HIGH Z; HIGH IMPEDANCE

AO-A11 ; ADDRESS
CE ; CHIP ENABLE
OE ; OUTPUT ENABLE
DO-D7 ; DATA OUTPUTS

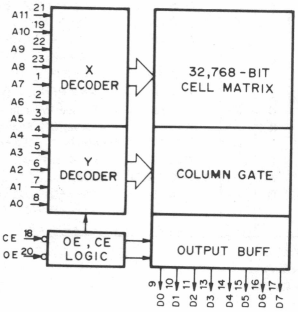

MC10158L (MOTOROLA)
ECL 2-INPUT MULTIPLEXER
— TOP VIEW —

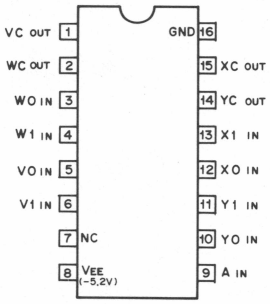

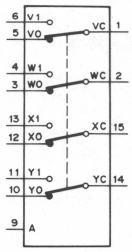

A(CONT)	ON CHANNEL
0	VO, WO, XO, YO
1	V1, W1, X1, Y1

0 ; LOW LEVEL
1 ; HIGH LEVEL

MC10162L (MOTOROLA)
ECL 3-TO-8-LINE DECODER/DEMULTIPLEXER
— TOP VIEW —

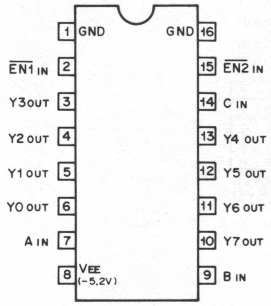

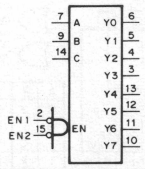

INPUTS				OUTPUTS						
EN	C	B	A	Y7	Y6	Y5	Y4	Y3	Y2	Y1	Y0
1	X	X	X	0	0	0	0	0	0	0	0
0	0	0	0	0	0	0	0	0	0	0	1
0	0	0	1	0	0	0	0	0	0	1	0
0	0	1	0	0	0	0	0	0	1	0	0
0	0	1	1	0	0	0	0	1	0	0	0
0	1	0	0	0	0	0	1	0	0	0	0
0	1	0	1	0	0	1	0	0	0	0	0
0	1	1	0	0	1	0	0	0	0	0	0
0	1	1	1	1	0	0	0	0	0	0	0

EN = $\overline{EN1} \cdot \overline{EN2}$

0 ; LOW LEVEL
1 ; HIGH LEVEL
X ; DON'T CARE

MC10181L (MOTOROLA)
ECL 4-BIT ARITHMETIC LOGIC UNIT/FUNCTION GENERATOR
— TOP VIEW —

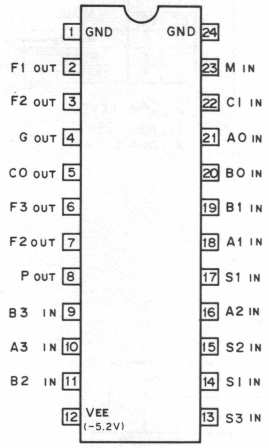

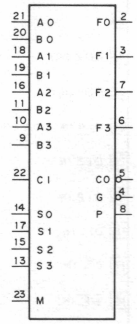

MODE SELECTION

M	MODE
0	ARITHMETIC
1	LOGIC

A ; WORD A INPUT
B ; WORD B INPUT
S ; FUNCTION-SELECT INPUT
F ; FUNCTION OUTPUT
P ; CARRY PROPAGATE OUTPUT
G ; INVERTED CARRY GENERATE OUTPUT
M ; MODE-SELECT INPUT
CI ; CARRY INPUT FOR ADDITION
CO ; CARRY OUTPUT

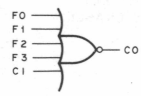

MC10176L (MOTOROLA)
ECL HEX D-TYPE FLIP-FLOP
— TOP VIEW —

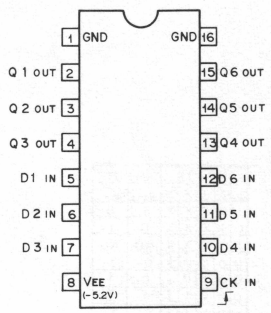

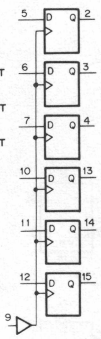

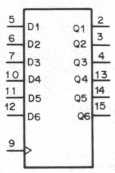

D	CK	Q_{n+1}
0	↓	0
1	↓	1
X	0	Q_n

0 ; LOW LEVEL
1 ; HIGH LEVEL
X ; DON'T CARE

FUNCTION SELECTION
I. POSITIVE LOGIC

SELECTION				OPERATION	
$\overline{S_3}$	S_2	$\overline{S_1}$	$\overline{S_0}$	LOGIC "F"	ARITHMETIC "F"
0	0	0	0	$F=\overline{A}$	F=A PLUS 1
0	0	0	1	$F=\overline{A}+\overline{B}$	F=A PLUS $(A\cdot\overline{B})$
0	0	1	0	$F=\overline{A}+B$	F=A PLUS $(A\cdot B)$
0	0	0	1	F=LOGICAL "1"	F=A TIMES 2
0	1	0	0	$F=\overline{A}\cdot\overline{B}$	F=(A+B)PLUS 0
0	1	0	1	$F=\overline{B}$	F=(A+B)PLUS $(A\cdot\overline{B})$
0	1	1	0	$F=A\ominus B$	F=A PLUS B
0	1	1	1	$F=A+\overline{B}$	F=A PLUS (A+B)
1	0	0	0	$F=\overline{A}\cdot B$	$F=(A+\overline{B})$PLUS 0
1	0	0	1	$F=A\oplus B$	F=A MINUS B MINUS 1
1	0	1	0	F=B	$F=(A+\overline{B})$PLUS $(A\cdot B)$
1	0	1	1	F=A+B	F=A PLUS $(A+\overline{B})$
1	1	0	0	F=LOGICAL "0"	F=MINUS 1 (TWO'S COMPLEMELT)
1	1	0	1	$F=A\cdot\overline{B}$	$F=(A\cdot\overline{B})$MINUS 1
1	1	1	0	$F=A\cdot B$	F=(A·B)MINUS 1
1	1	1	1	F=A	F=A MINUS 1

0 ; LOW LEVEL
1 ; HIGH LEVEL
CI=LOW LEVEL

2. NEGATIVE LOGIC

SELECTION				OPERATION	
S_3	S_2	S_1	S_0	LOGIC "F"	ARITHMETIC "F"
0	0	0	0	$F=\overline{A}$	F=A MINUS 1
0	0	0	1	$F=\overline{A}+\overline{B}$	F=A PLUS $(A+\overline{B})$
0	0	1	0	$F=\overline{A}\cdot B$	F=A PLUS (A+B)
0	0	1	1	F=LOGICAL "0"	F=A TIMES 2
0	1	0	0	$F=\overline{A}\cdot\overline{B}$	F=(A·B) MINUS 1
0	1	0	1	$F=\overline{B}$	F=(A·B)PLUS $(A+\overline{B})$
0	1	1	0	$F=A\oplus B$	F=A PLUS B
0	1	1	1	$F=A\cdot\overline{B}$	F=A PLUS $(A\cdot\overline{B})$
1	0	0	0	$F=\overline{A}+B$	$F=(A\cdot\overline{B})$MINUS 0
1	0	0	1	$F=A\cdot B$	F=A MINUS B MINUS 1
1	0	1	0	F=B	$F=(A\cdot\overline{B})$PLUS (A+B)
1	0	1	1	$F=A\cdot B$	$F=(A\cdot\overline{B})$PLUS A
1	1	0	0	F=LOGICAL "1"	F=MINUS 1 (TWO'S COMPLEMENT)
1	1	0	1	$F=A+\overline{B}$	$F=(A+\overline{B})$PLUS 0
1	1	1	0	F=A+B	F=(A+B)PLUS 0
1	1	1	1	F=A	F=A PLUS 0

0 ; LOW LEVEL
1 ; HIGH LEVEL
CI=HIGH LEVEL

MC74HC02N (MOTOROLA)
TC74HC02P (TOSHIBA)
C MOS 2-INPUT POSITIVE-NOR GATE
— TOP VIEW —

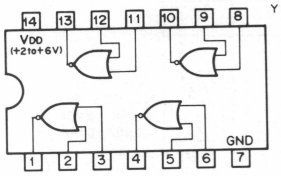

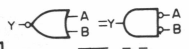

$Y = \overline{A+B} = \overline{A} \cdot \overline{B}$

A	B	Y
0	0	1
0	1	0
1	0	0
1	1	0

0 : LOW LEVEL
1 ; HIGH LEVEL

SN74LS00N (TI)
TTL 2-INPUT POSITIVE-NAND GATE
— TOP VIEW —

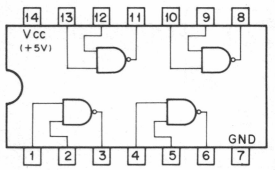

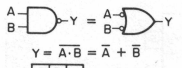

$Y = \overline{A \cdot B} = \overline{A} + \overline{B}$

A	B	Y
0	0	1
0	1	1
1	0	1
1	1	0

0 ; LOW LEVEL
1 ; HIGH LEVEL

MCM10149L (MOTOROLA)
ECL 1024-BIT (256x4) PROM
— TOP VIEW —

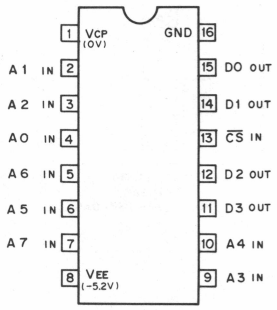

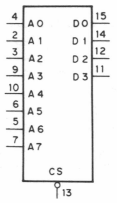

OUTPUT MODE

CS	OUTPUT
0	HI-IMPEADANCE
1	ENABLE

0 ; ECL LOW LEVEL
1 ; ECL HIGH LEVEL

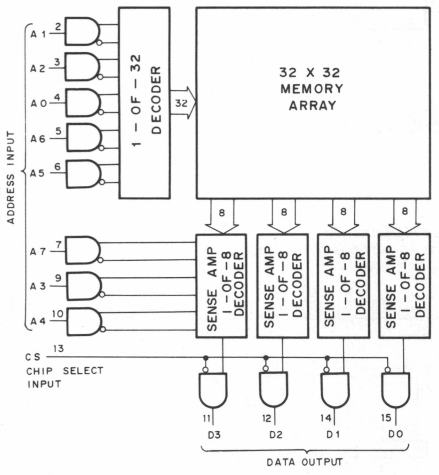

SN74LS123N (TI)
TTL RETRIGGERABLE MONOSTABLE MULTIVIBRATOR WITH DIRECT RESET
— TOP VIEW —

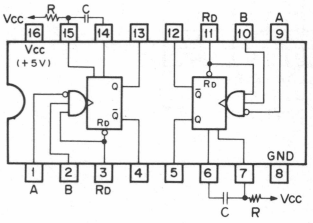

INPUTS			OUTPUTS	
R_D	A	B	Q	$\overline{Q}$
0	X	X	0	1
X	1	X	0	1
X	X	0	0	1
1	0	↑	⊓	⊔
1	↓	1	⊓	⊔
↑	0	1	⊓	⊔

0 ; LOW LEVEL
1 ; HIGH LEVEL
X ; DON'T CARE

OUTPUT PULSE WIDTH

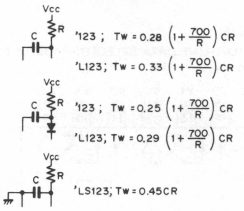

SN74LS148N (TI)
TTL 8-TO-3-LINE PRIORITY ENCODER
— TOP VIEW —

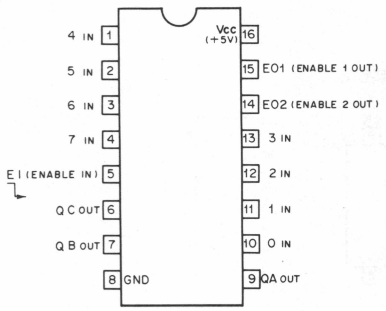

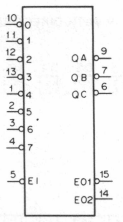

INPUTS								OUTPUTS				
EI	7	6	5	4	3	2	1	0	QC	QB	QA	EO1	EO2
1	X	X	X	X	X	X	X	X	1	1	1	1	1
0	1	1	1	1	1	1	1	1	1	1	1	0	1
0	1	1	1	1	1	1	1	0	1	1	1	1	0
0	1	1	1	1	1	1	0	X	1	1	0	1	0
0	1	1	1	1	1	0	X	X	1	0	1	1	0
0	1	1	1	1	0	X	X	X	1	0	0	1	0
0	1	1	1	0	X	X	X	X	0	1	1	1	0
0	1	1	0	X	X	X	X	X	0	1	0	1	0
0	1	0	X	X	X	X	X	X	0	0	1	1	0
0	0	X	X	X	X	X	X	X	0	0	0	1	0

0 ; LOW LEVEL 1 ; HIGH LEVEL X ; DON'T CARE

SN74265N (TI)
TTL COMPLEMENTARY-OUTPUT ELEMENT
— TOP VIEW —

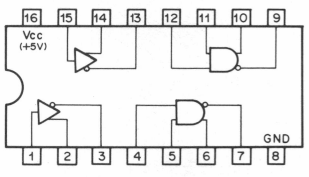

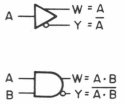

SN74LS153N (TI)
TTL 4-LINE-TO-1-LINE DATA SELECTOR/MULTIPLEXER
— TOP VIEW —

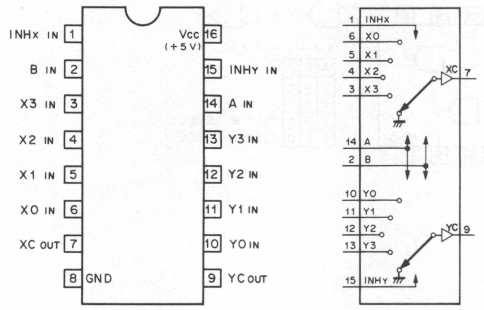

CONTROL IN			ON CHANNEL
INH	B	A	
0	0	0	0
0	0	1	1
0	1	0	2
0	1	1	3
1	X	X	GND

0;LOW LEVEL
1;HIGH LEVEL
X;DON'T CARE

SN74LS157N (TI)
TTL 2-LINE-TO-1-LINE DATA SELECTOR/MULTIPLEXER
— TOP VIEW —

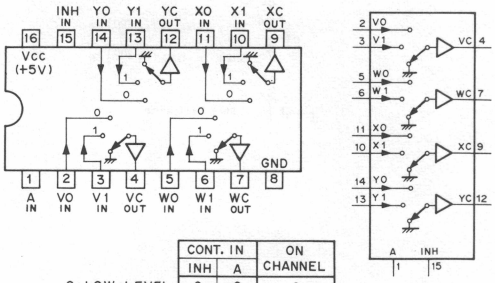

CONT. IN		ON CHANNEL
INH	A	
0	0	0
0	1	1
1	X	GND

0;LOW LEVEL
1;HIGH LEVEL
X;DON'T CARE

SN74LS174N (TI)
TTL D-TYPE FLIP-FLOP WITH DIRECT RESET
— TOP VIEW —

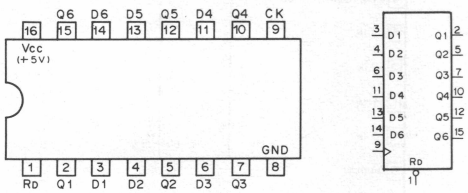

EACH FLIP-FLOP

INPUTS			OUT
RD	CK	D	Q
0	X	X	0
1	↓	0	0
1	↓	1	1
1	0	X	Q0

0;LOW LEVEL
1;HIGH LEVEL
X;DON'T CARE

SN74LS221N (TI)
TTL MONOSTABLE MULTIVIBRATOR WITH SCHMITT TRIGGER INPUT
— TOP VIEW —

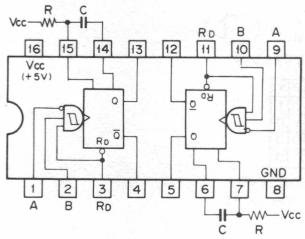

INPUTS			OUTPUTS	
RD	A	B	Q	$\overline{Q}$
0	X	X	0	1
X	1	X	0	1
X	X	0	0	1
1	0	↑	⊓	⊔
1	↓	1	⊓	⊔
↑	0	1	⊓	⊔

0;LOW LEVEL
1;HIGH LEVEL
X;DON'T CARE

OUTPUT PULSE WIDTH = 0.7CR

SN74LS244N (TI)
TTL 3-STATE SCHMITT TRIGGER BUFFER/DRIVER
— TOP VIEW —

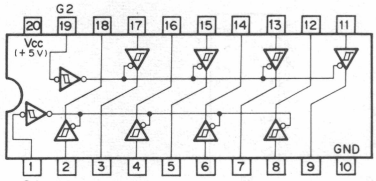

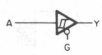

G	A	Y
0	0	0
0	1	1
1	X	HI-Z

0;LOW LEVEL
1;HIGH LEVEL
X;DON'T CARE
HI-Z;HIGH IMPEDANCE

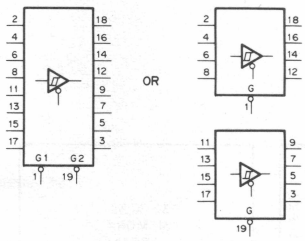

SN74LS30N (TI)
TTL 8-INPUT POSITIVE-NAND GATE
— TOP VIEW —

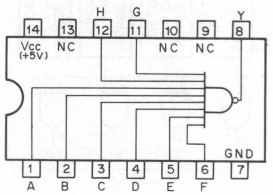

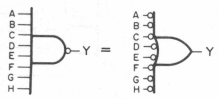

$Y = \overline{A \cdot B \cdot C \cdot D \cdot E \cdot F \cdot G \cdot H}$
$= \overline{A} + \overline{B} + \overline{C} + \cdots\cdots + \overline{H}$

SN74LS378N (TI)

TTL D-TYPE FLIP-FLOP WITH ENABLE

— TOP VIEW —

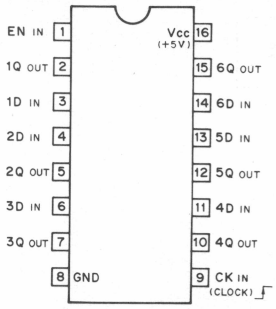

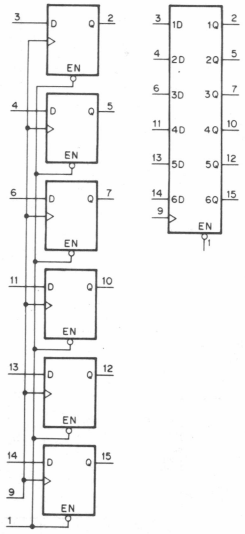

EACH FLIP-FLOP

INPUTS			OUT
EN	CK	D	Q
1	X	X	Qo
0	↓	1	1
0	↓	0	0
X	0	X	Qo

0 ; LOW LEVEL
1 ; HIGH LEVEL
X ; DON'T CARE

SN74LS74AN (TI)

TTL D-TYPE FLIP FLOP WITH DIRECT SET/RESET

— TOP VIEW —

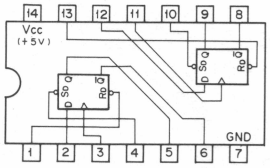

INPUTS				OUTPUTS	
Sd	Rd	CK	D	Qn+1	$\overline{Qn+1}$
0	1	X	X	1	0
1	0	X	X	0	1
0	0	X	X	1*	1*
1	1	↓	1	1	0
1	1	↓	0	0	1
1	1	0	X	Qn	$\overline{Qn}$

0; LOW LEVEL
1; HIGH LEVEL
X; DON'T CARE
1*; NONSTABLE

SN74S163N (TI)

TTL PRESETTABLE SYNCHRONOUS 4-BIT BINARY COUNTER

— TOP VIEW —

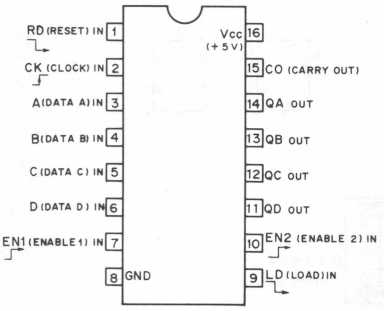

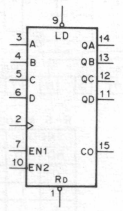

MODE SELECTION

CONTROL INPUTS				MODE
RD	LD	EN1	EN2	
0	X	X	X	RESET (SYNCHRONOUS)
1	0	X	X	PRESET (SYNCHRONOUS)
1	1	0	X	NO COUNT
1	1	X	0	NO COUNT
1	1	1	1	COUNT

0; LOW LEVEL
1; HIGH LEVEL
X; DON'T CARE

COUNT SEQUENCE

COUNT	OUTPUTS			
	QD	QC	QB	QA
0	0	0	0	0
1	0	0	0	1
2	0	0	1	0
3	0	0	1	1
4	0	1	0	0
5	0	1	0	1
6	0	1	1	0
7	0	1	1	1
8	1	0	0	0
9	1	0	0	1
10	1	0	1	0
11	1	0	1	1
12	1	1	0	0
13	1	1	0	1
14	1	1	1	0
15	1	1	1	1

CARRY OUTPUT "CO"

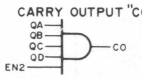

CO IS HIGH WHEN EN2 INPUT IS HIGH AND COUNT IS "15".

SN74S175N (TI)

TTL D-TYPE FLIP-FLOP WITH CLEAR

— TOP VIEW —

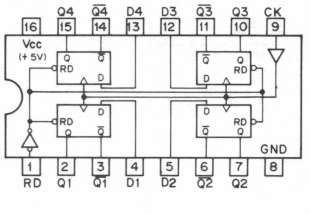

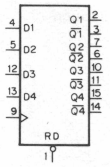

RD	CK	D	Q	$\overline{Q}$
0	X	X	0	1
1	↓	1	1	0
1	↓	0	0	1
1	0	X	Qo	$\overline{Qo}$

0; LOW LEVEL
1; HIGH LEVEL
X; DON'T CARE

TC4050BP (TOSHIBA)

C-MOS NON-INVERTING TYPE BUFFER/CONVERTER

— TOP VIEW —

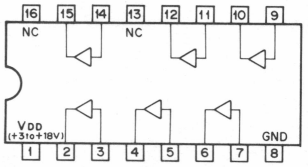

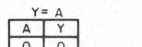

Y = A

A	Y
0	0
1	1

TC40H074P (TOSHIBA)
C-MOS HIGH SPEED D-TYPE FLIP-FLOP WITH DIRECT SET/RESET
— TOP VIEW —

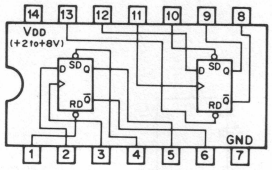

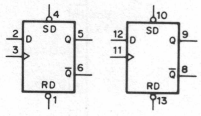

D-MODE

tn	tn + 1	
D	Q	$\overline{Q}$
0	0	1
1	1	0

R-S MODE

INPUT		OUTPUT	
RD	SD	Q	$\overline{Q}$
0	0	1	1
0	1	0	1
1	0	1	0
1	1	D-MODE	

0; LOW LEVEL
1; HIGH LEVEL

TC40H163P (TOSHIBA)
C-MOS PRESETTABLE SYNCHRONOUS 4-BIT BINARY COUNTER
— TOP VIEW —

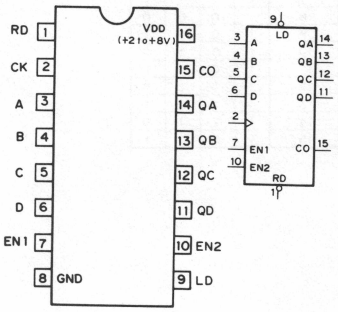

MODE SELECTION

CONT. INPUTS				MODE
RD	LD	EN1	EN2	
0	X	X	X	RESET (SYNCHRONOUS)
1	0	X	X	PRESET (SYNCHRONOUS)
1	1	0	X	NO COUNT
1	1	X	0	NO COUNT
1	1	1	1	COUNT

CARRY OUTPUT "CO"

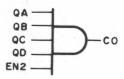

CO GOES HIGH WHEN EN2 IS HIGH AND COUNT IS "15".

COUNT SEQUENCE

COUNT	OUTPUTS			
	QD	QC	QB	QA
0	0	0	0	0
1	0	0	0	1
2	0	0	1	0
3	0	0	1	1
⋮	⋮	⋮	⋮	⋮
13	1	1	0	1
14	1	1	1	0
15	1	1	1	1

0; LOW LEVEL
1; HIGH LEVEL
X; DON'T CARE

TL082CP (TI)
OPERATIONAL AMPLIFIER
(J FET-INPUT)
— TOP VIEW —

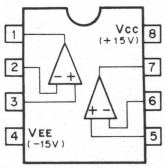

TL431CLPB (TI)
ADJUSTABLE PRECISION SHUNT REGULATOR

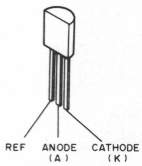

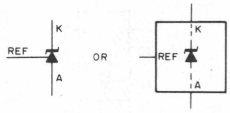

TL607CP (TI)
TL607CPS (TI) FLAT PACKAGE
P-MOS ANALOG SWITCH
— TOP VIEW —

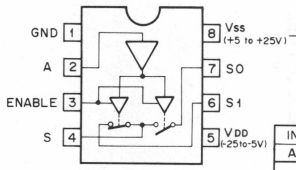

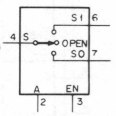

INPUTS		SW
A	EN	
X	0	OPEN
0	1	6–7
1	1	6–7

0; LOW LEVEL
1; HIGH LEVEL
X; DON'T CARE

TL610CP (TI)
MOS ANALOG SWITCH
— TOP VIEW —

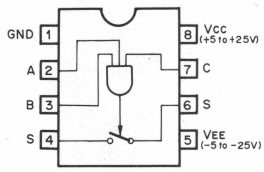

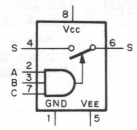

CONT IN			S
A	B	C	
0	X	X	OFF(OPEN)
X	0	X	OFF(OPEN)
X	X	0	OFF(OPEN)
1	1	1	ON(CLOSED)

0; LOW LEVEL
1; HIGH LEVEL
X; DON'T CARE

SECTION 8
MOUNTED BOARD AND SCHEMATIC DIAGRAM

BOARD LAYOUT

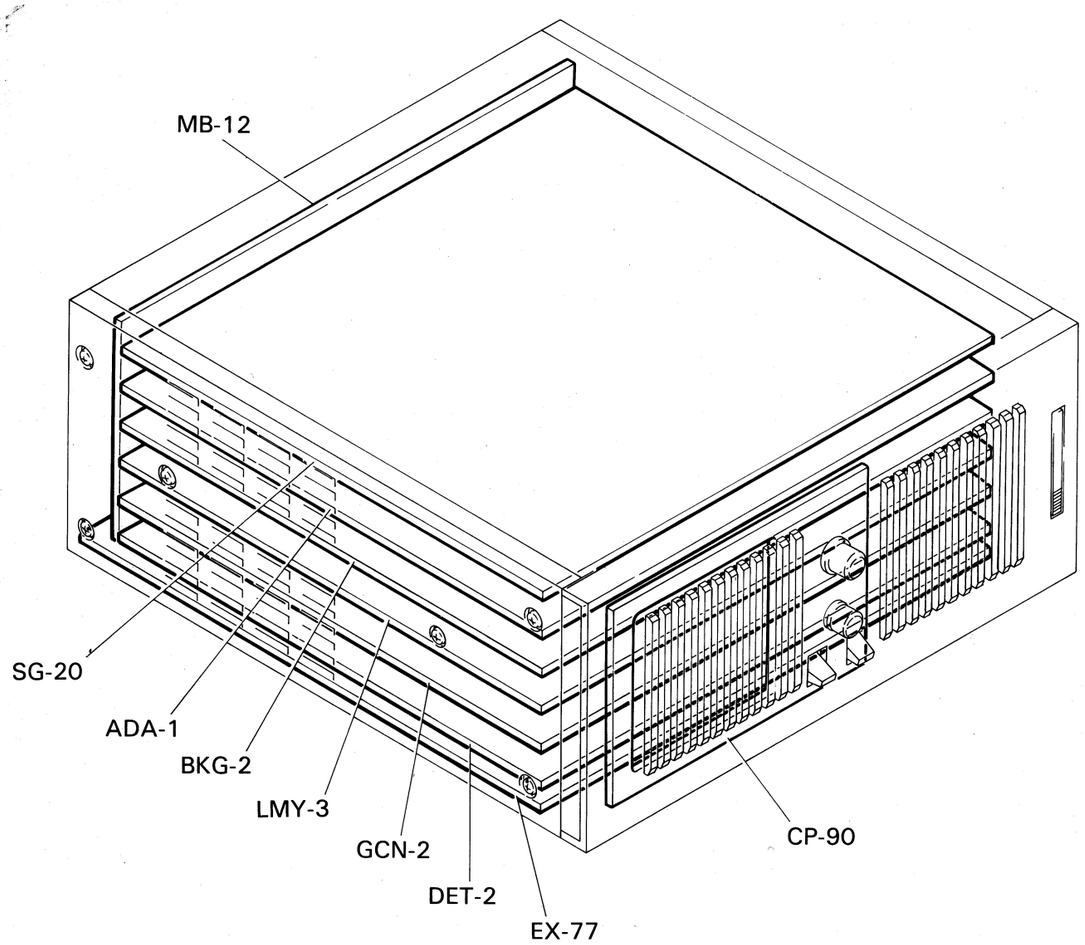

Serial No. 10101 to 10115

ADA-1 BOARD

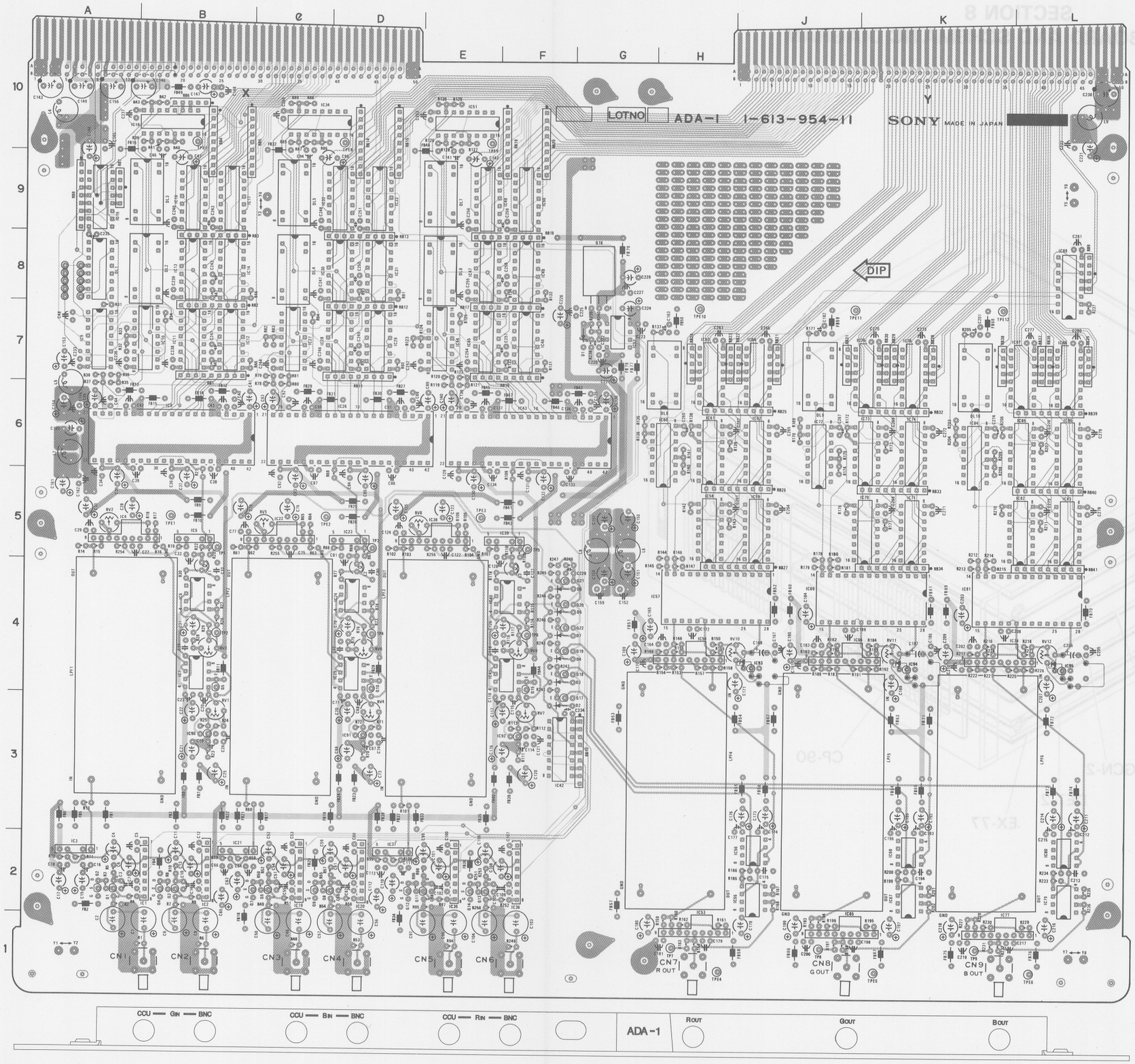

8-3(a)

8-4(a)

CN1	1B	IC79	2L
CN2	1B	IC80	2L
CN3	1C	IC81	4L
CN4	1D	IC82	5L
CN5	1E	IC83	5L
CN6	1F	IC84	6K
CN7	1H	IC85	6L
CN8	1J	IC86	6L
CN9	1K	IC87	7L
		IC88	7L
D1	7G	IC89	8L
D2	3F	IC90	3B
D3	4F	IC91	3D
D4	4F	IC92	3F
D5	4F	IC93	4J
D6	4F	IC94	4K
D7	4F	IC95	4L
DL1	8A	LPF1	4A
DL2	8B	LPF2	4C
DL3	9B	LPF3	4E
DL4	8C	LPF4	3H
DL5	9C	LPF5	3J
DL6	8E	LPF6	3K
DL7	9E		
DL8	7H	Q1	2A
DL9	7J	Q2	2A
DL10	7K	Q3	2B
		Q4	2B
IC1	2B	Q5	4B
IC2	2B	Q6	2C
IC3	2A	Q7	2C
IC4	5A	Q8	2D
IC5	5B	Q9	2C
IC6	4B	Q10	4D
IC7	4B	Q11	2E
IC8	6B	Q12	2D
IC9	7A	Q13	2E
IC10	7B	Q14	2E
IC11	7B	Q15	4F
IC12	7B	Q16	7G
IC13	8B	Q17	3F
IC14	8B	Q18	4F
IC15	9A	Q19	4F
IC16	9B	Q20	4F
IC17	9B	Q21	4F
IC18	10B	Q22	4F
IC19	2C		
IC20	2D	RV1	3B
IC21	2B	RV2	5A
IC22	5C	RV3	4B
IC23	5D	RV4	3D
IC24	4D	RV5	5C
IC25	4D	RV6	4D
IC26	6D	RV7	3F
IC27	7C	RV8	5D
IC28	7D	RV9	4F
IC29	7D	RV10	4J
IC30	8D	RV11	4K
IC31	8D	RV12	4L
IC32	9D		
IC33	9D	TP1	5B
IC34	10C	TP2	4B
IC35	2E	TP3	5D
IC36	2F	TP4	4D
IC37	2D	TP5	5F
IC38	5E	TP6	4F
IC39	5F	TP7	1H
IC40	4F	TP8	1J
IC41	4F	TP9	1K
IC42	3F		
IC43	6F	TPE1	5B
IC44	7E	TPE2	5C
IC45	7E	TPE3	5E
IC46	7F	TPE4	1H
IC47	8E	TPE5	1K
IC48	8F	TPE6	1L
IC49	9E	TPE7	10B
IC50	9F	TPE8	10D
IC51	10E	TPE9	10E
IC52	7G	TPE10	7H
IC53	1H	TPE11	7J
IC54	4H	TPE12	7K
IC55	2J		
IC56	2J		
IC57	4H		
IC58	5H		
IC59	5J		
IC60	6H		
IC61	6H		
IC62	6J		
IC63	7H		
IC64	7J		
IC65	1J		
IC66	4J		
IC67	2K		
IC68	2K		
IC69	4K		
IC70	5K		
IC71	5K		
IC72	6J		
IC73	6K		
IC74	6K		
IC75	7K		
IC76	7K		
IC77	1K		
IC78	4K		

RB6, 7, 9, 21~24, 28~31, 35~38



RB1~5, 8, 10~20, 25, 26, 27, 32, 33, 34, 39, 40, 41

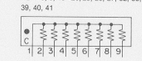

ADA-1 -COMPONENT SIDE-
1-613-954-11
HDIE-100(S)10101~10115
HDIE-1001(N)10101~10115

ADA-1 ADA-1

ADA-1 BOARD; A/D & D/A CONVERTER

Serial No. 10101 to 10115

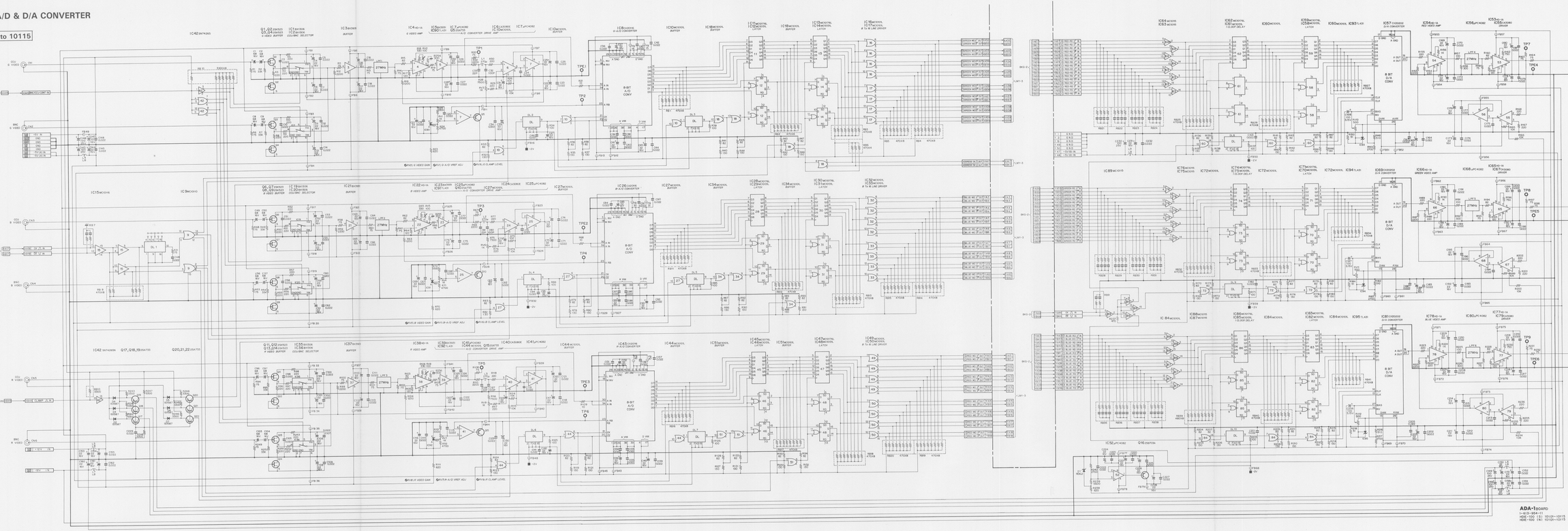

Serial No. 10201 and higher

ADA-1 BOARD

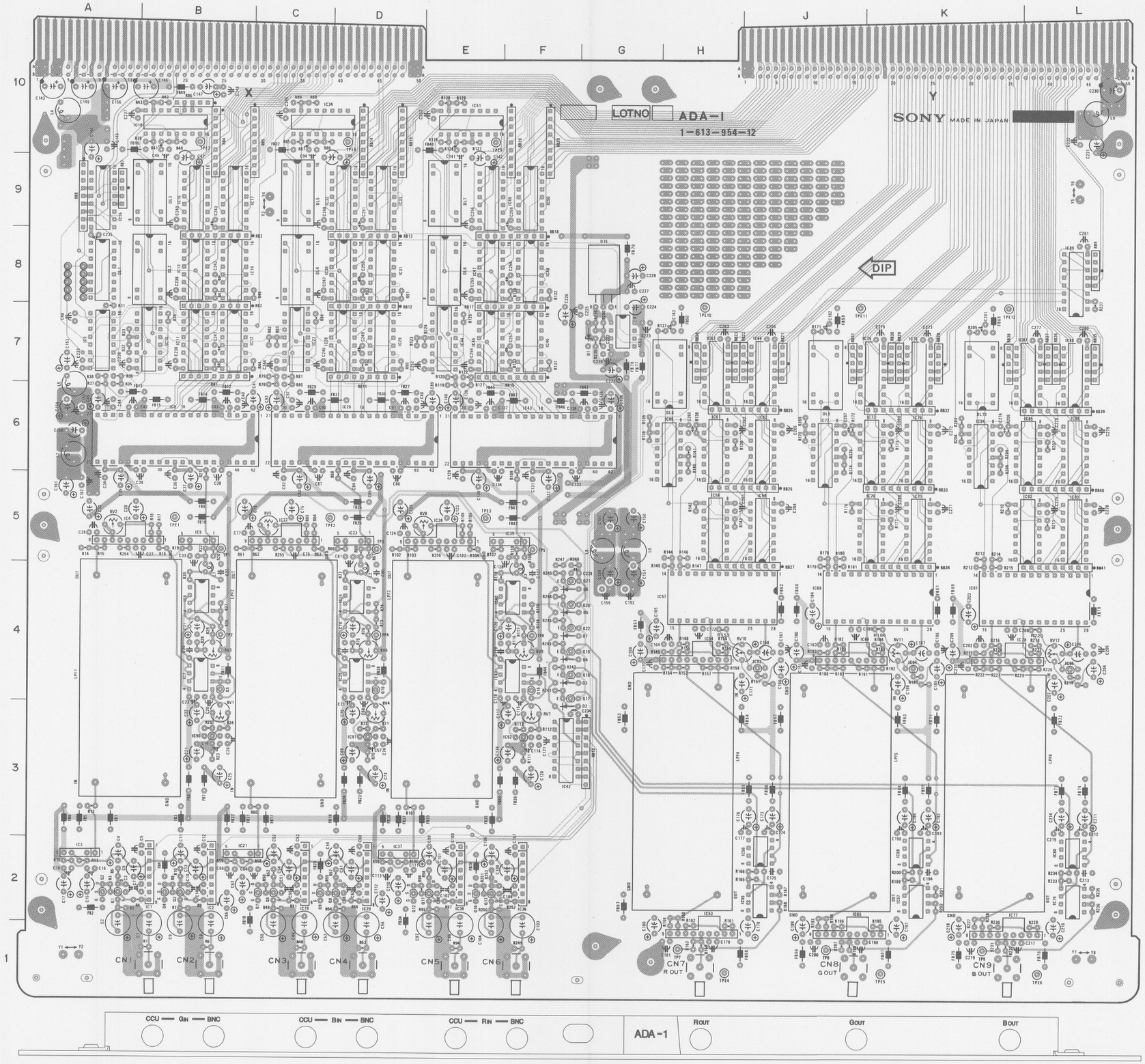

ADA-1 -COMPONENT SIDE-
1-613-954-12
HDIE-100(S)10201~

8-3(b)

8-4(b)

CN1	1B	IC79	2L
CN2	1B	IC80	2L
CN3	1C	IC81	4L
CN4	1D	IC82	5L
CN5	1E	IC83	5L
CN6	1F	IC84	6K
CN7	1H	IC85	6L
CN8	1J	IC86	6L
CN9	1K	IC87	7L
		IC88	7L
D1	7G	IC89	8L
D2	3F	IC90	3B
D3	4F	IC91	3D
D4	4F	IC92	3F
D5	4F	IC93	4J
D6	4F	IC94	4K
D7	4F	IC95	4L
DL1	8A	LPF1	4A
DL2	8B	LPF2	4C
DL3	9B	LPF3	4E
DL4	8C	LPF4	3H
DL5	9C	LPF5	3J
DL6	8E	LPF6	3K
DL7	9E		
DL8	7H	Q1	2A
DL9	7J	Q2	2A
DL10	7K	Q3	2B
		Q4	2B
IC1	2B	Q5	4B
IC2	2B	Q6	2C
IC3	2A	Q7	2C
IC4	5A	Q8	2D
IC5	5B	Q9	2C
IC6	4B	Q10	4D
IC7	4B	Q11	2E
IC8	6B	Q12	2D
IC9	7A	Q13	2E
IC10	7B	Q14	2E
IC11	7B	Q15	4F
IC12	7B	Q16	7G
IC13	8B	Q17	3F
IC14	8B	Q18	4F
IC15	9A	Q19	4F
IC16	9B	Q20	4F
IC17	9B	Q21	4F
IC18	10B	Q22	4F
IC19	2C		
IC20	2D	RV1	3B
IC21	2B	RV2	5A
IC22	5C	RV3	4B
IC23	5D	RV4	3D
IC24	4D	RV5	5C
IC25	4D	RV6	4D
IC26	6D	RV7	3F
IC27	7C	RV8	5D
IC28	7D	RV9	4F
IC29	7D	RV10	4J
IC30	8D	RV11	4K
IC31	8D	RV12	4L
IC32	9D		
IC33	9D	TP1	5B
IC34	10C	TP2	4B
IC35	2E	TP3	5D
IC36	2F	TP4	4D
IC37	2D	TP5	5F
IC38	5E	TP6	4F
IC39	5F	TP7	1H
IC40	4F	TP8	1J
IC41	4F	TP9	1K
IC42	3F		
IC43	6F	TPE1	5B
IC44	7E	TPE2	5C
IC45	7E	TPE3	5E
IC46	7F	TPE4	1H
IC47	8E	TPE5	1K
IC48	8F	TPE6	1L
IC49	9E	TPE7	10B
IC50	9F	TPE8	10D
IC51	10E	TPE9	10E
IC52	7G	TPE10	7H
IC53	1H	TPE11	7J
IC54	4H	TPE12	7K
IC55	2J		
IC56	2J		
IC57	4H		
IC58	5H		
IC59	5J		
IC60	6H		
IC61	6H		
IC62	6J		
IC63	7H		
IC64	7J		
IC65	1J		
IC66	4J		
IC67	2K		
IC68	2K		
IC69	4K		
IC70	5K		
IC71	5K		
IC72	6J		
IC73	6K		
IC74	6K		
IC75	7K		
IC76	7K		
IC77	1K		
IC78	4K		

RB6, 7, 9, 21~24, 28~31, 35~38

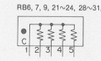

RB1~5, 8, 10~20, 25, 26, 27, 32, 33, 34, 39, 40, 41

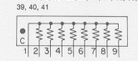

ADA-1 ADA-1

ADA-1 BOARD; A/D & D/A CONVERTER

Serial No. 10201 and higher

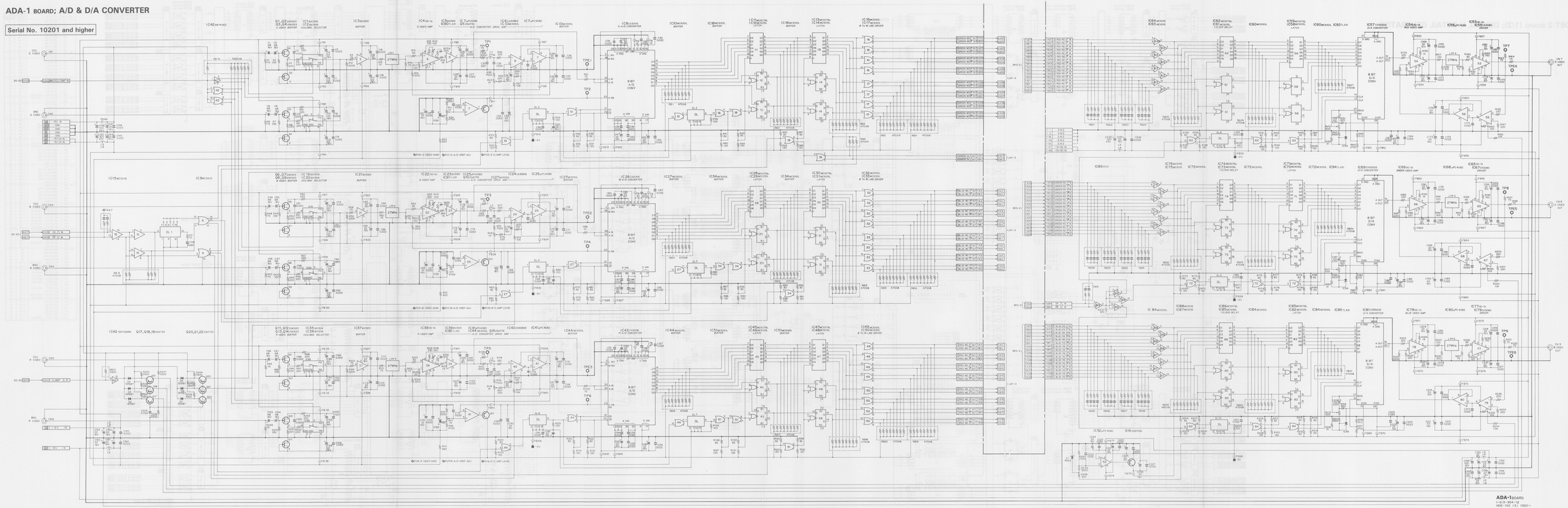

DET-2 (1/2) DET-2 (1/2)

DET-2 BOARD (1/2); DIGITAL V-DETAIL GENERATOR

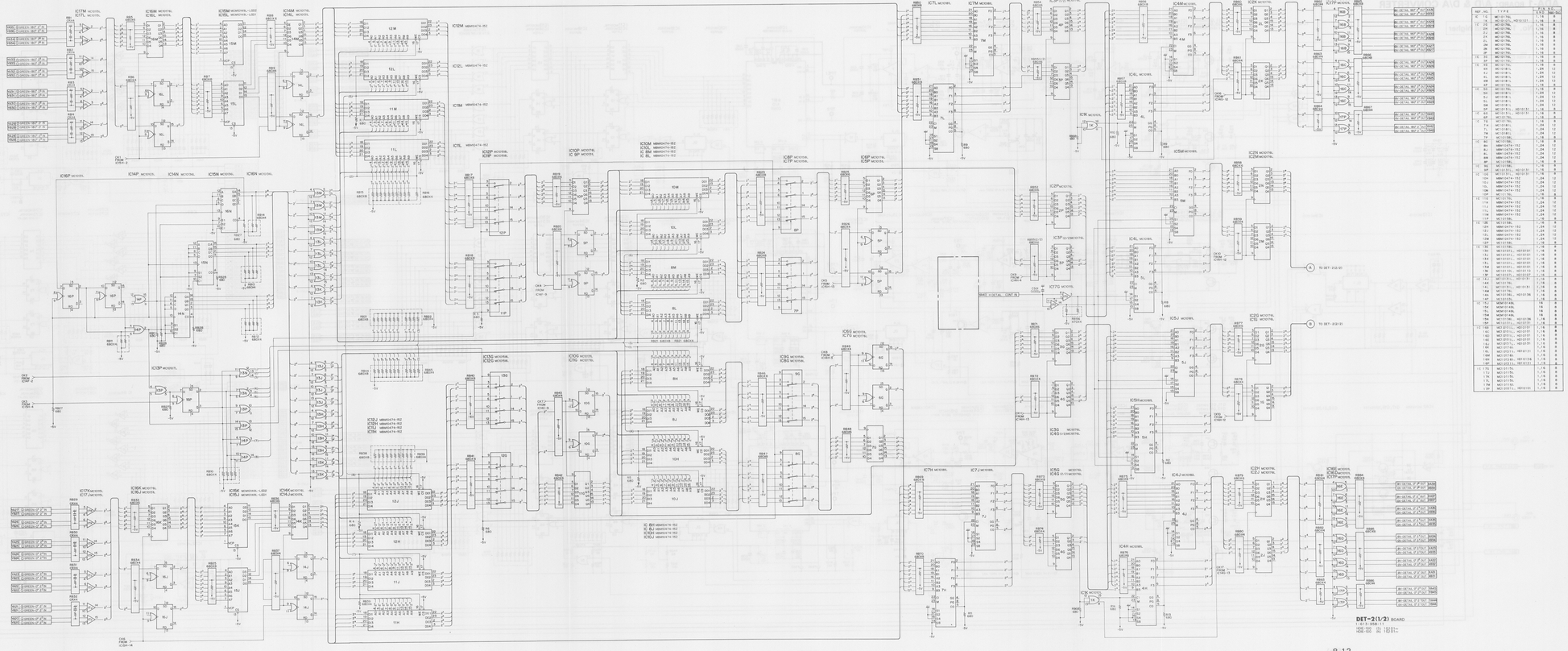

DET-2 BOARD

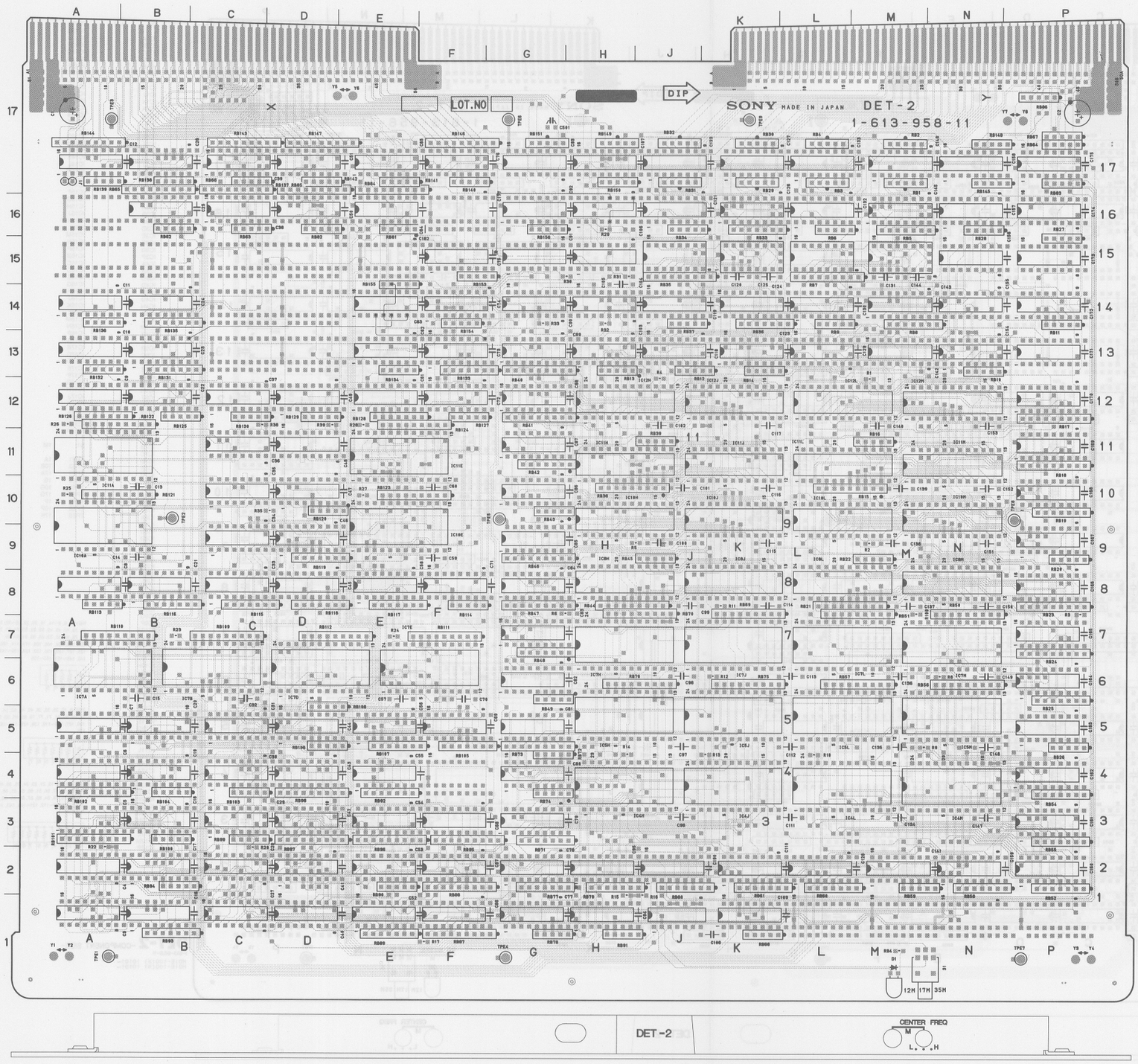

D1 1M

IC1A IC1B IC1C IC1D IC1E IC1F IC1G IC1H IC1J IC1K IC2A IC2B IC2C IC2D IC2E IC2F IC2G IC2H IC2J IC2K IC2L IC2M IC2N IC2P IC3A IC3B IC3C IC3D IC3E IC3F IC3G IC3P IC4A IC4B IC4C IC4D IC4E IC4G IC4H IC4J IC4L IC4M IC4P IC5A IC5B IC5C IC5D IC5E IC5F IC5G IC5H IC5J IC5L IC5M IC5P IC6G IC6P IC7A IC7B IC7C IC7D IC7E IC7G IC7H IC7J IC7L IC7M IC7P IC8A IC8B IC8C IC8D IC8E IC8F IC8G IC8H IC8J IC8L IC8M IC8P IC9C IC9D IC9G IC9P IC10A IC10C IC10D IC10E IC10G IC10H IC10J IC10L IC10M IC10P IC11A IC11C IC11D IC11E IC11G IC11H IC11J IC11L IC11M IC11P IC12A IC12B IC12C IC12D IC12E IC12F IC12G IC12H IC12J IC12L IC12M IC12P

IC13A IC13B IC13E IC13F IC13G IC13H IC13J IC13K IC13L IC13M IC13N IC13P IC14A IC14B IC14E IC14F IC14G IC14H IC14J IC14K IC14L IC14M IC14N IC14P IC15F IC15G IC15H IC15J IC15K IC15L IC15M IC15N IC15P IC16B IC16C IC16D IC16E IC16G IC16H IC16J IC16K IC16L IC16M IC16N IC16P IC17A IC17B IC17C IC17D IC17E IC17F IC17G IC17H IC17J IC17K IC17L IC17M IC17N IC17P

S1 1M

TPE1 1A
TPE2 10B
TPE3 17A
TPE4 1G
TPE5 10G
TPE6 17G
TPE7 1P
TPE8 10P
TPE9 17K

RB1~4, 6, 9~14, 16, 20, 22, 26~32, 34, 37, 39, 43, 45, 49, 59, 62, 63, 64, 67, 72, 74, 78, 81, 82, 83, 86, 90, 91, 94, 99, 100, 103, 104, 106, 108, 113, 114, 120, 125, 127, 129, 130, 132, 134, 136~142, 145, 148~151, 153~156



RB5, 8, 19, 25, 33, 36, 42, 48, 52, 54, 55, 58, 60, 61, 71, 77, 79, 80, 89, 92, 93, 105, 107, 115~119, 126, 128, 131, 133, 135



RB7, 15, 17, 18, 21, 23, 24, 35, 38, 40, 41, 44, 46, 47, 50, 51, 56, 57, 65, 66, 69, 70, 73, 75, 76, 84, 85, 87, 88, 95~98, 101, 102, 109~112, 121~124, 143, 144, 146, 147

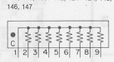

DET-2 -COMPONENT SIDE-
1-613-958-11
HDIE-100(S) 10101~
HDIE-100(N) 10101~

DET-2 (2/2)

DET-2 BOARD

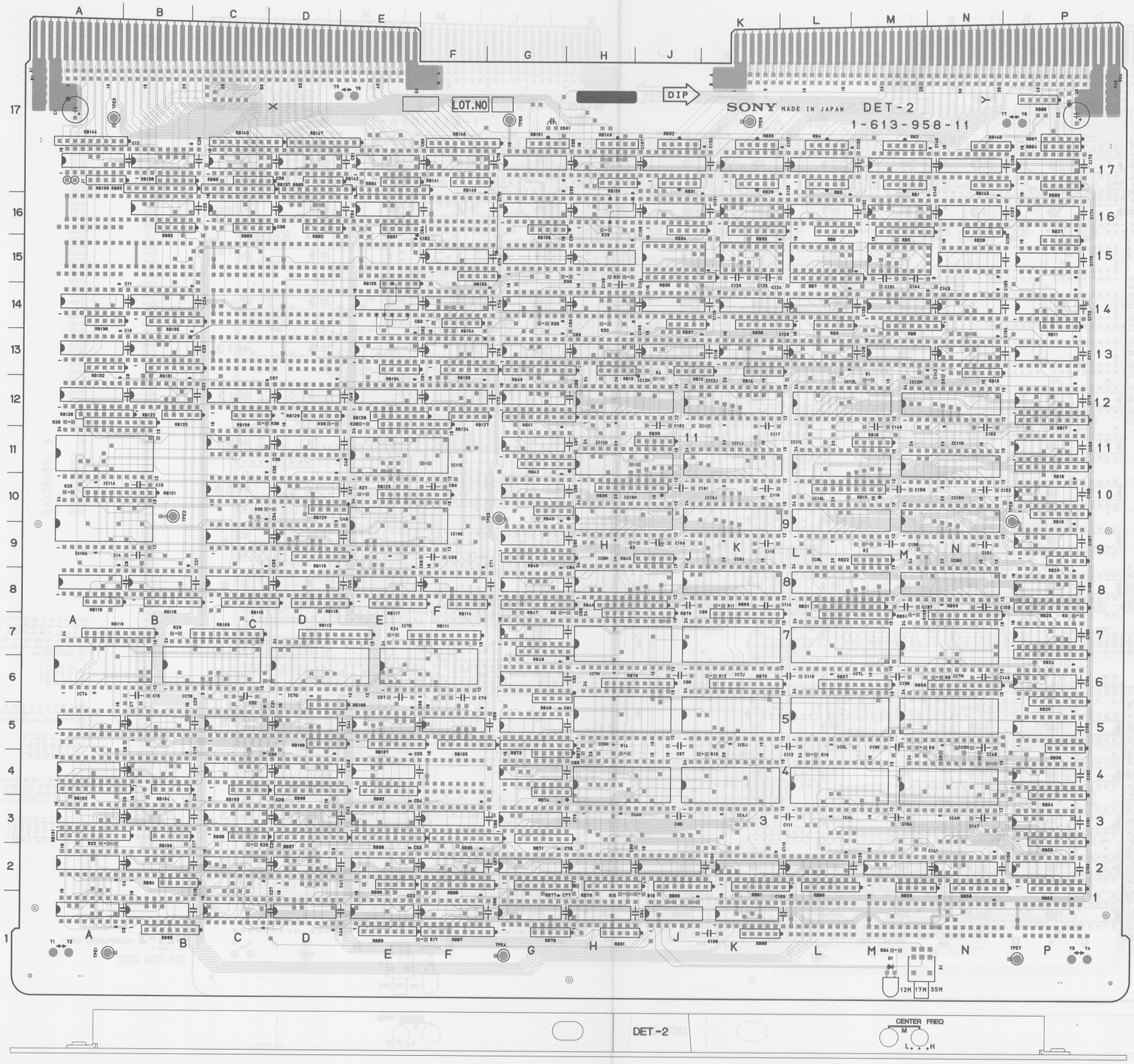

DET-2 -COMPONENT SIDE-
1-613-958-11
HDIE-100(S) 10101~
HDIE-100(N) 10101~

D1	1M	IC13A
		IC13B
IC1A		IC13E
IC1B		IC13F
IC1C		IC13G
IC1D		IC13H
IC1E		IC13J
IC1F		IC13K
IC1G		IC13L
IC1H		IC13M
IC1J		IC13N
IC1K		IC13P
IC2A		IC14A
IC2B		IC14B
IC2C		IC14E
IC2D		IC14F
IC2E		IC14G
IC2F		IC14H
IC2G		IC14J
IC2H		IC14K
IC2J		IC14L
IC2K		IC14M
IC2L		IC14N
IC2M		IC14P
IC2N		IC15F
IC2P		IC15G
IC3A		IC15H
IC3B		IC15J
IC3C		IC15K
IC3D		IC15L
IC3E		IC15M
IC3F		IC15N
IC3G		IC15P
IC3P		IC16B
IC4A		IC16C
IC4B		IC16D
IC4C		IC16E
IC4D		IC16G
IC4E		IC16H
IC4G		IC16J
IC4H		IC16K
IC4J		IC16L
IC4L		IC16M
IC4M		IC16N
IC4P		IC16P
IC5A		IC17A
IC5B		IC17B
IC5C		IC17C
IC5D		IC17D
IC5E		IC17E
IC5F		IC17F
IC5G		IC17G
IC5H		IC17H
IC5J		IC17J
IC5L		IC17K
IC5M		IC17L
IC5P		IC17M
IC6G		IC17N
IC6P		IC17P
IC7A		
IC7B		S1 1M
IC7C		
IC7D		TPE1 1A
IC7E		TPE2 10B
IC7G		TPE3 17A
IC7H		TPE4 1G
IC7J		TPE5 10G
IC7L		TPE6 17G
IC7M		TPE7 1P
IC7P		TPE8 10P
IC8A		TPE9 17K
IC8B		
IC8C		
IC8D		
IC8E		
IC8F		
IC8G		
IC8H		
IC8J		
IC8L		
IC8M		
IC8P		
IC9C		
IC9D		
IC9G		
IC9P		RB1~4, 6, 9~14, 16, 20, 22, 26~32, 34,
IC10A		37, 39, 43, 45, 49, 59, 62, 63, 64, 67, 72,
IC10C		74, 78, 81, 82, 83, 86, 90, 91, 94, 99,
IC10D		100, 103, 104, 106, 108, 113, 114, 120,
IC10E		125, 127, 129, 130, 132, 134, 136~142,
IC10G		145, 148~151, 153~156
IC10H		RB24
IC10J		
IC10L		
IC10M		
IC10P		
IC11A		
IC11C		RB5, 8, 19, 25, 33, 36, 42, 48, 52, 54,
IC11D		55, 58, 60, 61, 71, 77, 79, 80, 89, 92, 93,
IC11E		105, 107, 115~119, 126, 128, 131, 133,
IC11G		135
IC11H		
IC11J		
IC11L		
IC11M		
IC11P		
IC12A		
IC12B		
IC12C		RB7, 15, 17, 18, 21, 23, 24, 35, 38, 40,
IC12D		41, 44, 46, 47, 50, 51, 56, 57, 65, 66, 69,
IC12E		70, 73, 75, 76, 84, 85, 87, 88, 95~98,
IC12F		101, 102, 109~112, 121~124, 143, 144,
IC12G		146, 147
IC12H		
IC12J		
IC12L		
IC12M		
IC12P		

DET-2 (2/2) DET-2 (2/2)

DET-2 BOARD (2/2); DEGITAL H-DETAIL GENERATOR

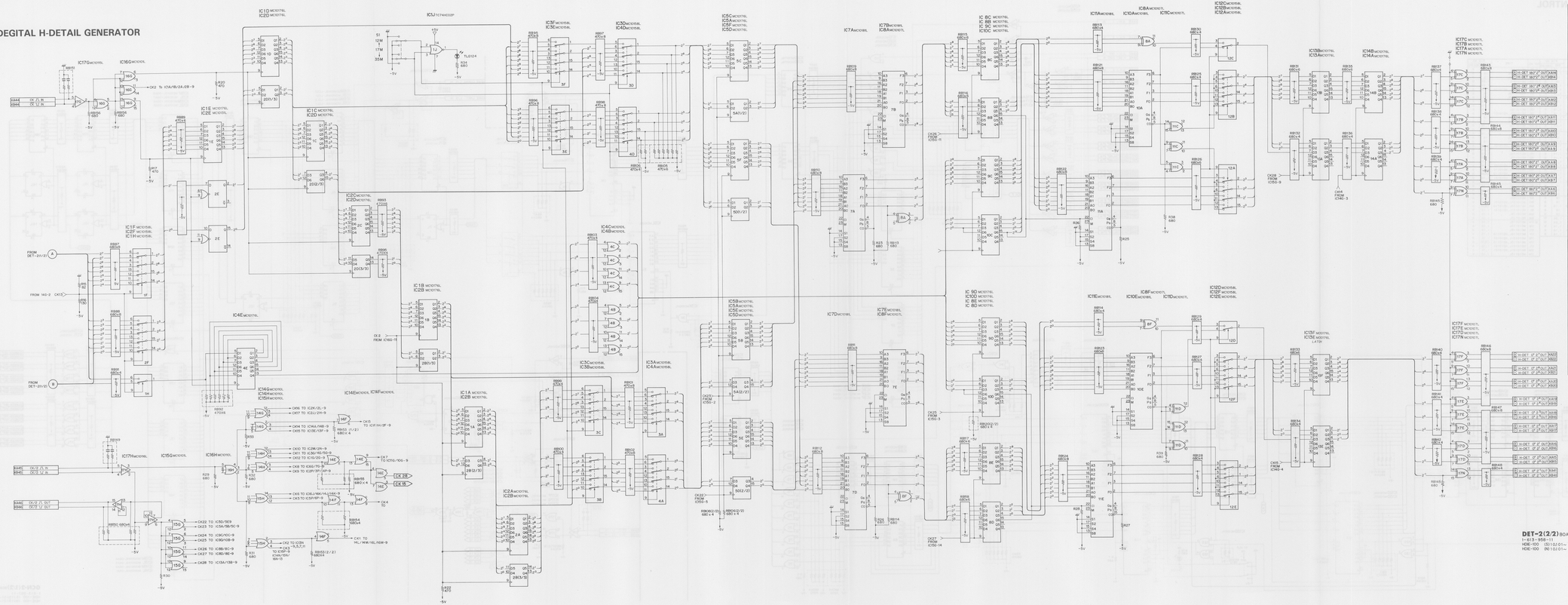

REF.NO.	TYPE	PIN NO. GND	VCC
IC 1A	MC10176L	1,16	8
1B	MC10176L	1,16	8
1C	MC10176L	1,16	8
1D	MC10176L	1,16	8
1E	MC10176L	1,16	8
1F	MC10158L	16	8
1G	MC10158L	16	8
2A	MC10176L	1,16	8
2B	MC10176L	1,16	8
2C	MC10176L	1,16	8
2D	MC10131L, MD10131	1,16	8
2E	MC10158L	16	8
IC 3A	MC10158L	16	8
3B	MC10158L	16	8
3C	MC10158L	16	8
3D	MC10158L	16	8
3E	MC10158L	16	8
IC 4A	MC10176L	1,16	8
4B	MC10101L, MD10101	1,16	8
4C	MC10176L	1,16	8
4D	MC10158L	16	8
4E	MC10176L	1,16	8
IC 5A	MC10176L	1,16	8
5B	MC10176L	1,16	8
5C	MC10176L	1,16	8
5D	MC10176L	1,16	8
5E	MC10176L	1,16	8
5F	MC10176L	1,16	8
IC 7A	MC10181L	1,24	12
7B	MC10181L	1,24	12
7C	MC10181L	1,24	12
IC 8A	MC10107L, MD10107	1,16	8
8B	MC10107L, MD10107	1,16	8
8C	MC10176L	1,16	8
8D	MC10176L	1,16	8
8E	MC10107L, MD10107	1,16	8
8F	MC10107L, MD10107	1,16	8
IC 9A	MC10181L	1,24	12
9B	MC10181L	1,24	12
9C	MC10107L, MD10107	1,16	8
9D	MC10176L	1,16	8
9E	MC10176L	1,16	8
IC 10A	MC10176L	1,16	8
10B	MC10158L	16	8
10C	MC10158L	16	8
10D	MC10158L	16	8
10E	MC10158L	16	8
IC 11A	MC10176L	1,16	8
11B	MC10176L	1,16	8
11C	MC10176L	1,16	8
11D	MC10176L	1,16	8
11E	MC10176L	1,16	8
IC 12A	MC10176L	1,16	8
12B	MC10101L, MD10101	1,16	8
12C	MC10101L, MD10101	1,16	8
12D	MC10107L, MD10107	1,16	8
12E	MC10107L, MD10107	1,16	8
12F	MC10107L, MD10107	1,16	8
12G	MC10107L, MD10107	1,16	8
12H	MC10107L, MD10107	1,16	8
12J	MC10107L, MD10107	1,16	8
12K	MC10107L, MD10107	1,16	8
12L	MC10107L, MD10107	1,16	8
IC 13A	MC10176L	1,16	8
13B	MC10176L	1,16	8
13C	MC10176L	1,16	8
13D	MC10176L	1,16	8
IC 14A	MC10176L	1,16	8
14B	MC10107L, MD10107	1,16	8
14C	MC10101L, MD10101	1,16	8
14D	MC10101L, MD10101	1,16	8
14E	MC10116L, MD10116	1,16/8	8
14H	MC10110L, MD10110	1,16/8	8
IC 15A	MC10101L, MD10101	1,16	8
15G	MC10101L, MD10101	1,16	8
15H	MC10107L, MD10107	1,16	8
IC 16A	MC10155L, MD10110	1,16,8	8
IC 17A	MC10107L, MD10107	1,16	8
17B	MC10107L, MD10107	1,16	8
17C	MC10107L, MD10107	1,16	8
17D	MC10107L, MD10107	1,16	8
17E	MC10107L, MD10107	1,16	8
17F	MC10107L, MD10107	1,16	8
17G	MC10107L, MD10107	1,16	8
17H	MC10107L, MD10107	1,16	8
17J	MC10107L, MD10107	1,16	8
17K	MC10107L, MD10107	1,16	8
17L	MC10107L, MD10107	1,16	8
17M	MC10107L, MD10107	1,16	8
17N	MC10107L, MD10107	1,16	8

DET-2(2/2) BOARD
1-613-958-11
HDE-100 (10103 01~
HDE-100 (N) 10103 01~

GCN-2 (1/2)

GCN-2 BOARD (1/2); H/V DETAIL RATIO CONTROL

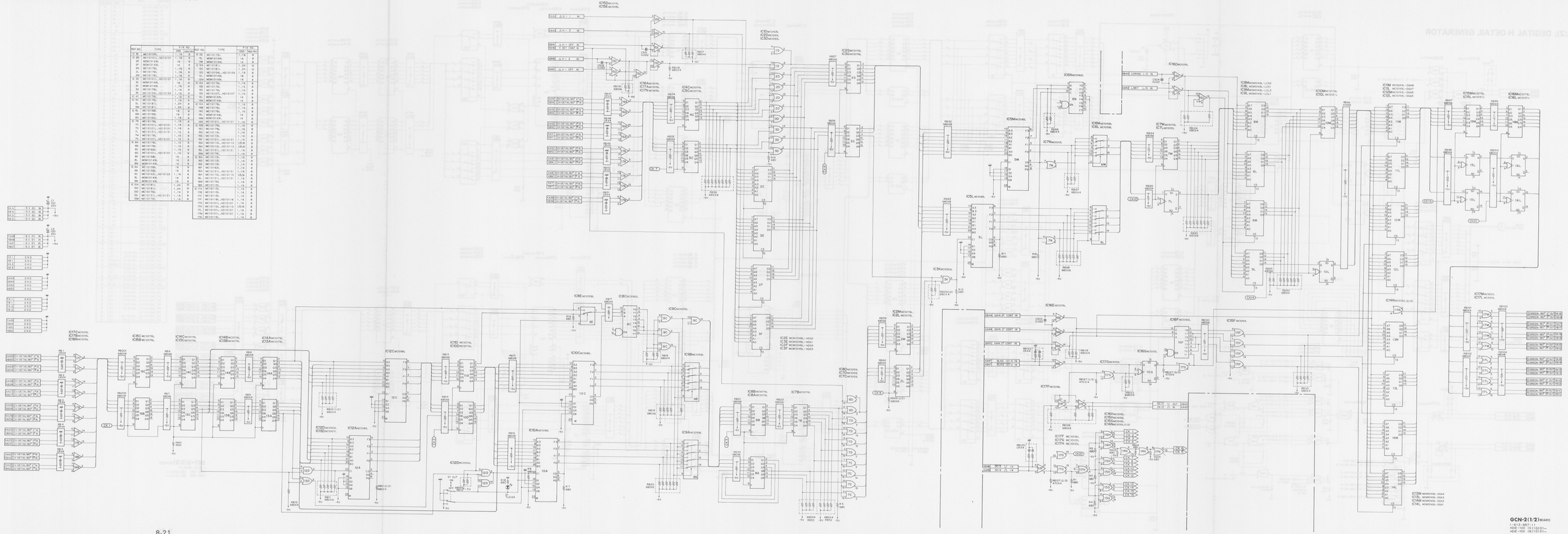

GCN-2(1/2)BOARD
1-615-957-11
HDM-100 (1/1)101~
HDE-100 (1/1)101~

GCN-2 BOARD

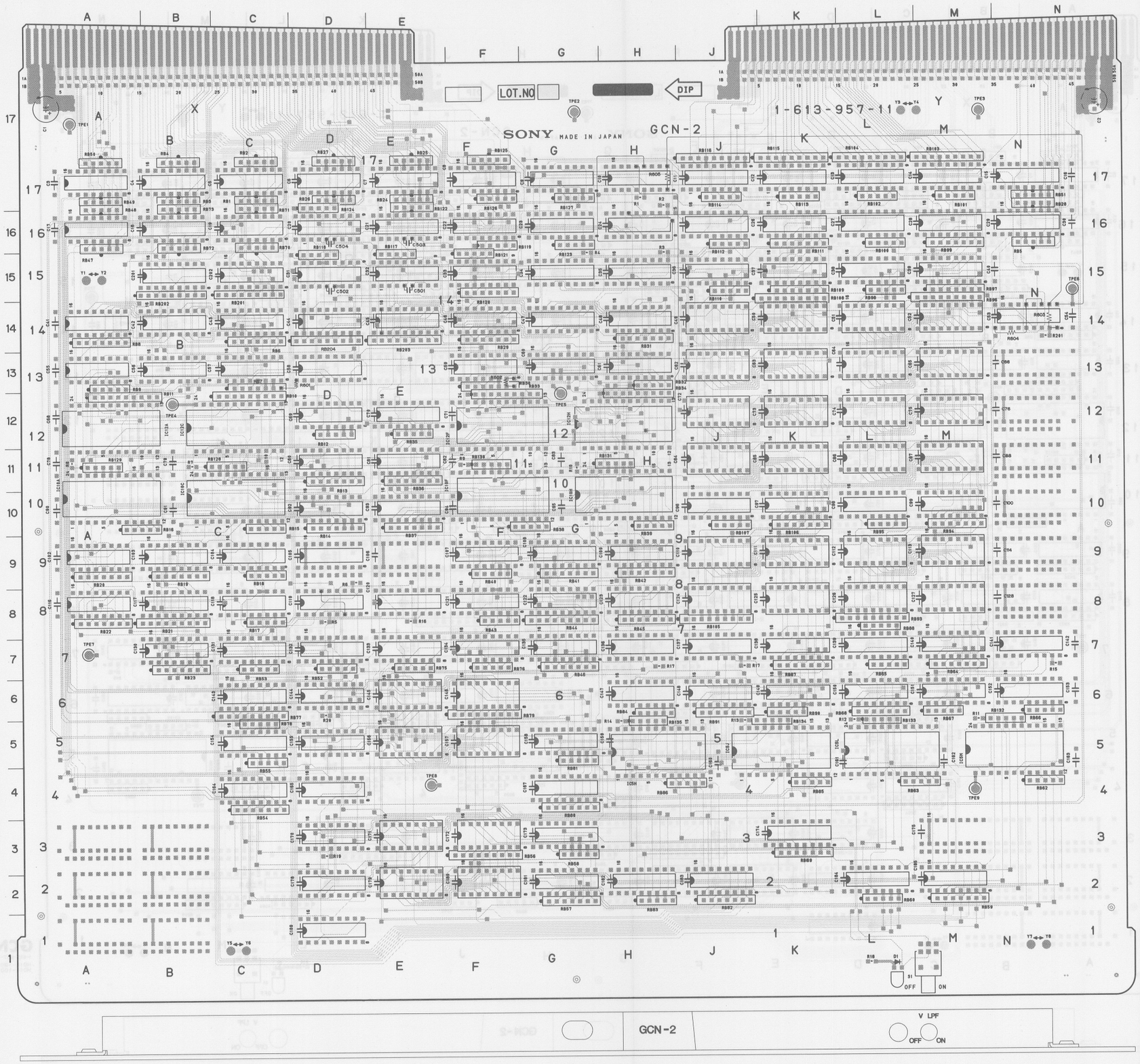

GCN-2-COMPONENT SIDE-
1-613-957-11
HDIE-100(S) 10101~
HDIE-100(N) 10101~

D1 1 L

IC1D IC14B
IC2D IC14C
IC2E IC14E
IC2F IC14F
IC2G IC14G
IC2H IC14H
IC2J IC14J
IC2L IC14K
IC2M IC14L
IC3D IC14M
IC3E IC14N
IC3F IC15B
IC3G IC15C
IC3K IC15D
IC4C IC15E
IC4D IC15F
IC4G IC15G
IC5C IC15H
IC5D IC15J
IC5E IC15K
IC5F IC15L
IC5G IC15M
IC5H IC16A
IC5J IC16B
IC5L IC16C
IC5M IC16D
IC6C IC16E
IC6D IC16F
IC6E IC16G
IC6F IC16H
IC6H IC16J
IC6J IC16K
IC6K IC16L
IC6L IC16H
IC6M IC16N
IC6N IC17A
IC7B IC17B
IC7C IC17C
IC7D IC17D
IC7E IC17E
IC7F IC17F
IC7G IC17G
IC7H IC17H
IC7J IC17J
IC7K IC17K
IC7L IC17L
IC7M IC17M
IC7N IC17N
IC8A
IC8B S1 1M
IC8C
IC8D TPE1 17A
IC8E TPE2 17
IC8F TPE3 17M
IC8G TPE4 12B
IC8H TPE5 12G
IC8J TPE6 15N
IC8K TPE7 7A
IC8L TPE8 4E
IC8M TPE9 4M
IC9A
IC9B
IC9C
IC9F
IC9G
IC9H
IC9J
IC9K
IC9L
IC9M
IC10A
IC10C
IC10D
IC10E
IC10F
IC10H
IC10J
IC10K
IC10L
IC10M
IC11D
IC11E
IC11J
IC11K
IC11L
IC11M
IC12A
IC12C
IC12D
IC12E
IC12F
IC12H
IC12J
IC12K
IC12L
IC12M
IC13A
IC13B
IC13C
IC13D
IC13F
IC13G
IC13H
IC13J
IC13K
IC13L
IC13M

RB1~5, 9, 12, 15~18, 24~28, 32, 35, 38, 39, 40, 43, 48~53, 55, 58, 60, 62, 63, 65, 66, 67, 70~73, 75, 76, 78, 81, 83~86, 88, 90, 95, 98, 100, 101, 102, 107, 110, 112, 113, 114, 117, 118, 119, 121~135



RB6, 7, 8, 13, 14, 19, 20, 22, 23, 29, 30, 31, 36, 37, 41, 42, 45, 46, 54, 57, 59, 64, 68, 69, 80, 82, 87, 91, 94, 97, 99, 106, 109, 111, 120

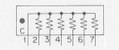

RB10, 11, 21, 33, 34, 44, 56, 77, 79, 93, 96, 103, 104, 105, 108, 115, 116, 201, 202, 203

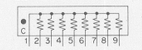

GCN-2 (2/2)

GCN-2 BOARD

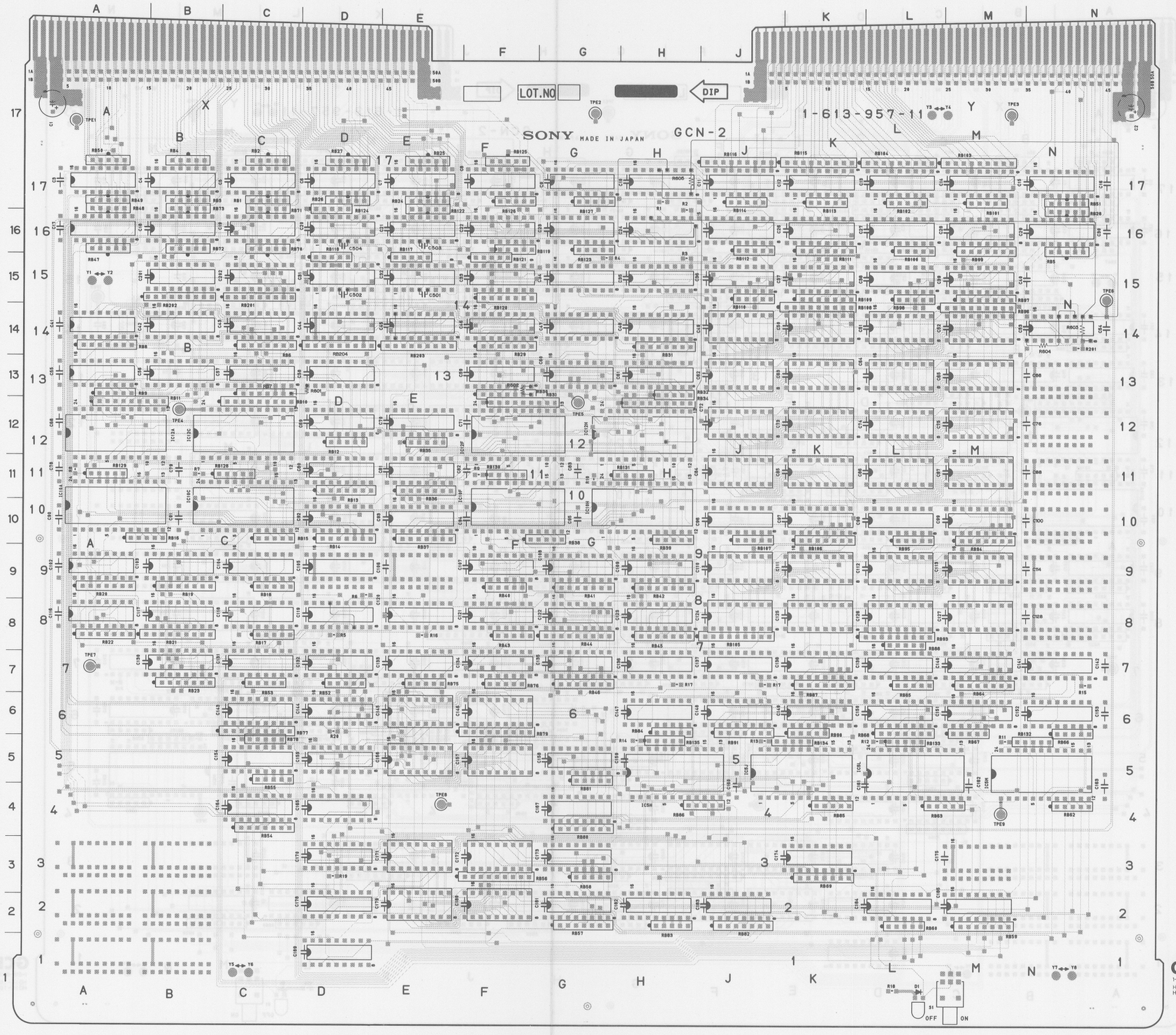

GCN-2 -COMPONENT SIDE-
1-613-957-11
HD1E-100(S) 10101~
HD1E-100(N) 10101~

D1 1 L

IC1D IC2D IC2E IC2F IC2G IC2H IC2J IC2L IC2M IC3D IC3E IC3F IC3G IC3K IC4C IC4D IC4G IC5C IC5D IC5E IC5F IC5G IC5H IC5J IC5L IC5M IC6C IC6D IC6E IC6F IC6H IC6J IC6K IC6L IC6M IC6N IC7B IC7C IC7D IC7E IC7F IC7G IC7H IC7J IC7K IC7L IC7M IC7N IC8A IC8B IC8C IC8D IC8E IC8F IC8G IC8H IC8J IC8K IC8L IC8M IC9A IC9B IC9C IC9F IC9G IC9H IC9J IC9K IC9L IC9M IC10A IC10C IC10D IC10E IC10F IC10H IC10J IC10K IC10L IC10M IC11D IC11E IC11J IC11K IC11L IC11M IC12A IC12C IC12D IC12E IC12F IC12H IC12J IC12K IC12L IC12M IC13A IC13B IC13C IC13D IC13F IC13G IC13H IC13J IC13K IC13L IC13M

IC14A IC14B IC14C IC14E IC14F IC14G IC14H IC14J IC14K IC14L IC14M IC14N IC15B IC15C IC15D IC15E IC15F IC15G IC15H IC15J IC15K IC15L IC15M IC16A IC16B IC16C IC16D IC16E IC16F IC16G IC16H IC16J IC16K IC16L IC16H IC16N IC17A IC17B IC17C IC17D IC17E IC17F IC17G IC17H IC17J IC17K IC17L IC17M IC17N

S1 1M

TPE1 17A
TPE2 17
TPE3 17M
TPE4 12B
TPE5 12G
TPE6 15N
TPE7 7A
TPE8 4E
TPE9 4M

RB1~5. 9. 12. 15~18. 24~28. 32. 35. 38. 39. 40. 43. 48~53. 55. 58. 60. 62. 63. 65. 66. 67. 70~73. 75. 76. 78. 81. 83~86. 88. 90. 95. 98. 100. 101. 102. 107. 110. 112. 113. 114. 117. 118. 119. 121~135

RB6. 7. 8. 13. 14. 19. 20. 22. 23. 29. 30. 31. 36. 37. 41. 42. 45. 46. 54. 57. 59. 64. 68. 69. 80. 82. 87. 91. 94. 97. 99. 106. 109. 111. 120

RB10. 11. 21. 33. 34. 44. 56. 77. 79. 93. 96. 103. 104. 105. 108. 115. 116. 201. 202. 203

GCN-2 (2/2) GCN-2 (2/2)

GCN-2 BOARD (2/2); CORING, DETAIL LEVEL CONTROL SYSTEM

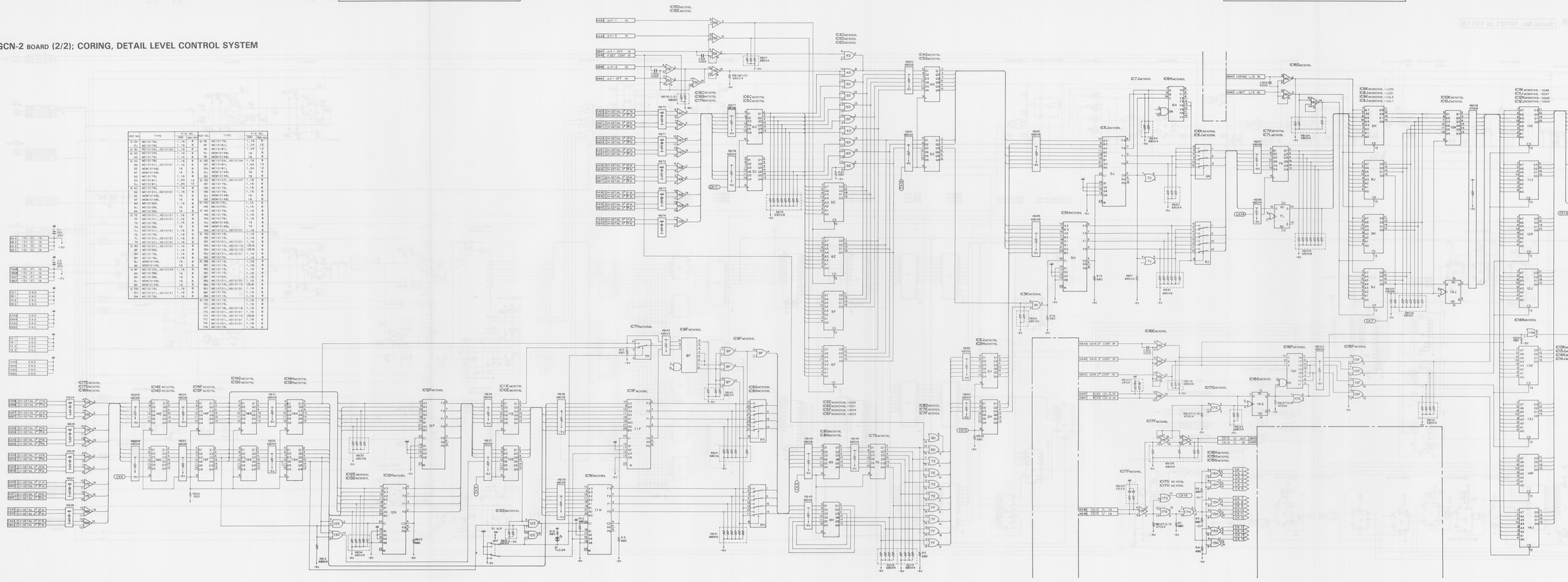

SG-20 BOARD (1/2); SYNC GENERATOR Serial No. 10101 to 10115

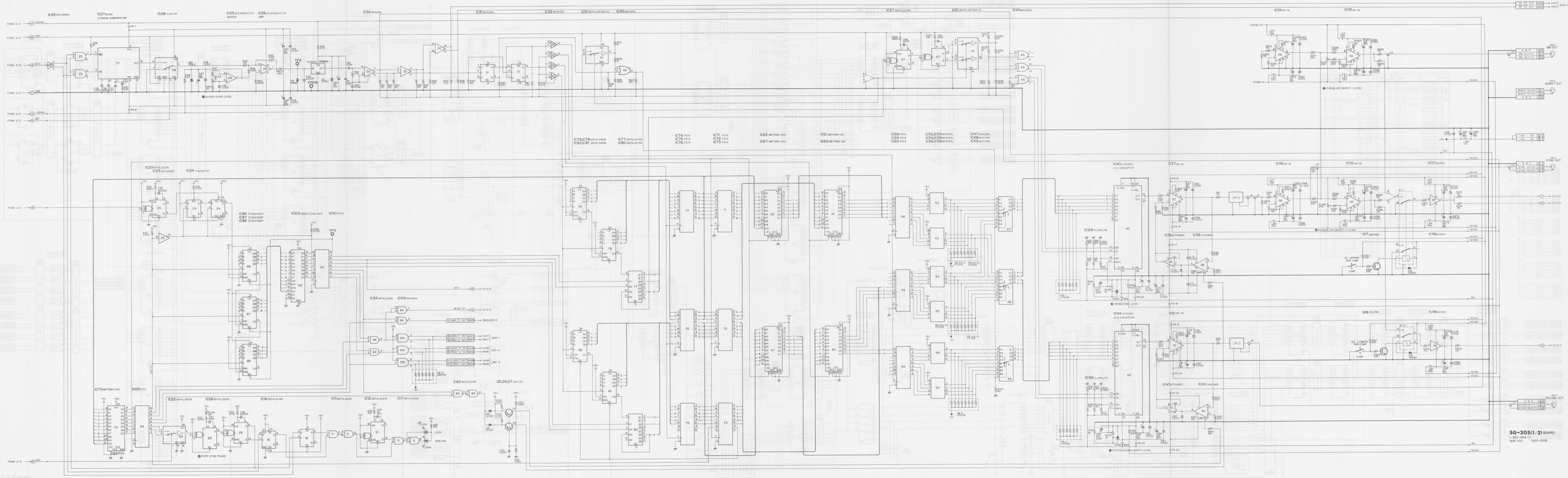

SG-20 (1/2) SG-20 (1/2)

Serial No. 10101 to 10115

SG-20 BOARD

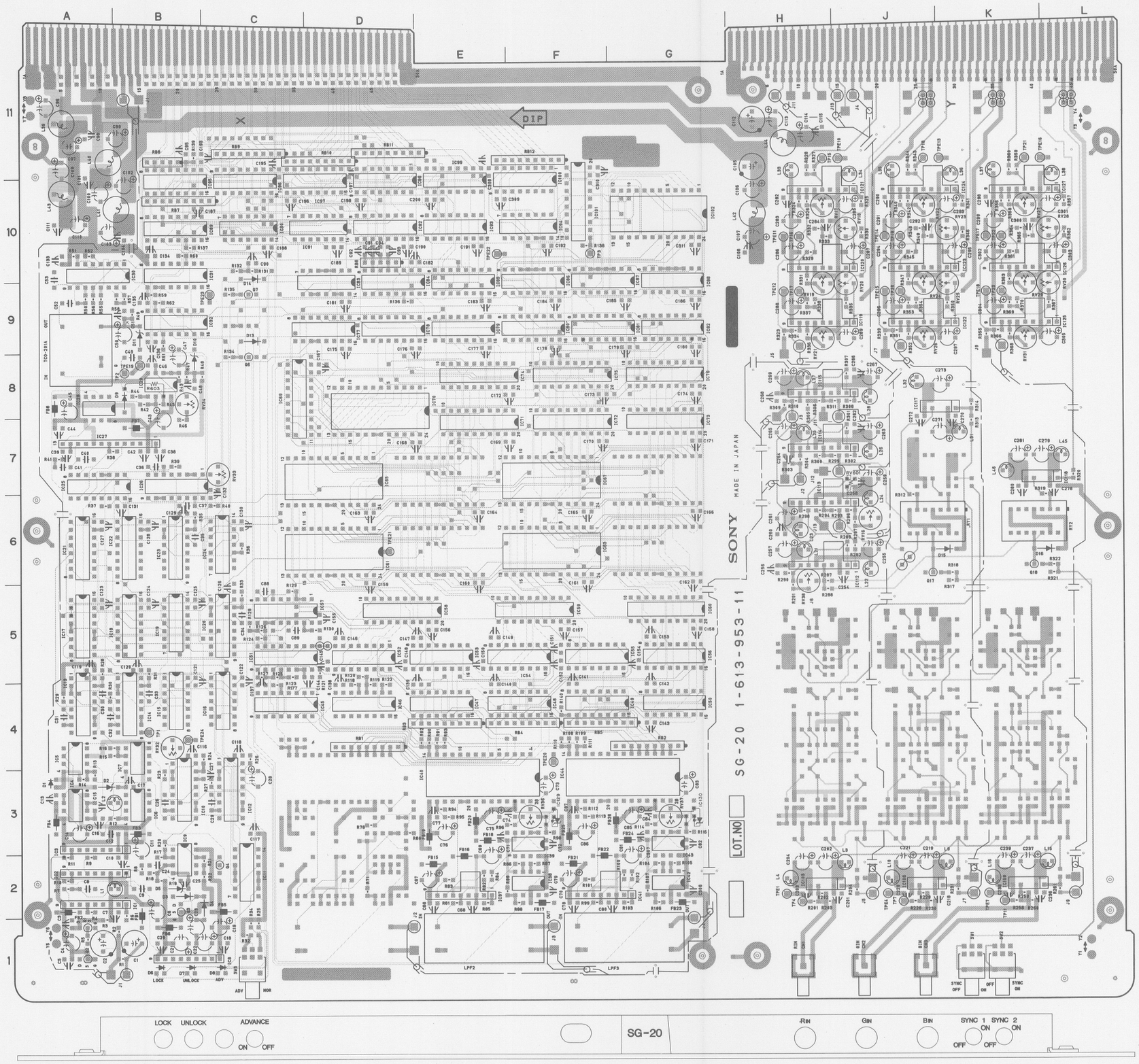

CN1	1H	IC83	9D	SW1	1K
CN2	1J	IC84	9D	SW2	1K
CN3	1J	IC85	9E	SW3	1C
		IC86	9F		
D1	3A	IC87	9F	TCO201A	9A
D2	3A	IC88	9G	TP1	4B
D3	2B	IC89	10B	TP2	8B
D4	2B	IC90	10C	TP3	10F
D5	2B	IC91	10D	TP4	2H
D6	1B	IC92	10D	TP7	2J
D7	1B	IC93	10E	TP11	2K
D8	1C	IC94	10F	TP15	11H
D9	8B	IC95	10B	TP16	10H
D10	8B	IC96	10C	TP17	9H
D11	9B	IC97	10D	TP18	11J
D12	9C	IC98	10D	TP19	10J
D13	9C	IC99	10E	TP20	9J
D14	10C	IC100	10F	TP21	11K
D15	6K	IC101	10F	TP22	10K
D16	6L	IC102	10G	TP23	9K
		IC103	2H		
IC1	2A	IC106	2J	TPE1	2H
IC2	2A	IC109	2K	TPE4	2J
IC3	3A	IC112	6H	TPE7	2K
IC4	3A	IC113	6H	TPE10	11J
IC5	4A	IC114	7H	TPE11	10H
IC6	3B	IC115	8H	TPE12	9H
IC7	4B	IC117	8K	TPE13	11K
IC8	1B	IC118	7L	TPE14	10J
IC9	2B	IC119	9H	TPE15	9J
IC10	3B	IC120	10H	TPE16	11L
IC11	2C	IC121	10H	TPE17	10K
IC12	3C	IC122	9J	TPE18	9K
IC13	4A	IC123	10J	TPE19	8B
IC14	4B	IC124	10J	TPE20	4F
IC15	4B	IC126	10K	TPE21	6D
IC16	4C	IC127	10K	TPE22	10E
IC17	5A	IC129	3F	TPE23	9C
IC18	5B	IC130	3G	TPE24	4B
IC19	5B				
IC20	5C	LPF2	1F		
IC21	6A	LPF3	1G		
IC22	6B				
IC23	6B	Q1	1A		
IC24	6C	Q2	1A		
IC25	7A	Q3	2B		
IC26	7B	Q4	2C		
IC27	7A	Q5	9C		
IC28	8A	Q6	8C		
IC29	8B	Q7	9C		
IC30	10A	Q8	3J		
IC31	10B	Q17	6J		
IC32	9B	Q18	6K		
IC37	2E				
IC38	2F	RV3	4J		
IC39	3F	RV4	4J		
IC40	3E	RV5	5H		
IC41	2F	RV15	5K		
IC42	2G	RV16	6J		
IC43	3G	RV17	10H		
IC44	3G	RV18	10J		
IC45	4C	RV19	9H		
IC46	4D	RV20	9J		
IC47	4E	RV21	9H		
IC48	4F	RV22	10J		
IC49	4F	RV23	10K		
IC50	4G	RV24	9J		
IC51	5C	RV25	9K		
IC52	5D	RV26	9J		
IC53	5E	RV27	10K		
IC54	5F	RV28	10L		
IC55	5F	RV29	9K		
IC56	5G	RV30	9L		
IC57	5C	RV31	9K		
IC58	5D	RV32	4B		
IC59	5F	RV33	7C		
IC60	5G	RV34	8B		
IC61	6D	RV35	3D		
IC62	6E	RV36	3F		
IC63	6F	RV37	3G		
IC64	6G	RV601	6J		
IC65	7D				
IC66	7E	RY1	6J		
IC67	7F	RY2	6K		
IC68	7G				
IC69	8C	RB6, RB8			
IC70	8D				
IC71	7E				
IC72	7F				
IC73	7G				
IC74	8E				
IC75	8F	RB1~5, 7, 9~12			
IC76	8G				
IC77	9D				
IC78	9D				
IC79	9E				
IC80	9F				
IC81	9F				
IC82	9G				

SG-20S -COMPONENT SIDE-
1-613-953-11
HDIE-100 10101~10115

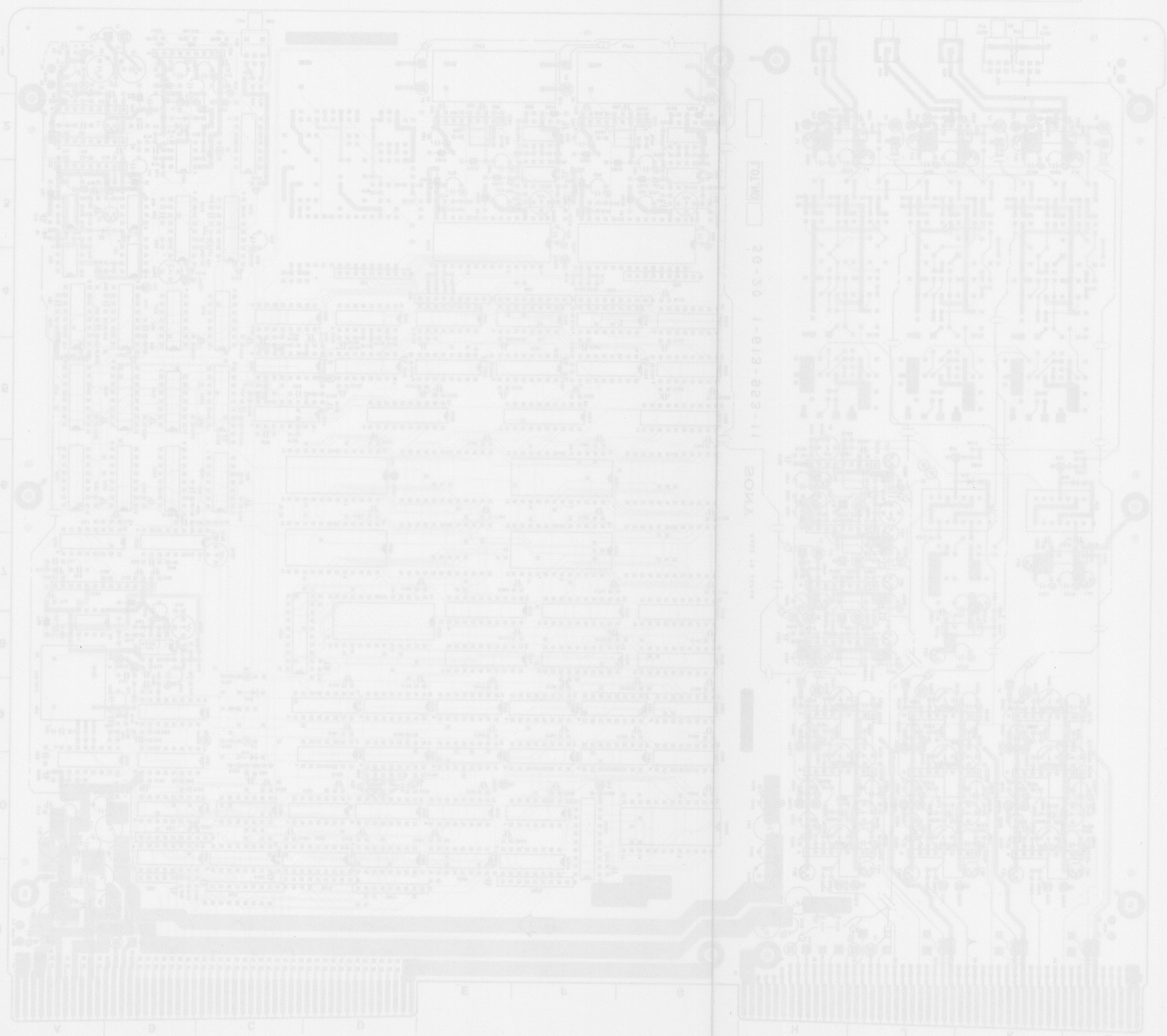

SG-20 (1/2) SG-20 (1/2)

SG-20 (1/2) SG-20 (1/2)

SG-20 BOARD (1/2); SYNC GENERATOR

Serial No. 10201 and higher

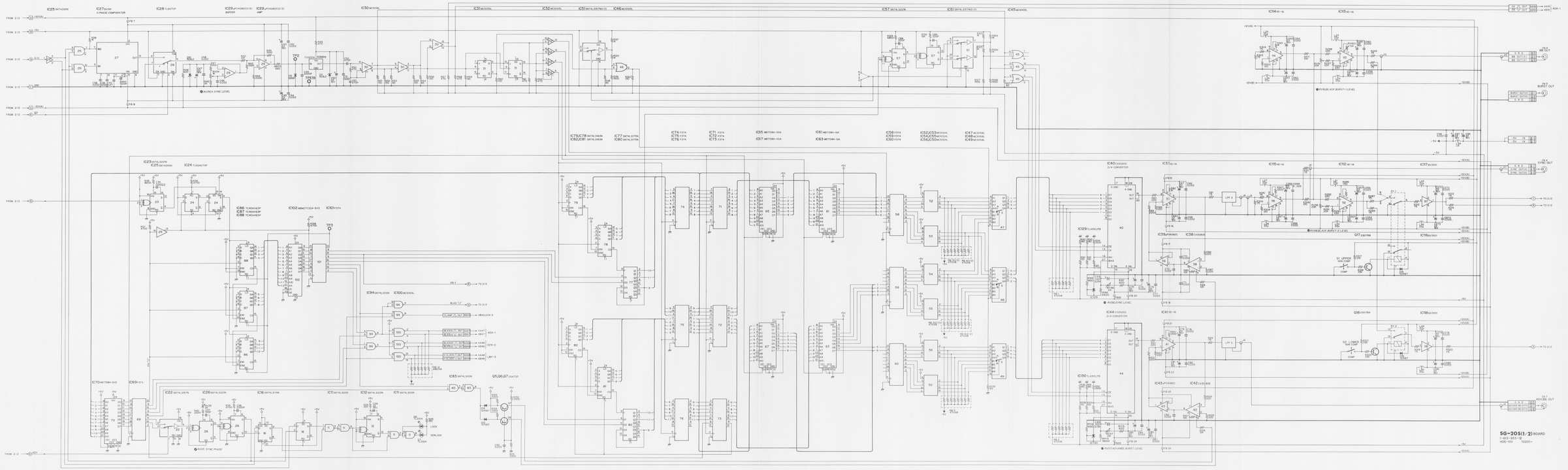

8-33(b) 8-34(b) 8-35(b) 8-36(b)

Serial No. 10201 and higher

SG-20 (1/2) SG-20 (1/2)

SG-20 BOARD

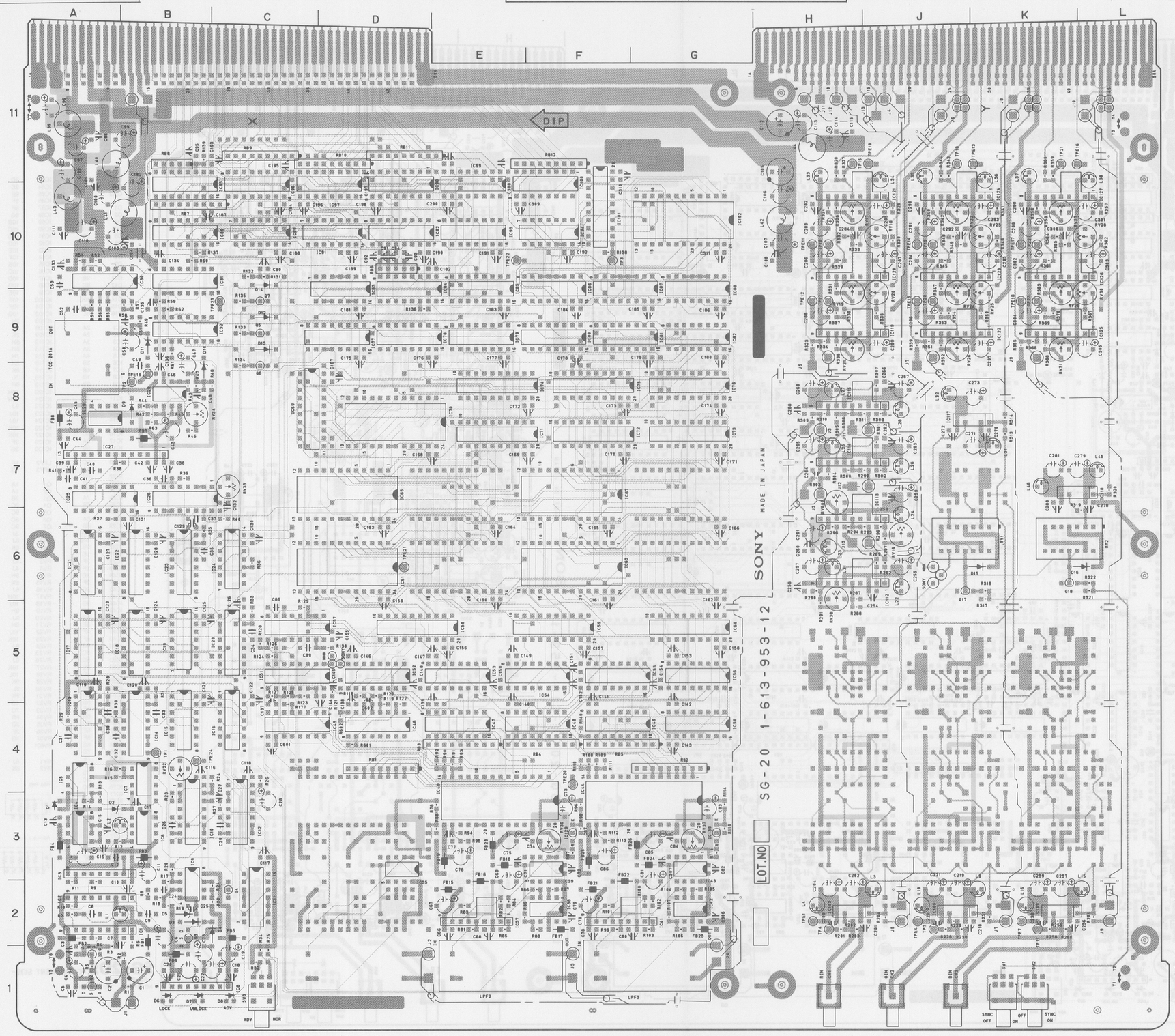

CN1	1H	IC85	9E	SW1	1K
CN2	1J	IC86	9F	SW2	1K
CN3	1J	IC87	9F	SW3	1C
		IC88	9G		
D1	3A	IC89	10B	TCO201A	9A
D2	3A	IC90	10C	TP1	4B
D3	2B	IC91	10D	TP2	8B
D4	2B	IC92	10D	TP3	10F
D5	2B	IC93	10E	TP4	2H
D6	1B	IC94	10F	TP7	2J
D7	1B	IC95	10B	TP11	2K
D8	1C	IC96	10C	TP15	11H
D9	8B	IC97	10D	TP16	10H
D10	8B	IC98	10D	TP17	9H
D11	9B	IC99	10E	TP18	11J
D12	9C	IC100	10F	TP19	10J
D13	9C	IC101	10F	TP20	9J
D14	10C	IC102	10G	TP21	11K
D15	6K	IC103	2H	TP22	10K
D16	6L	IC106	2J	TP23	9K
		IC109	2K		
IC1	2A	IC112	6H	TPE1	2H
IC2	2A	IC113	6H	TPE4	2J
IC3	3A	IC114	7H	TPE7	2K
IC4	3A	IC115	8H	TPE10	11J
IC5	4A	IC117	8K	TPE11	10H
IC6	3B	IC118	7L	TPE12	9H
IC7	4B	IC119	9H	TPE13	11K
IC8	1B	IC120	10H	TPE14	10J
IC9	2B	IC121	10H	TPE15	9J
IC10	3B	IC122	9J	TPE16	11L
IC11	2C	IC123	10J	TPE17	10K
IC12	3C	IC124	10J	TPE18	9K
IC13	4A	IC126	10K	TPE19	8B
IC14	4B	IC127	10K	TPE20	4F
IC15	4B	IC129	3F	TPE21	6D
IC16	4C	IC130	3G	TPE22	10E
IC17	5A			TPE23	9C
IC18	5B	LPF2	1F	TPE24	4B
IC19	5B	LPF3	1G		
IC20	5C				
IC21	6A	Q1	1A		
IC22	6B	Q2	1A		
IC23	6B	Q3	2B		
IC24	6C	Q4	2C		
IC25	7A	Q5	9C		
IC26	7B	Q6	8C		
IC27	7A	Q7	9C		
IC28	8A	Q8	3J		
IC29	8B	Q17	6J		
IC30	10A	Q18	6K		
IC31	10B				
IC32	9B	RV3	4J		
IC37	2E	RV4	4J		
IC38	2F	RV5	5H		
IC39	3F	RV15	5K		
IC40	3E	RV16	6J		
IC41	2F	RV17	10H		
IC42	2G	RV18	10J		
IC43	3G	RV19	9H		
IC44	3G	RV20	9J		
IC45	4C	RV21	9H		
IC46	4D	RV22	10J		
IC47	4E	RV23	10K		
IC48	4F	RV24	9J		
IC49	4F	RV25	9K		
IC50	4G	RV26	9J		
IC51	5C	RV27	10K		
IC52	5D	RV28	10L		
IC53	5E	RV29	9K		
IC54	5F	RV30	9L		
IC55	5F	RV31	9K		
IC56	5G	RV32	4B		
IC57	5C	RV33	7C		
IC58	5D	RV34	8B		
IC59	5F	RV35	3D		
IC60	5G	RV36	3F		
IC61	6D	RV37	3G		
IC62	6E	RV601	6H		
IC63	6F				
IC65	7D	RY1	6J		
IC67	7F	RY2	6K		
IC68	7G				
IC69	8C				
IC70	8D				
IC71	7E				
IC72	7F				
IC73	7G				
IC74	8E				
IC75	8F				
IC76	8G				
IC77	9D				
IC78	9D				
IC79	9E				
IC80	9F				
IC81	9F				
IC82	9G				
IC83	9D				
IC84	9D				

RB6, RB8



RB1~5, 7, 9~12

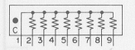

SG-20S -COMPONENT SIDE-
1-613-953-12
HDIE-100 10,201~

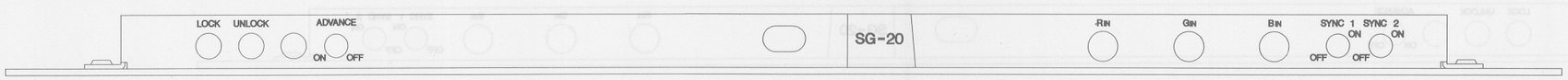

SG-20 (2/2)

Serial No. 10101 to 10115

SG-20 BOARD

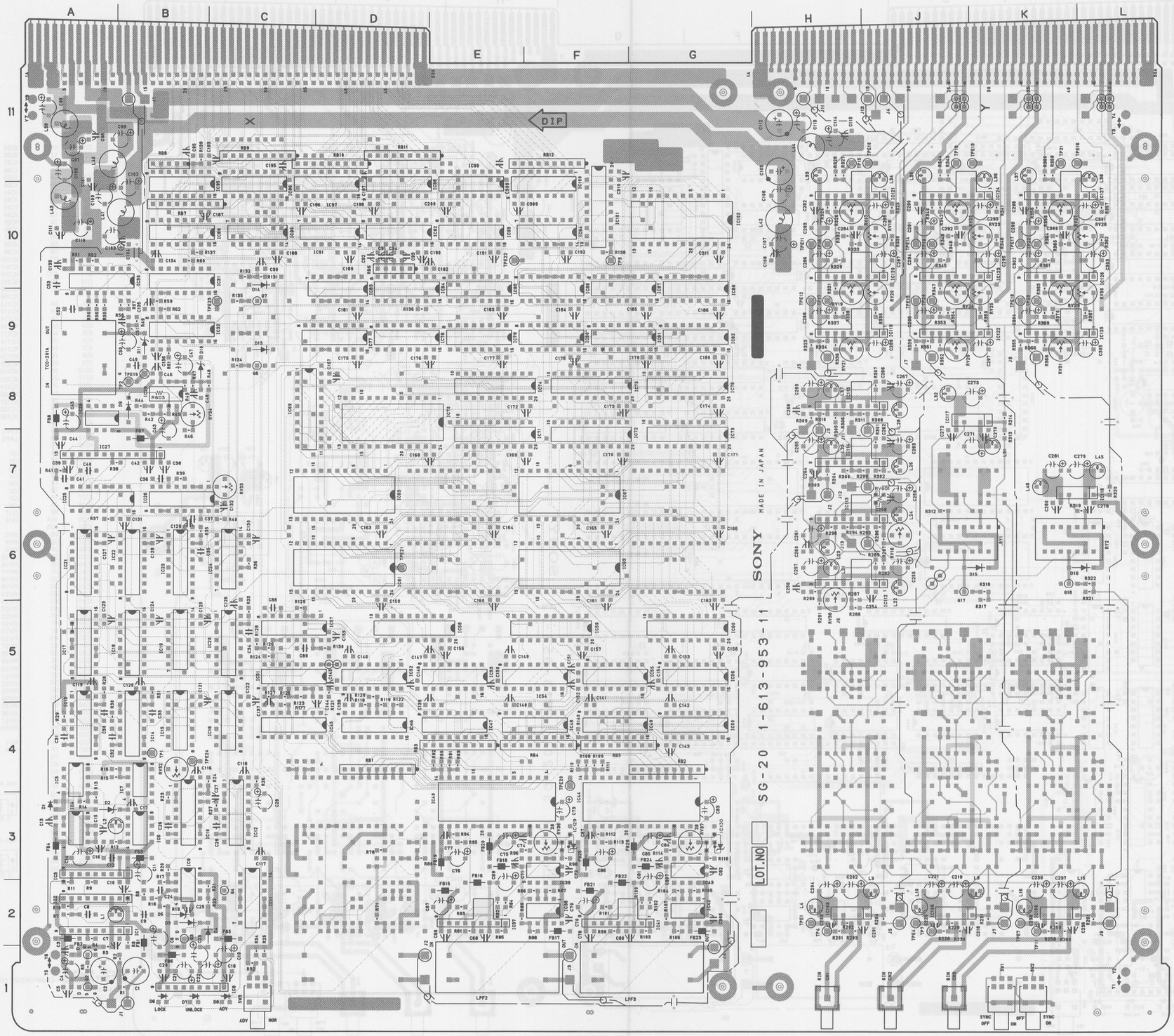

CN1	1H	IC83	9D	SW1	1K		
CN2	1J	IC84	9D	SW2	1K		
CN3	1J	IC85	9E	SW3	1C		
		IC86	9F				
D1	3A	IC87	9F	TCO201A	9A		
D2	3A	IC88	9G	TP1	4B		
D3	2B	IC89	10B	TP2	8B		
D4	2B	IC90	10C	TP3	10F		
D5	2B	IC91	10D	TP4	2H		
D6	1B	IC92	10D	TP7	2J		
D7	1B	IC93	10E	TP11	2K		
D8	1C	IC94	10F	TP15	11H		
D9	8B	IC95	10B	TP16	10H		
D10	8B	IC96	10C	TP17	9H		
D11	9B	IC97	10D	TP18	11J		
D12	9C	IC98	10D	TP19	10J		
D13	9C	IC99	10E	TP20	9J		
D14	10C	IC100	10F	TP21	11K		
D15	6K	IC101	10F	TP22	10K		
D16	6L	IC102	10G	TP23	9K		
		IC103	2H				
IC1	2A	IC106	2J	TPE1	2H		
IC2	2A	IC109	2K	TPE4	2J		
IC3	3A	IC112	6H	TPE7	2K		
IC4	3A	IC113	6H	TPE10	11J		
IC5	4A	IC114	7H	TPE11	10H		
IC6	3B	IC115	8H	TPE12	9H		
IC7	4B	IC117	8K	TPE13	11K		
IC8	1B	IC118	7L	TPE14	10J		
IC9	2B	IC119	9H	TPE15	9J		
IC10	3B	IC120	10H	TPE16	11L		
IC11	2C	IC121	10H	TPE17	10K		
IC12	3C	IC122	9J	TPE18	9K		
IC13	4A	IC123	10J	TPE19	8B		
IC14	4B	IC124	10J	TPE20	4F		
IC15	4B	IC126	10K	TPE21	6D		
IC16	4C	IC127	10K	TPE22	10E		
IC17	5A	IC129	3F	TPE23	9C		
IC18	5B	IC130	3G	TPE24	4B		
IC19	5B						
IC20	5C	LPF2	1F				
IC21	6A	LPF3	1G				
IC22	6B						
IC23	6B	Q1	1A				
IC24	6C	Q2	1A				
IC25	7A	Q3	2B				
IC26	7B	Q4	2C				
IC27	7A	Q5	9C				
IC28	8A	Q6	8C				
IC29	8B	Q7	9C				
IC30	10A	Q8	3J				
IC31	10B	Q17	6J				
IC32	9B	Q18	6K				
IC37	2E						
IC38	2F	RV3	4J				
IC39	3F	RV4	4J				
IC40	3E	RV5	5H				
IC41	2F	RV15	5K				
IC42	2G	RV16	6J				
IC43	3G	RV17	10H				
IC44	3G	RV18	10J				
IC45	4C	RV19	9H				
IC46	4D	RV20	9J				
IC47	4E	RV21	9H				
IC48	4F	RV22	10J				
IC49	4F	RV23	10K				
IC50	4G	RV24	9J				
IC51	5C	RV25	9K				
IC52	5D	RV26	9J				
IC53	5E	RV27	10K				
IC54	5F	RV28	10L				
IC55	5F	RV29	9K				
IC56	5G	RV30	9L				
IC57	5C	RV31	9K				
IC58	5D	RV32	4B				
IC59	5F	RV33	7C				
IC60	5G	RV34	8B				
IC61	6D	RV35	3D				
IC62	6E	RV36	3F				
IC63	6F	RV37	3G				
IC64	6G	RV601	6J				
IC65	7D						
IC66	7E	RY1	6J				
IC67	7F	RY2	6K				
IC68	7G						
IC69	8C	RB6, RB8					
IC70	8D						
IC71	7E	RB1~5, 7, 9~12					
IC72	7F						
IC73	7G						
IC74	8E						
IC75	8F						
IC76	8G						
IC77	9D						
IC78	9D						
IC79	9E						
IC80	9F						
IC81	9F						
IC82	9G						

SG-20S -COMPONENT SIDE-
1-613-953-11
HDIE-100 10,101~10115



SG-20 (2/2)

Serial No. 10201 and higher

SG-20 BOARD

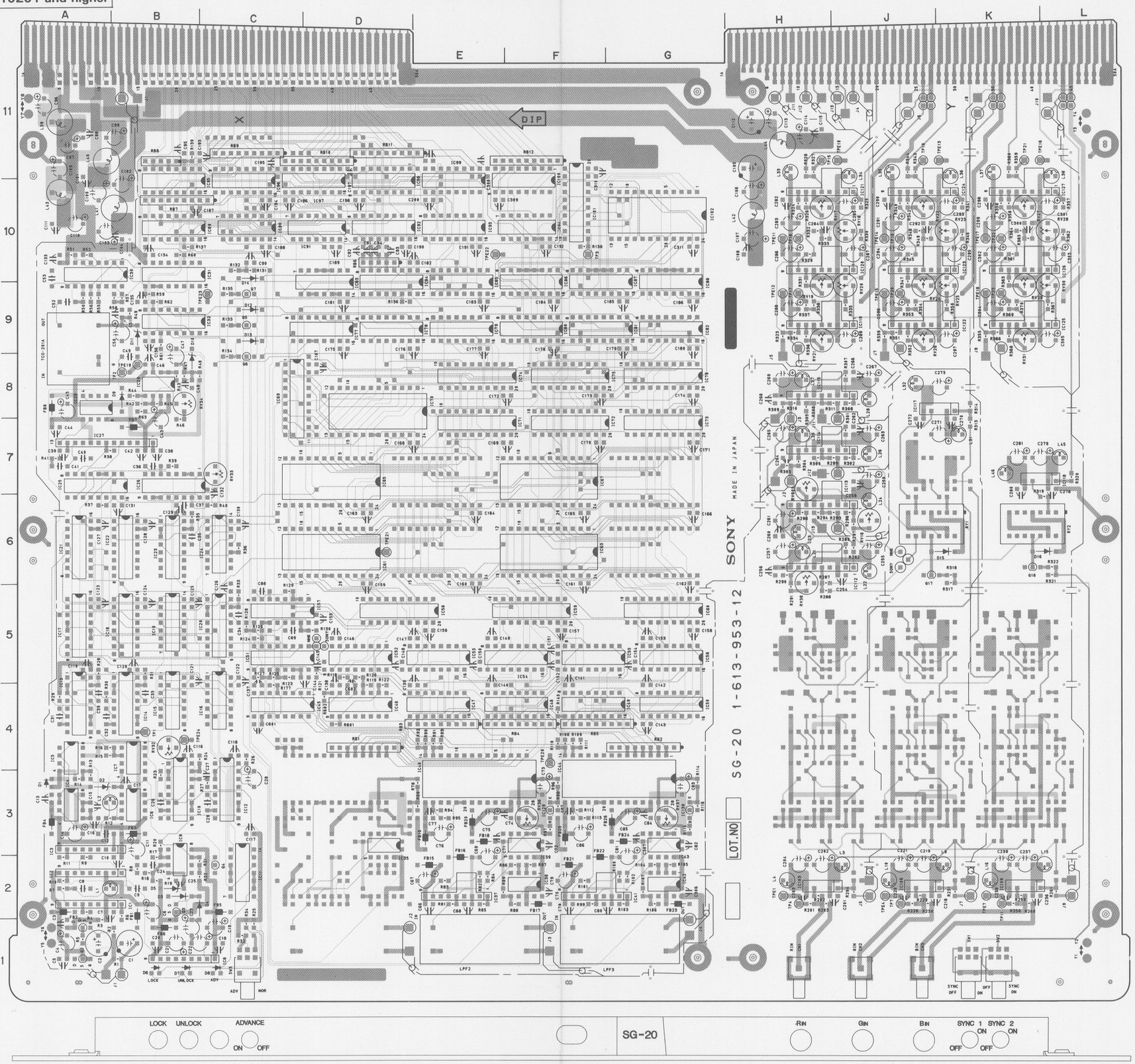

CN1	1H	IC85	9E	SW1	1K
CN2	1J	IC86	9F	SW2	1K
CN3	1J	IC87	9F	SW3	1C
		IC88	9G		
D1	3A	IC89	10B	TCO201A	9A
D2	3A	IC90	10C	TP1	4B
D3	2B	IC91	10D	TP2	8B
D4	2B	IC92	10D	TP3	10F
D5	2B	IC93	10E	TP4	2H
D6	1B	IC94	10F	TP7	2J
D7	1B	IC95	10B	TP11	2K
D8	1C	IC96	10C	TP15	11H
D9	8B	IC97	10D	TP16	10H
D10	8B	IC98	10D	TP17	9H
D11	9B	IC99	10E	TP18	11J
D12	9C	IC100	10F	TP19	10J
D13	9C	IC101	10F	TP20	9J
D14	10C	IC102	10G	TP21	11K
D15	6K	IC103	2H	TP22	10K
D16	6L	IC106	2J	TP23	9K
		IC109	2K		
IC1	2A	IC112	6H	TPE1	2H
IC2	2A	IC113	6H	TPE4	2J
IC3	3A	IC114	7H	TPE7	2K
IC4	3A	IC115	8H	TPE10	11J
IC5	4A	IC117	8K	TPE11	10H
IC6	3B	IC118	7L	TPE12	9H
IC7	4B	IC119	9H	TPE13	11K
IC8	1B	IC120	10H	TPE14	10J
IC9	2B	IC121	10H	TPE15	9J
IC10	3B	IC122	9J	TPE16	11L
IC11	2C	IC123	10J	TPE17	10K
IC12	3C	IC124	10J	TPE18	9K
IC13	4A	IC126	10K	TPE19	8B
IC14	4B	IC127	10K	TPE20	4F
IC15	4B	IC129	3F	TPE21	6D
IC16	4C	IC130	3G	TPE22	10E
IC17	5A			TPE23	9C
IC18	5B	LPF2	1F	TPE24	4B
IC19	5B	LPF3	1G		
IC20	5C				
IC21	6A	Q1	1A		
IC22	6B	Q2	1A		
IC23	6B	Q3	2B		
IC24	6C	Q4	2C		
IC25	7A	Q5	9C		
IC26	7B	Q6	8C		
IC27	7A	Q7	9C		
IC28	8A	Q8	3J		
IC29	8B	Q17	6J		
IC30	10A	Q18	6K		
IC31	10B				
IC32	9B	RV3	4J		
IC37	2E	RV4	4J		
IC38	2F	RV5	5H		
IC39	3F	RV15	5K		
IC40	3E	RV16	6J		
IC41	2F	RV17	10H		
IC42	2G	RV18	10J		
IC43	3G	RV19	9H		
IC44	3G	RV20	9J		
IC45	4C	RV21	9H		
IC46	4D	RV22	10J		
IC47	4E	RV23	10K		
IC48	4F	RV24	9J		
IC49	4F	RV25	9K		
IC50	4G	RV26	9J		
IC51	5C	RV27	10K		
IC52	5D	RV28	10L		
IC53	5E	RV29	9K		
IC54	5F	RV30	9L		
IC55	5F	RV31	9K		
IC56	5G	RV32	4B		
IC57	5C	RV33	7C		
IC58	5D	RV34	8B		
IC59	5F	RV35	3D		
IC60	5G	RV36	3F		
IC61	6D	RV37	3G		
IC62	6E	RV601	6H		
IC63	6F				
IC65	7D	RY1	6J		
IC67	7F	RY2	6K		
IC68	7G				
IC69	8C				
IC70	8D				
IC71	7E				
IC72	7F				
IC73	7G				
IC74	8E				
IC75	8F				
IC76	8G				
IC77	9D				
IC78	9D				
IC79	9E				
IC80	9F				
IC81	9F				
IC82	9G				
IC83	9D				
IC84	9D				

RB6, RB8



RB1~5, 7, 9~12

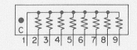

SG-20S –COMPONENT SIDE–
1-613-953-12
HDIE-100 10,201~

SG-20 (2/2) SG-20 (2/2)

SG-20 BOARD (2/2); SYNC GENERATOR, R,G,B, VIDEO OUTPUT AMPLIFIER

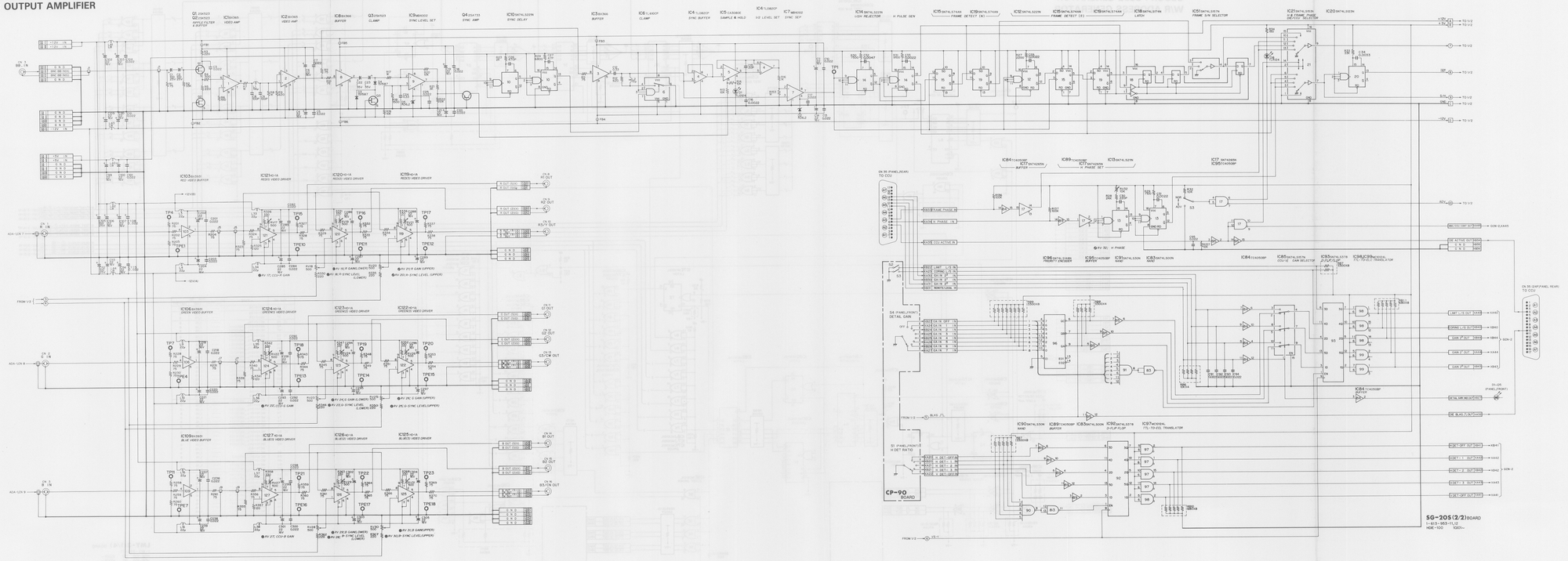

LMY-3 (1/4)

LMY-3 BOARD (1/4); TEST SAW GENERATOR CLOCK PULSE GENERATOR W/R ADDRESS GENERATOR

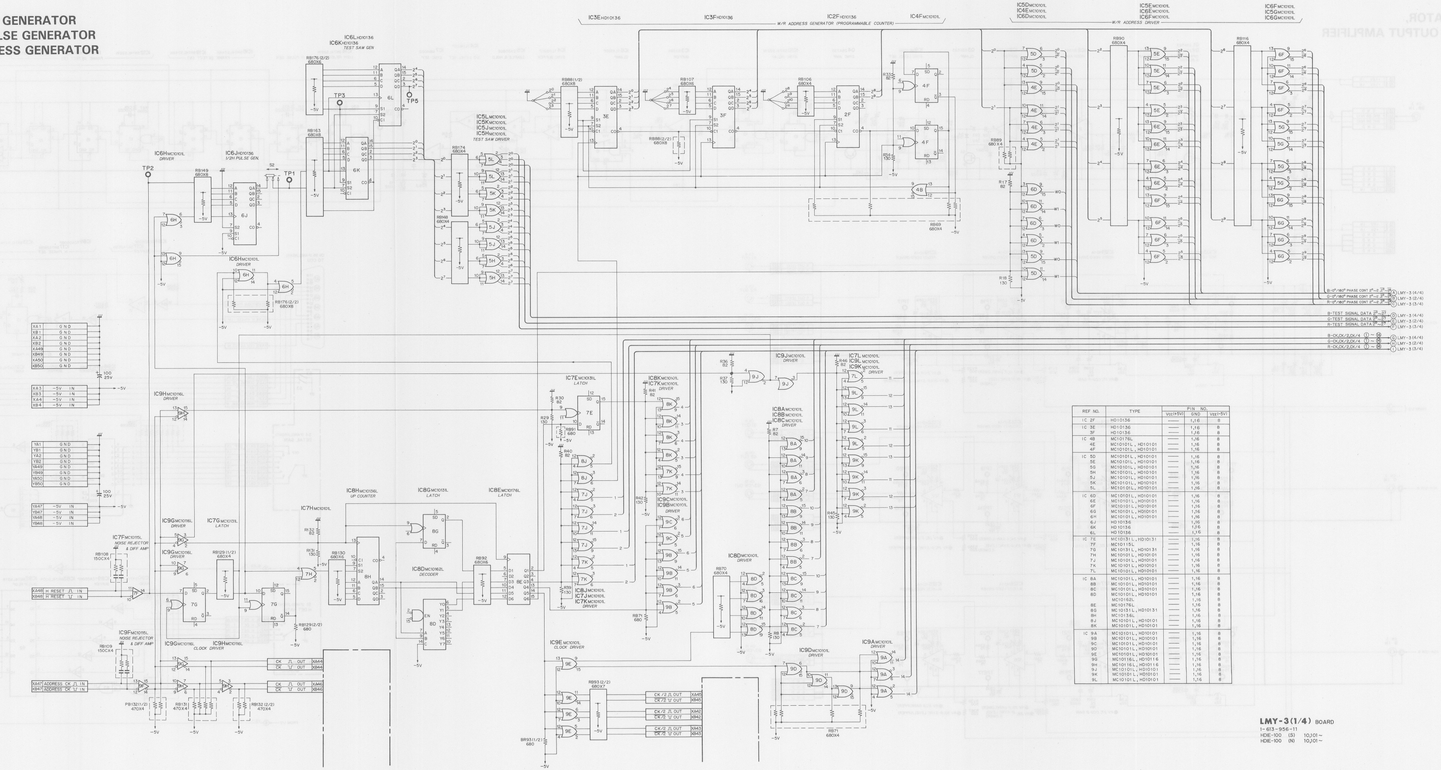

REF NO.	TYPE	P15 (5V) VIO(PRI)	P15 (5V) GND	P22(PRI)
IC 2F	HD10136	——	1,16	8
IC 3E	HD10136	——	1,16	8
3F	HD10136	——	1,16	8
IC 4B	MC10176L	——	1,16	8
4E	MC10101L, HD10101	——	1,16	8
4F	MC10101L, HD10101	——	1,16	8
IC 5D	MC10101L, HD10101	——	1,16	8
5E	MC10101L, HD10101	——	1,16	8
5G	MC10101L, HD10101	——	1,16	8
5H	MC10101L, HD10101	——	1,16	8
5K	MC10101L, HD10101	——	1,16	8
5M	MC10101L, HD10101	——	1,16	8
5L	MC10101L, HD10101	——	1,16	8
IC 6D	MC10101L, HD10101	——	1,16	8
6E	MC10101L, HD10101	——	1,16	8
6F	MC10101L, HD10101	——	1,16	8
6G	MC10101L, HD10101	——	1,16	8
6H	MC10101L, HD10101	——	1,16	8
6J	HD10136	——	1,16	8
6K	HD10136	——	1,16	8
IC 7D	MC10131L, HD10131	——	1,16	8
7E	MC10131L, HD10131	——	1,16	8
7G	MC10181L, HD10181	——	1,16	8
7H	MC10101L, HD10101	——	1,16	8
7K	MC10101L, HD10101	——	1,16	8
7L	MC10101L, HD10101	——	1,16	8
IC 8A	MC10101L, HD10101	——	1,16	8
8B	MC10101L, HD10101	——	1,16	8
8C	MC10101L, HD10101	——	1,16	8
8D	MC10101L, HD10101	——	1,16	8
8E	MC10162L	——	1,16	8
8G	MC10176L	——	1,16	8
8H	MC10131L, HD10131	——	1,16	8
8J	MC10101L, HD10101	——	1,16	8
8K	MC10101L, HD10101	——	1,16	8
IC 9A	MC10101L, HD10101	——	1,16	8
9B	MC10101L, HD10101	——	1,16	8
9C	MC10101L, HD10101	——	1,16	8
9D	MC10101L, HD10101	——	1,16	8
9E	MC10101L, HD10101	——	1,16	8
9F	MC10101L, HD10101	——	1,16	8
9H	MC10101L, HD10101	——	1,16	8
9J	MC10101L, HD10101	——	1,16	8
9K	MC10101L, HD10101	——	1,16	8
9L	MC10101L, HD10101	——	1,16	8

LMY-3(1/4) BOARD
1-823-956-11
HDE-100 (3) 10/25 –
HDE-100 (N) 10/25 –

LMY-3 (1/4) LMY-3 (1/4)

LMY-3 BOARD

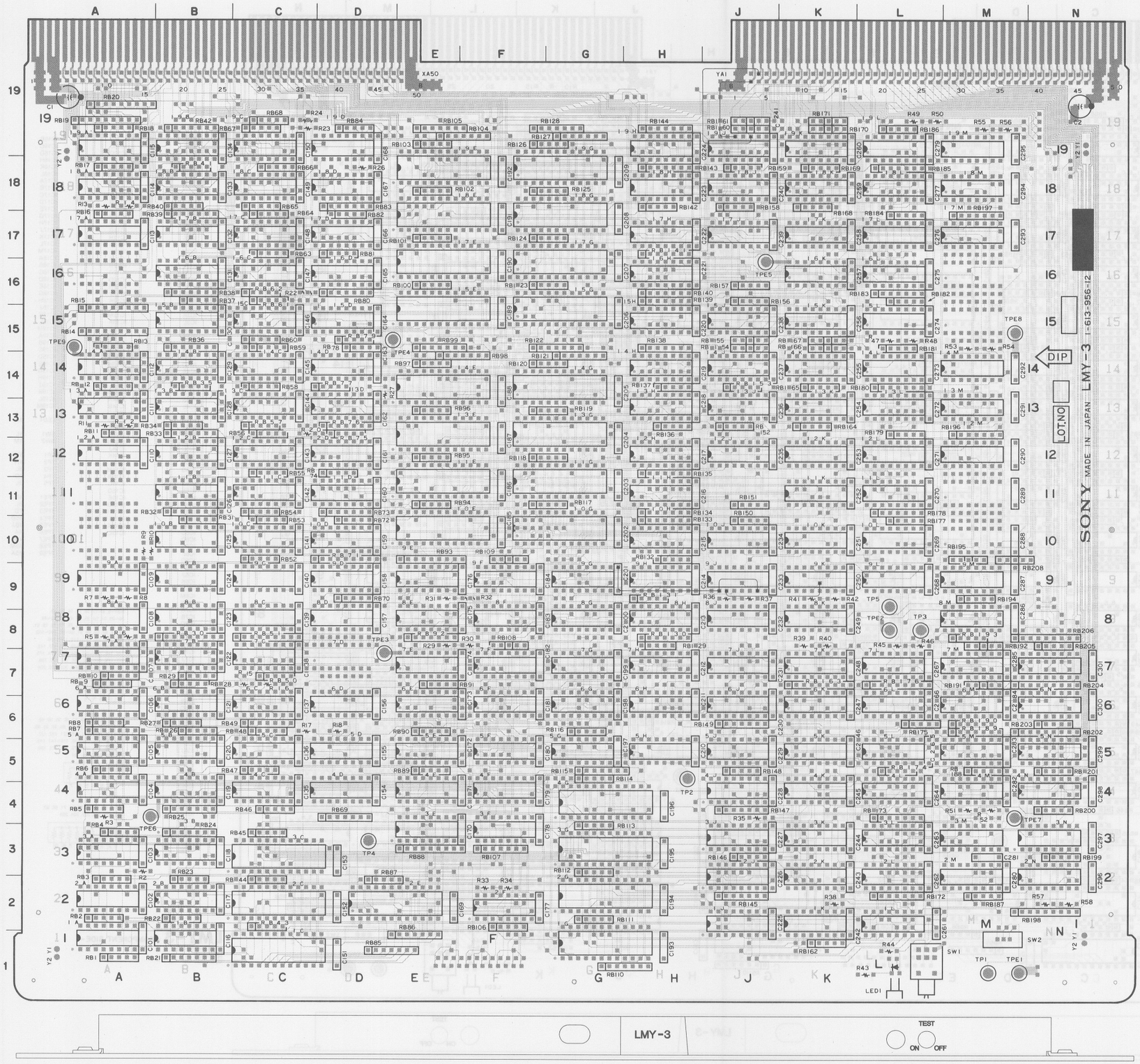

IC1A	IC10B	IC16B
IC1B	IC10C	IC16C
IC1C	IC10D	IC16D
IC1G	IC10E	IC16H
IC1J	IC10G	IC16K
IC1K	IC10H	IC16L
IC1L	IC10J	IC17A
IC2A	IC10K	IC17B
IC2B	IC10L	IC17C
IC2C	IC11B	IC17D
IC2E	IC11C	IC17E
IC2F	IC11D	IC17G
IC2G	IC11E	IC17H
IC2J	IC11G	IC17J
IC2K	IC11H	IC17K
IC2L	IC11K	IC17L
IC2M	IC11L	IC17M
IC2N	IC12A	IC18A
IC3A	IC12B	IC18B
IC3B	IC12C	IC18C
IC3C	IC12D	IC18D
IC3E	IC12H	IC18E
IC3F	IC12J	IC18G
IC3G	IC12K	IC18H
IC3J	IC12L	IC18J
IC3K	IC12M	IC18K
IC3L	IC13A	IC18L
IC3M	IC13B	IC18M
IC3N	IC13C	IC19A
IC4A	IC13D	IC19B
IC4B	IC13E	IC19C
IC4C	IC13G	IC19D
IC4D	IC13H	IC19E
IC4E	IC13J	IC19G
IC4F	IC13K	IC19H
IC4G	IC13L	IC19J
IC4J	IC13M	IC19K
IC4K	IC14A	IC19L
IC4L	IC14B	IC19M
IC4M	IC14C	
IC4N	IC14D	LED1 1L
IC5A	IC14E	
IC5B	IC14G	SW1 1L
IC5C	IC14H	SW2 1M
IC5D	IC14J	
IC5E	IC14K	TP1 1M
IC5F	IC14L	TP2 4H
IC5G	IC14M	TP3 8L
IC5H	IC15B	TP4 3D
IC5J	IC15C	TP5 9L
IC5K	IC15D	
IC5L	IC15E	TPE1 1N
IC5M	IC15G	TPE2 8L
IC5N	IC15H	TPE3 7D
IC6A	IC15J	TPE4 15D
IC6B	IC15K	TPE5 16J
IC6C	IC15L	TPE6 4A
IC6D		TPE7 4M
IC6E		TPE8 15M
IC6F		TPE9 15A
IC6G		
IC6H		
IC6J		
IC6K		
IC6L		
IC6M		
IC6N		
IC7A	RB1~6, 8~13, 16, 17, 18, 22, 23, 26~29, 31, 34, 35, 37, 40, 41, 43~48, 50, 52~68, 70, 72, 74, 75, 77, 78, 79, 81, 82, 84, 87, 89, 90, 91, 94~97, 100~103, 106, 108, 109, 111~114, 116~120, 123~126, 129, 131, 132, 136, 137, 142, 146, 148, 150~162, 164~171, 174, 175, 177, 179, 181, 182, 184, 186, 187, 188, 190~195, 199, 200, 201, 203, 205, 208	
IC7B		
IC7C		
IC7E		
IC7F		
IC7G		
IC7H		
IC7J		
IC7K		
IC7M		
IC7N		
IC8A		
IC8B		
IC8C		
IC8D		
IC8E	RB7, 21, 24, 25, 32, 33, 36, 38, 39, 42, 49, 69, 73, 76, 80, 83, 85, 86, 92, 98, 99, 104, 105, 107, 110, 115, 121, 122, 127, 128, 130, 133, 134, 135, 138~141, 143, 144, 145, 147, 149, 172, 173, 178, 180, 183, 185, 189, 196, 197	
IC8F		
IC8G		
IC8H		
IC8J		
IC8K		
IC8M		
IC9A		
IC9B		
IC9C		
IC9D		
IC9E		
IC9F	RB14, 15, 19, 20, 30, 51, 71, 88, 93, 163, 176, 198, 202, 204, 206	
IC9G		
IC9H		
IC9J		
IC9K		
IC9L		
IC9M		

LMY-3 –COMPONENT SIDE–
1-613-956-12
HDIE-100 (S) 10101~
HDIE-100 (N) 10101~

LMY-3 (4/4)

LMY-3 BOARD

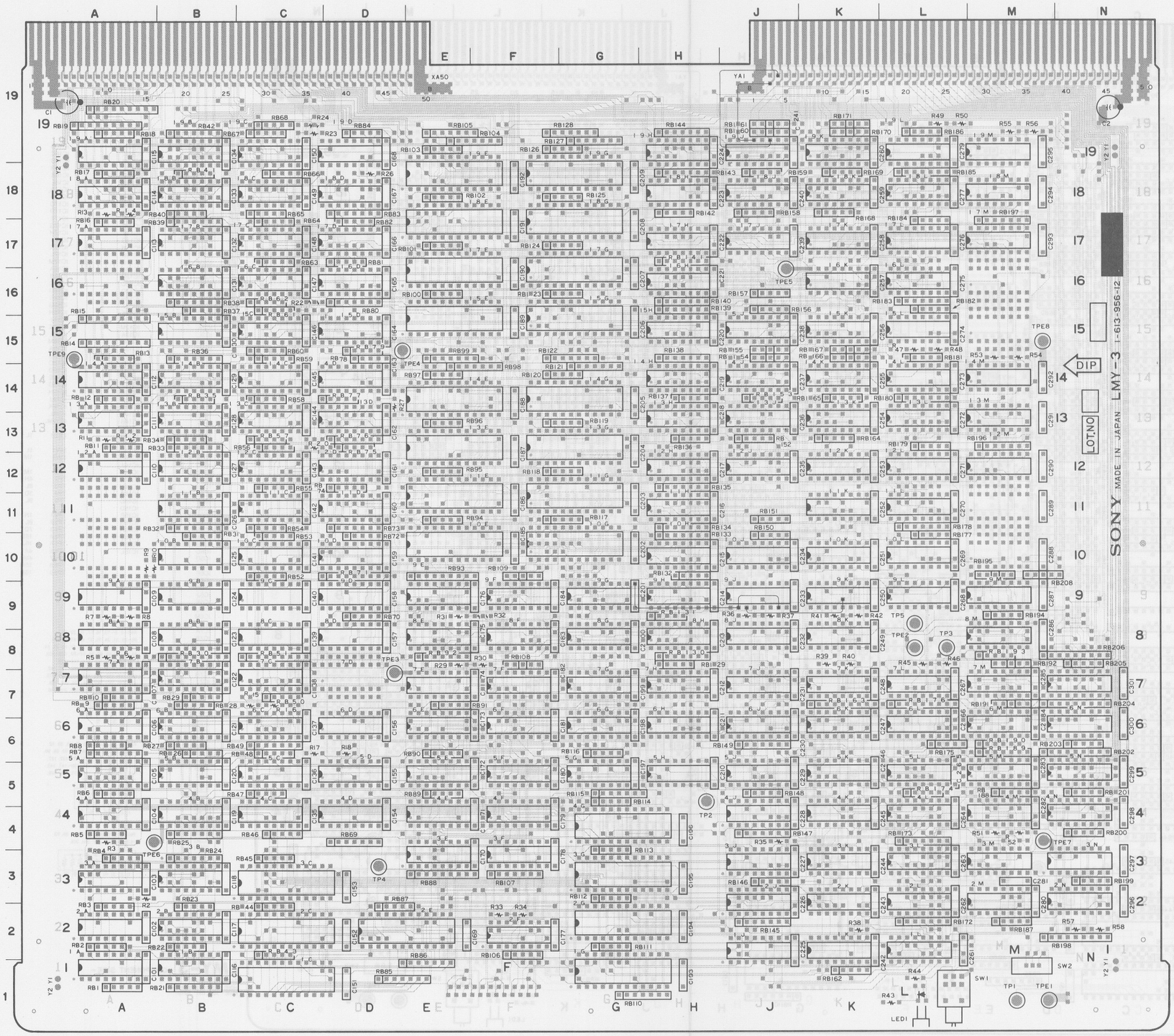

LMY-3 –COMPONENT SIDE–
1-613-956-12
HDIE-100 (S) 10101~
HDIE-100 (N) 10101~

IC1A	IC10B	IC16B	
IC1B	IC10C	IC16C	
IC1C	IC10D	IC16D	
IC1G	IC10E	IC16H	
IC1J	IC10G	IC16K	
IC1K	IC10H	IC16L	
IC1L	IC10J	IC17A	
IC2A	IC10K	IC17B	
IC2B	IC10L	IC17C	
IC2C	IC11B	IC17D	
IC2E	IC11C	IC17E	
IC2F	IC11D	IC17G	
IC2G	IC11E	IC17H	
IC2J	IC11G	IC17J	
IC2K	IC11H	IC17K	
IC2L	IC11K	IC17L	
IC2M	IC11L	IC17M	
IC2N	IC12A	IC18A	
IC3A	IC12B	IC18B	
IC3B	IC12C	IC18C	
IC3C	IC12D	IC18D	
IC3E	IC12H	IC18E	
IC3F	IC12J	IC18G	
IC3G	IC12K	IC18H	
IC3J	IC12L	IC18J	
IC3K	IC12M	IC18K	
IC3L	IC13A	IC18L	
IC3M	IC13B	IC18M	
IC3N	IC13C	IC19A	
IC4A	IC13D	IC19B	
IC4B	IC13E	IC19C	
IC4C	IC13G	IC19D	
IC4D	IC13H	IC19E	
IC4E	IC13J	IC19G	
IC4F	IC13K	IC19H	
IC4G	IC13L	IC19J	
IC4J	IC13M	IC19K	
IC4K	IC14A	IC19L	
IC4L	IC14B	IC19M	
IC4M	IC14C		
IC4N	IC14D	LED1	1L
IC5A	IC14E		
IC5B	IC14G	SW1	1L
IC5C	IC14H	SW2	1M
IC5D	IC14J		
IC5E	IC14K	TP1	1M
IC5F	IC14L	TP2	4H
IC5G	IC14M	TP3	8L
IC5H	IC15B	TP4	3D
IC5J	IC15C	TP5	9L
IC5K	IC15D		
IC5L	IC15E	TPE1	1N
IC5M	IC15G	TPE2	8L
IC5N	IC15H	TPE3	7D
IC6A	IC15J	TPE4	15D
IC6B	IC15K	TPE5	16J
IC6C	IC15L	TPE6	4A
IC6D		TPE7	4M
IC6E		TPE8	15M
IC6F		TPE9	15A
IC6G			
IC6H			
IC6J			
IC6K			
IC6L			
IC6M			
IC6N			
IC7A			
IC7B			
IC7C			
IC7E			
IC7F			
IC7G			
IC7H			
IC7J			
IC7K			
IC7L			
IC7M			
IC7N			
IC8A			
IC8B			
IC8C			
IC8D			
IC8E			
IC8F			
IC8G			
IC8H			
IC8J			
IC8K			
IC8M			
IC9A			
IC9B			
IC9C			
IC9D			
IC9E			
IC9F			
IC9G			
IC9H			
IC9J			
IC9K			
IC9L			
IC9M			

RB1~6, 8~13, 16, 17, 18, 22, 23, 26~29, 31, 34, 35, 37, 40, 41, 43~48, 50, 52~68, 70, 72, 74, 75, 77, 78, 79, 81, 82, 84, 87, 89, 90, 91, 94~97, 100~103, 106, 108, 109, 111~114, 116~120, 123~126, 129, 131, 132, 136, 137, 142, 146, 148, 150~162, 164~171, 174, 175, 177, 179, 181, 182, 184, 186, 187, 188, 190~195, 199, 200, 201, 203, 205, 208



RB7, 21, 24, 25, 32, 33, 36, 38, 39, 42, 49, 69, 73, 76, 80, 83, 85, 86, 92, 98, 99, 104, 105, 107, 110, 115, 121, 122, 127, 128, 130, 133, 134, 135, 138~141, 143, 144, 145, 147, 149, 172, 173, 178, 180, 183, 185, 189, 196, 197

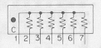

RB14, 15, 19, 20, 30, 51, 71, 88, 93, 163, 176, 198, 202, 204, 206

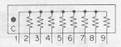

LMY-3 (2/4)

LMY-3 BOARD (2/4); GREEN CHANNEL 1H-DELAY LINE

REF. NO.	TYPE	PIN NO. GND	PIN NO. VEE(-5V)	REF. NO.	TYPE	PIN NO. GND	PIN NO. VEE(-5V)
IC 1A	MC10131-L, HD10131	1,16	8	IC 4A	MC10158L	16	8
1B	MC10176L	1,16	8	4B	MC10176L	1,16	8
1C	MBM10474-15Z	1,24	12	4C	MC10131-L, HD10131	1,16	8
1G	MBM10474-15Z	1,24	12	4G	MBM10474-15Z	1,24	12
1J	MC10176L	1,16	8	4J	MC10176L	1,16	8
1K	MC10176L	1,16	8	4K	MC10176L	1,16	8
1L	MC10176L	1,16	8	4L	MC10176L	1,16	8
				4M	MC10131-L, HD10131	1,16	8
IC 2A	MC10158L	16	8	4N	MC10101-L, HD10101	1,16	8
2B	MC10158L	16	8				
2C	MBM10474-15Z	1,24	12	IC 5A	MC10176L	1,16	8
2E	MBM10474-15Z	1,24	12	5B	MC10131-L, HD10131	1,16	8
2G	MBM10474-15Z	1,24	12	5C	MC10158L	16	8
2J	MC10176L	1,16	8	5M	MC10176L	1,16	8
2K	MC10131-L, HD10131	1,16	8	5N	MC10101-L, HD10101	1,16	8
2L	MC10176L	1,16	8				
2M	MC10131-L, HD10131	1,16	8	IC 6A	MC10158L	16	8
2N	MC10131-L, HD10131	1,16	8	6B	MC10158L	16	8
				6C	MC10176L	1,16	8
IC 3A	MC10131-L, HD10131	1,16	8	6M	MC10158L	16	8
3B	MC10176L	1,16	8	6N	MC10101-L, HD10101	1,16	8
3C	MBM10474-15Z	1,24	12				
3G	MBM10474-15Z	1,24	12	IC 7A	MC10131-L, HD10131	1,16	8
3J	MC10176L	1,16	8	7B	MC10101-L, HD10101	1,16	8
3K	MC10131-L, HD10131	1,16	8	7C	MC10101-L, HD10101	1,16	8
3L	MC10176L	1,16	8	7M	MC10115L	1,16	8
3M	MC10176L	1,16	8	7N	MC10101-L, HD10101	1,16	8
3N	MC10131-L, HD10131	1,16	8	IC 8M	MC10158L	16	8
				IC 9M	MC10115L	1,16	8

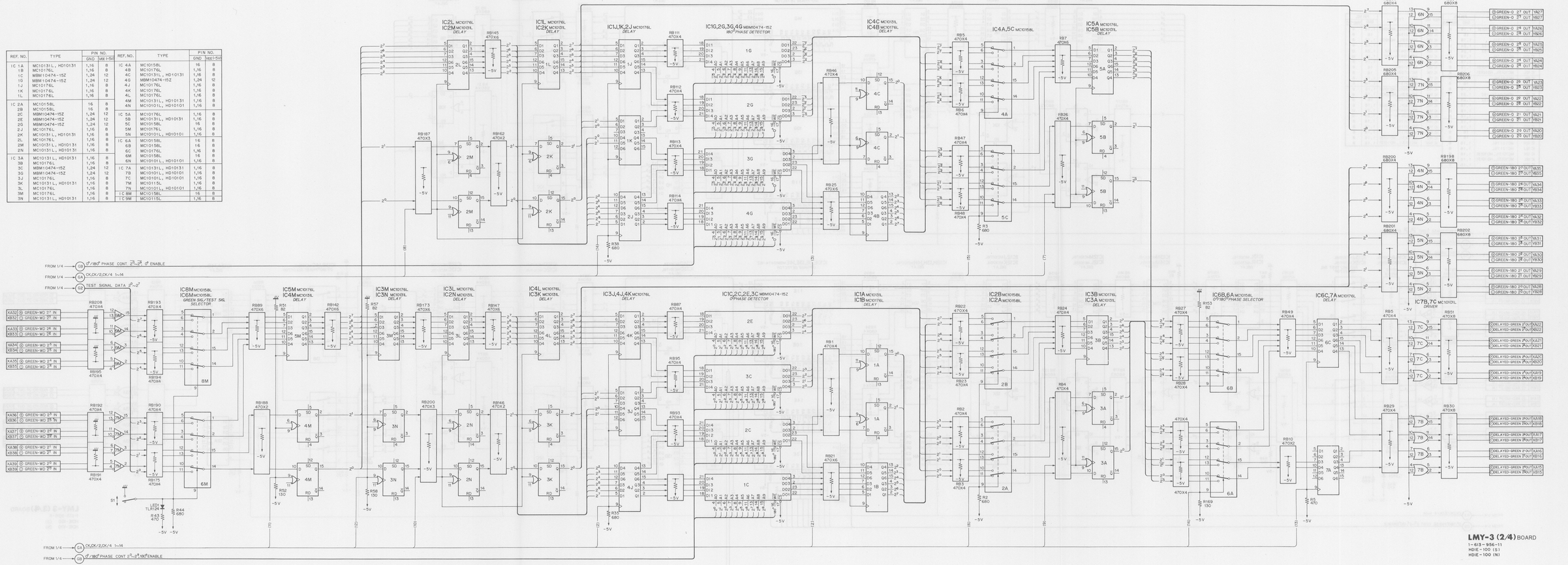

LMY-3 (2/4) BOARD
1-613-956-11
HDIE-100 (S)
HDIE-100 (N)

LMY-3 (3/4)

LMY-3 (3/4)

LMY-3 BOARD (3/4); RED CHANNEL 1H-DELAY LINE

REF NO.	TYPE	PIN NO.	
		GND	VEE(-5V)
IC 10B	MC10131L, HD10131	1,16	8
IC 10C	MC10158L	16	8
IC 10D	MC10131L	1,16	8
IC 10E	MBM10474-15Z	1,24	12
IC 10G	MBM10474-15Z	1,24	12
IC 10H	MC10176L	1,16	8
IC 10J	MC10176L	1,16	8
IC 10K	MC10131L, HD10131	1,16	8
IC 10L	MC10131L, HD10131	1,16	8
IC 11B	MC10176L	1,16	8
IC 11C	MC10158L	16	8
IC 11D	MC10176L	1,16	8
IC 11E	MBM10474-15Z	1,24	12
IC 11G	MBM10474-15Z	1,24	12
IC 11H	MC10176L	1,16	8
IC 11K	MC10176L	1,16	8
IC 11L	MC10176L	1,16	8
IC 12A	MC10176L	1,16	8
IC 12B	MC10176L	1,16	8
IC 12C	MC10158L	16	8
IC 12D	MC10158L	16	8
IC 12H	MC10176L	1,16	8
IC 12J	MC10176L	1,16	8
IC 12K	MC10131L, HD10131	1,16	8
IC 12L	MC10131L, HD10131	1,16	8
IC 12M	MC10176L	1,16	8

REF NO.	TYPE	PIN NO.	
		GND	VEE(-5V)
IC 13A	MC10101L, HD10101	1,16	8
IC 13B	MC10158L	16	8
IC 13C	MC10131L, HD10131	1,16	8
IC 13D	MC10176L	1,16	8
IC 13E	MBM10474-15Z	1,24	12
IC 13G	MBM10474-15Z	1,24	12
IC 13H	MC10176L	1,16	8
IC 13J	MC10158L	16	8
IC 13K	MC10158L	16	8
IC 13L	MC10176L	1,16	8
IC 13M	MC10131L	1,16	8
IC 14A	MC10101L, HD10101	1,16	8
IC 14B	MC10131L, HD10131	1,16	8
IC 14C	MC10158L	16	8
IC 14D	MC10131L, HD10131	1,16	8
IC 14E	MBM10474-15Z	1,24	12
IC 14H	MC10176L	1,16	8
IC 14J	MC10115L	1,16	8
IC 14K	MC10115L	1,16	8
IC 14L	MC10131L, HD10131	1,16	8
IC 14M	MC10131L, HD10131	1,16	8

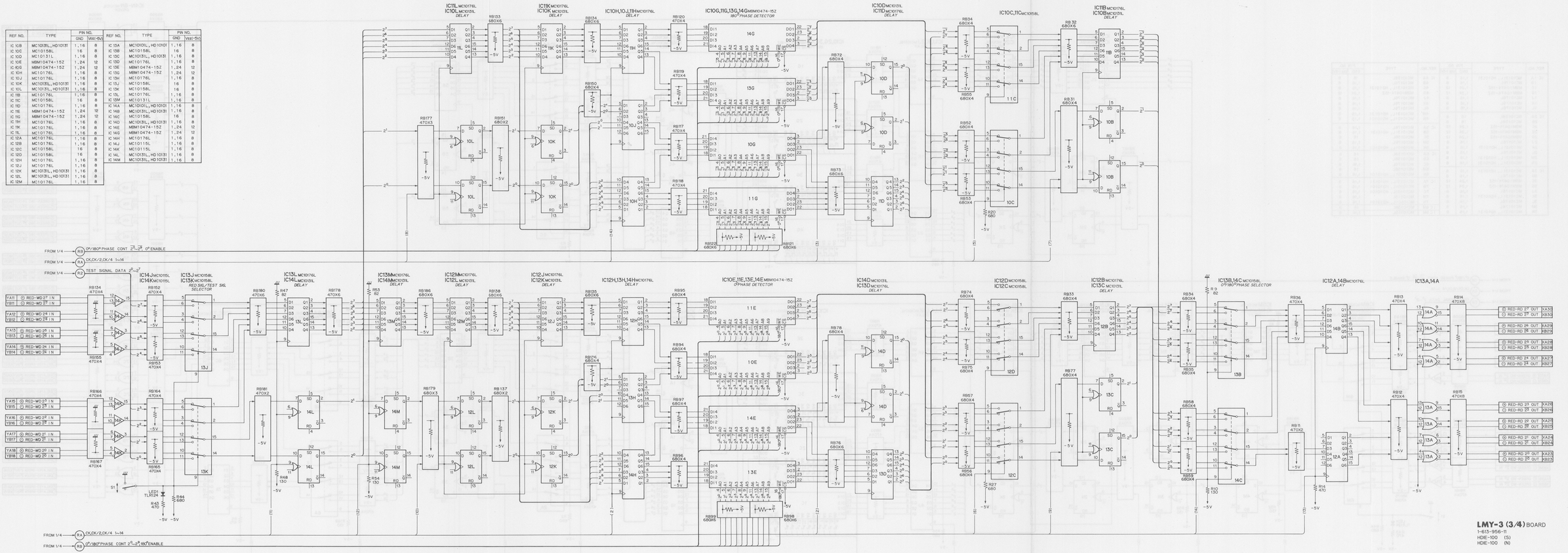

LMY-3 (3/4) BOARD
1-613-956-11
HDIE-100 (S)
HDIE-100 (N)

LMY-3 BOARD

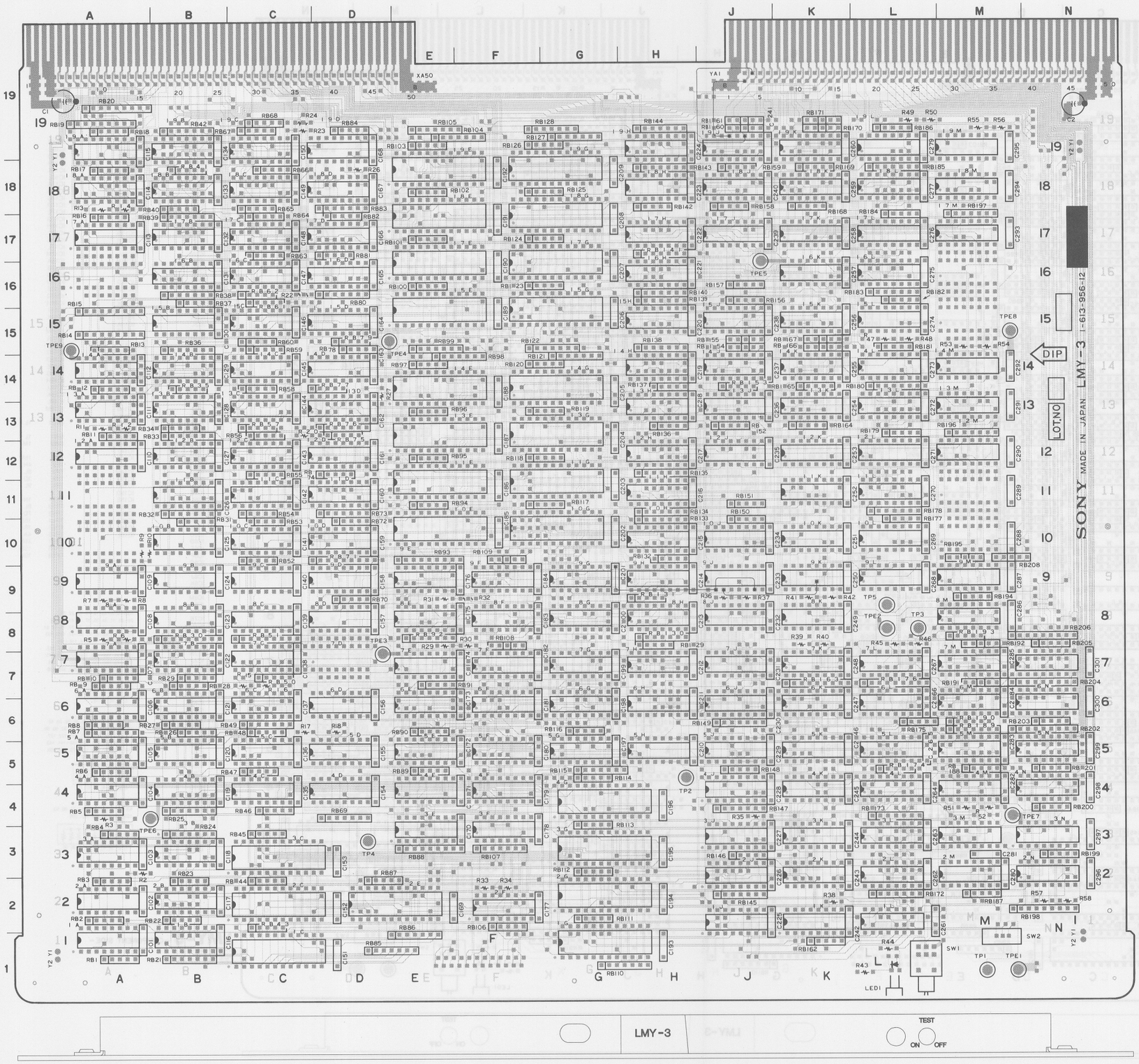

LMY-3 –COMPONENT SIDE–
1-613-956-12
HDIE-100 (S) 10101~
HDIE-100 (N) 10101~

IC1A	IC10B	IC16B
IC1B	IC10C	IC16C
IC1C	IC10D	IC16D
IC1G	IC10E	IC16H
IC1J	IC10G	IC16K
IC1K	IC10H	IC16L
IC1L	IC10J	IC17A
IC2A	IC10K	IC17B
IC2B	IC10L	IC17C
IC2C	IC11B	IC17D
IC2E	IC11C	IC17E
IC2F	IC11D	IC17G
IC2G	IC11E	IC17H
IC2J	IC11G	IC17J
IC2K	IC11H	IC17K
IC2L	IC11K	IC17L
IC2M	IC11L	IC17M
IC2N	IC12A	IC18A
IC3A	IC12B	IC18B
IC3B	IC12C	IC18C
IC3C	IC12D	IC18D
IC3E	IC12H	IC18E
IC3F	IC12J	IC18G
IC3G	IC12K	IC18H
IC3J	IC12L	IC18J
IC3K	IC12M	IC18K
IC3L	IC13A	IC18L
IC3M	IC13B	IC18M
IC3N	IC13C	IC19A
IC4A	IC13D	IC19B
IC4B	IC13E	IC19C
IC4C	IC13G	IC19D
IC4D	IC13H	IC19E
IC4E	IC13J	IC19G
IC4F	IC13K	IC19H
IC4G	IC13L	IC19J
IC4J	IC13M	IC19K
IC4K	IC14A	IC19L
IC4L	IC14B	IC19M
IC4M	IC14C	
IC4N	IC14D	LED1 1L
IC5A	IC14E	
IC5B	IC14G	SW1 1L
IC5C	IC14H	SW2 1M
IC5D	IC14J	
IC5E	IC14K	TP1 1M
IC5F	IC14L	TP2 4H
IC5G	IC14M	TP3 8L
IC5H	IC15B	TP4 3D
IC5J	IC15C	TP5 9L
IC5K	IC15D	
IC5L	IC15E	TPE1 1N
IC5M	IC15G	TPE2 8L
IC5N	IC15H	TPE3 7D
IC6A	IC15J	TPE4 15D
IC6B	IC15K	TPE5 16J
IC6C	IC15L	TPE6 4A
IC6D		TPE7 4M
IC6E		TPE8 15M
IC6F		TPE9 15A
IC6G		
IC6H		
IC6J		
IC6K		
IC6L		
IC6M		
IC6N		
IC7A		RB1~6, 8~13, 16, 17, 18, 22, 23, 26~29, 31, 34, 35, 37, 40, 41, 43~48, 50, 52~68, 70, 72, 74, 75, 77, 78, 79, 81, 82, 84, 87, 89, 90, 91, 94~97, 100~103, 106, 108, 109, 111~114, 116~120, 123~126, 129, 131, 132, 136, 137, 142, 146, 148, 150~162, 164~171, 174, 175, 177, 179, 181, 182, 184, 186, 187, 188, 190~195, 199, 200, 201, 203, 205, 208
IC7B		
IC7C		
IC7E		
IC7F		
IC7G		
IC7H		
IC7J		
IC7K		
IC7L		
IC7M		
IC7N		
IC8A		
IC8B		
IC8C		
IC8D		RB7, 21, 24, 25, 32, 33, 36, 38, 39, 42, 49, 69, 73, 76, 80, 83, 85, 86, 92, 98, 99, 104, 105, 107, 110, 115, 121, 122, 127, 128, 130, 133, 134, 135, 138~141, 143, 144, 145, 147, 149, 172, 173, 178, 180, 183, 185, 189, 196, 197
IC8E		
IC8F		
IC8G		
IC8H		
IC8J		
IC8K		
IC8M		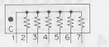
IC9A		
IC9B		
IC9C		
IC9D		
IC9E		
IC9F		RB14, 15, 19, 20, 30, 51, 71, 88, 93, 163, 176, 198, 202, 204, 206
IC9G		
IC9H		
IC9J		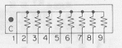
IC9K		
IC9L		
IC9M		

LMY-3 (4/4)

LMY-3 BOARD

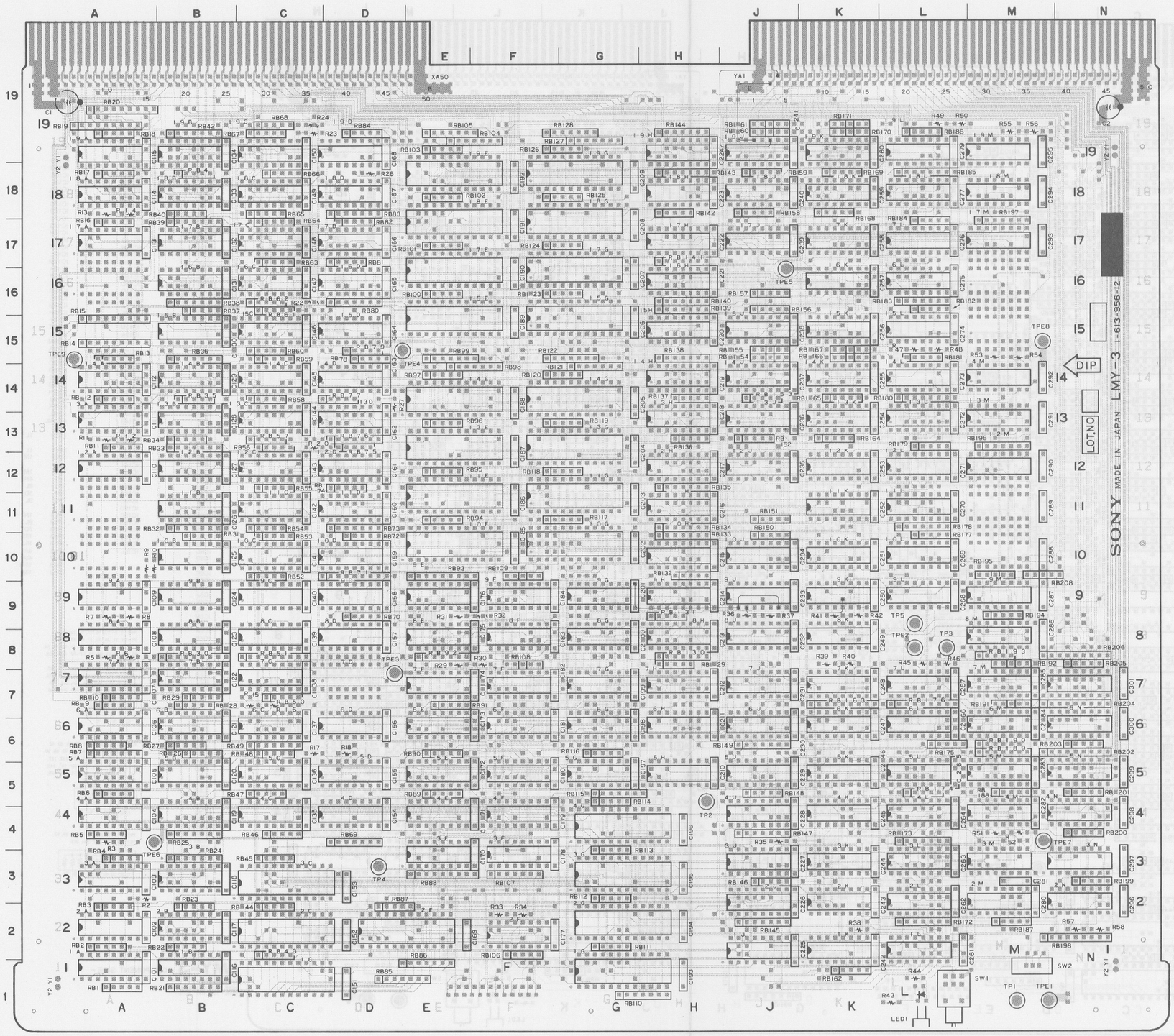

LMY-3 –COMPONENT SIDE–
1-613-956-12
HDIE-100 (S) 10101~
HDIE-100 (N) 10101~

IC1A	IC10B	IC16B	
IC1B	IC10C	IC16C	
IC1C	IC10D	IC16D	
IC1G	IC10E	IC16H	
IC1J	IC10G	IC16K	
IC1K	IC10H	IC16L	
IC1L	IC10J	IC17A	
IC2A	IC10K	IC17B	
IC2B	IC10L	IC17C	
IC2C	IC11B	IC17D	
IC2E	IC11C	IC17E	
IC2F	IC11D	IC17G	
IC2G	IC11E	IC17H	
IC2J	IC11G	IC17J	
IC2K	IC11H	IC17K	
IC2L	IC11K	IC17L	
IC2M	IC11L	IC17M	
IC2N	IC12A	IC18A	
IC3A	IC12B	IC18B	
IC3B	IC12C	IC18C	
IC3C	IC12D	IC18D	
IC3E	IC12H	IC18E	
IC3F	IC12J	IC18G	
IC3G	IC12K	IC18H	
IC3J	IC12L	IC18J	
IC3K	IC12M	IC18K	
IC3L	IC13A	IC18L	
IC3M	IC13B	IC18M	
IC3N	IC13C	IC19A	
IC4A	IC13D	IC19B	
IC4B	IC13E	IC19C	
IC4C	IC13G	IC19D	
IC4D	IC13H	IC19E	
IC4E	IC13J	IC19G	
IC4F	IC13K	IC19H	
IC4G	IC13L	IC19J	
IC4J	IC13M	IC19K	
IC4K	IC14A	IC19L	
IC4L	IC14B	IC19M	
IC4M	IC14C		
IC4N	IC14D	LED1	1L
IC5A	IC14E		
IC5B	IC14G	SW1	1L
IC5C	IC14H	SW2	1M
IC5D	IC14J		
IC5E	IC14K	TP1	1M
IC5F	IC14L	TP2	4H
IC5G	IC14M	TP3	8L
IC5H	IC15B	TP4	3D
IC5J	IC15C	TP5	9L
IC5K	IC15D		
IC5L	IC15E	TPE1	1N
IC5M	IC15G	TPE2	8L
IC5N	IC15H	TPE3	7D
IC6A	IC15J	TPE4	15D
IC6B	IC15K	TPE5	16J
IC6C	IC15L	TPE6	4A
IC6D		TPE7	4M
IC6E		TPE8	15M
IC6F		TPE9	15A
IC6G			
IC6H			
IC6J			
IC6K			
IC6L			
IC6M			
IC6N			
IC7A			
IC7B			
IC7C			
IC7E			
IC7F			
IC7G			
IC7H			
IC7J			
IC7K			
IC7L			
IC7M			
IC7N			
IC8A			
IC8B			
IC8C			
IC8D			
IC8E			
IC8F			
IC8G			
IC8H			
IC8J			
IC8K			
IC8M			
IC9A			
IC9B			
IC9C			
IC9D			
IC9E			
IC9F			
IC9G			
IC9H			
IC9J			
IC9K			
IC9L			
IC9M			

RB1~6, 8~13, 16, 17, 18, 22, 23, 26~29, 31, 34, 35, 37, 40, 41, 43~48, 50, 52~68, 70, 72, 74, 75, 77, 78, 79, 81, 82, 84, 87, 89, 90, 91, 94~97, 100~103, 106, 108, 109, 111~114, 116~120, 123~126, 129, 131, 132, 136, 137, 142, 146, 148, 150~162, 164~171, 174, 175, 177, 179, 181, 182, 184, 186, 187, 188, 190~195, 199, 200, 201, 203, 205, 208



RB7, 21, 24, 25, 32, 33, 36, 38, 39, 42, 49, 69, 73, 76, 80, 83, 85, 86, 92, 98, 99, 104, 105, 107, 110, 115, 121, 122, 127, 128, 130, 133, 134, 135, 138~141, 143, 144, 145, 147, 149, 172, 173, 178, 180, 183, 185, 189, 196, 197

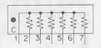

RB14, 15, 19, 20, 30, 51, 71, 88, 93, 163, 176, 198, 202, 204, 206

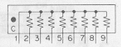

LMY-3 (4/4)
LMY-3 (4/4)

LMY-3 BOARD (4/4); BLUE CHANNEL 1H-DELAY LINE

REF NO.	TYPE	PIN NO. GND	PIN NO. VEE(-5V)
1C15B	MC10131L	1,16	8
15C	MC10158L	16	8
15D	MC10131L	1,16	8
15E	MBM10474-15Z	1,24	12
15G	MBM10474-15Z	1,24	12
15H	MC10176L	1,16	8
15J	MC10176L	1,16	8
15M	MC10131L	1,16	8
15L	MC10131L	1,16	8
1C16B	MC10176L	1,16	8
16C	MC10158L	16	8
16D	MC10176L	1,16	8
16H	MC10176L	1,16	8
16K	MC10176L	1,16	8
16L	MC10176L	1,16	8
1C17A	MC10176L	1,16	8
17B	MC10176L	1,16	8
17C	MC10158L	16	8
17D	MC10158L	16	8
17E	MBM10474-15Z	1,24	12
17G	MBM10474-15Z	1,24	12
17H	MC10176L	1,16	8
17J	MC10176L	1,16	8
17K	MC10131L	1,16	8
17L	MC10131L	1,16	8
17M	MC10176L	1,16	8

REF NO.	TYPE	PIN NO. GND	PIN NO. VEE(-5V)
1C18A	MC10101L	1,16	8
18B	MC10158L	16	8
18C	MC10131L	1,16	8
18D	MC10176L	1,16	8
18E	MBM10474-15Z	1,24	12
18G	MBM10474-15Z	1,24	12
18H	MC10176L	1,16	8
18J	MC10158L	16	8
18K	MC10158L	16	8
18L	MC10176L	1,16	8
18M	MC10131L	1,16	8
1C19A	MC10101L	1,16	8
19B	MC10131L	1,16	8
19C	MC10158L	16	8
19D	MC10131L	1,16	8
19E	MBM10474-15Z	1,24	12
19G	MBM10474-15Z	1,24	12
19H	MC10176L	1,16	8
19J	MC10115L	1,16	8
19K	MC10115L	1,16	8
19L	MC10131L	1,16	8
19M	MC10131L	1,16	8

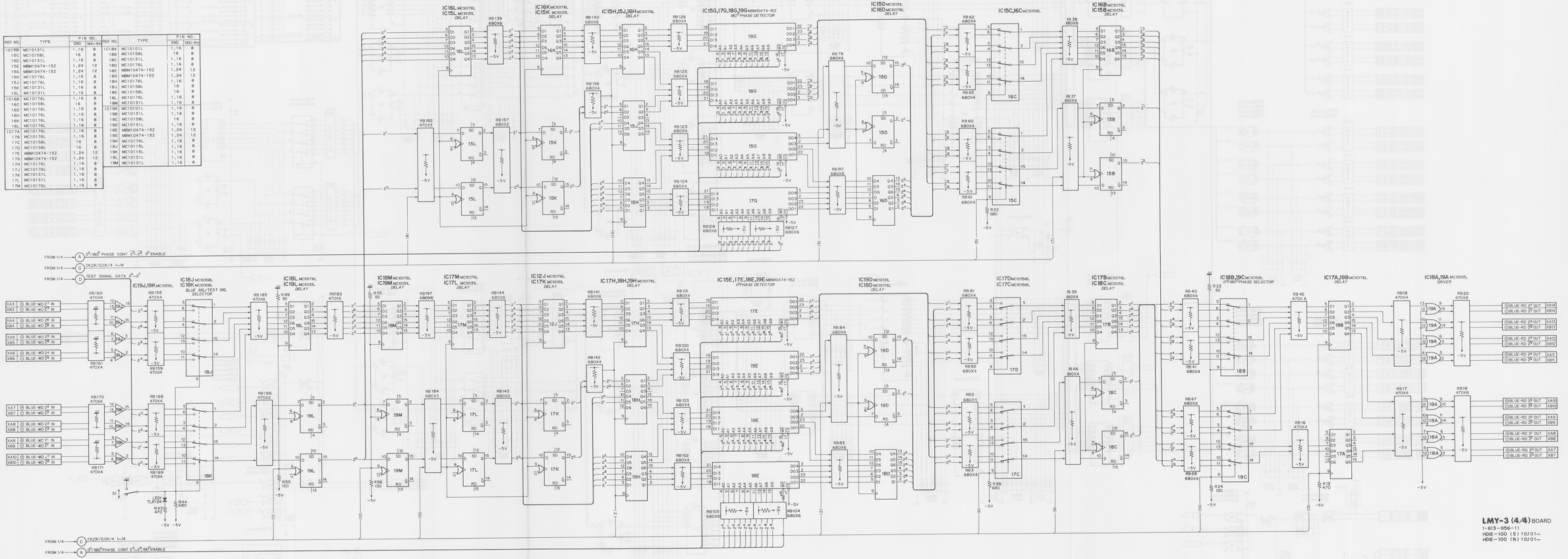

LMY-3 (4/4) BOARD
1-613-956-11
HDIE-100 (S) 10.0.01~
HDIE-100 (N) 10.0.01~

BKG-2 (1/3)

BKG-2 (1/3)

BKG-2 BOARD (1/3); RED CHANNEL DETAIL MIXER

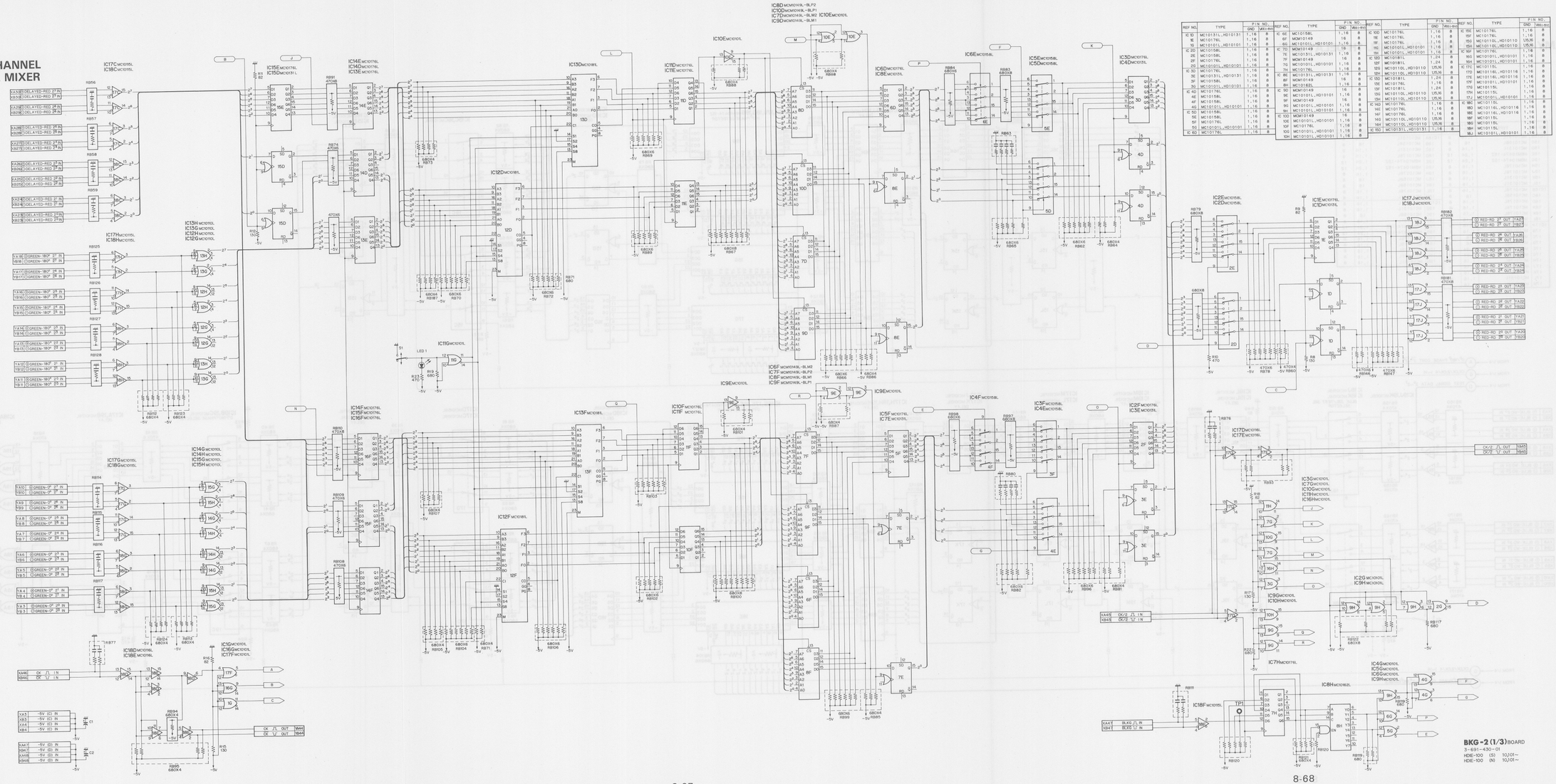

BKG-2 BOARD

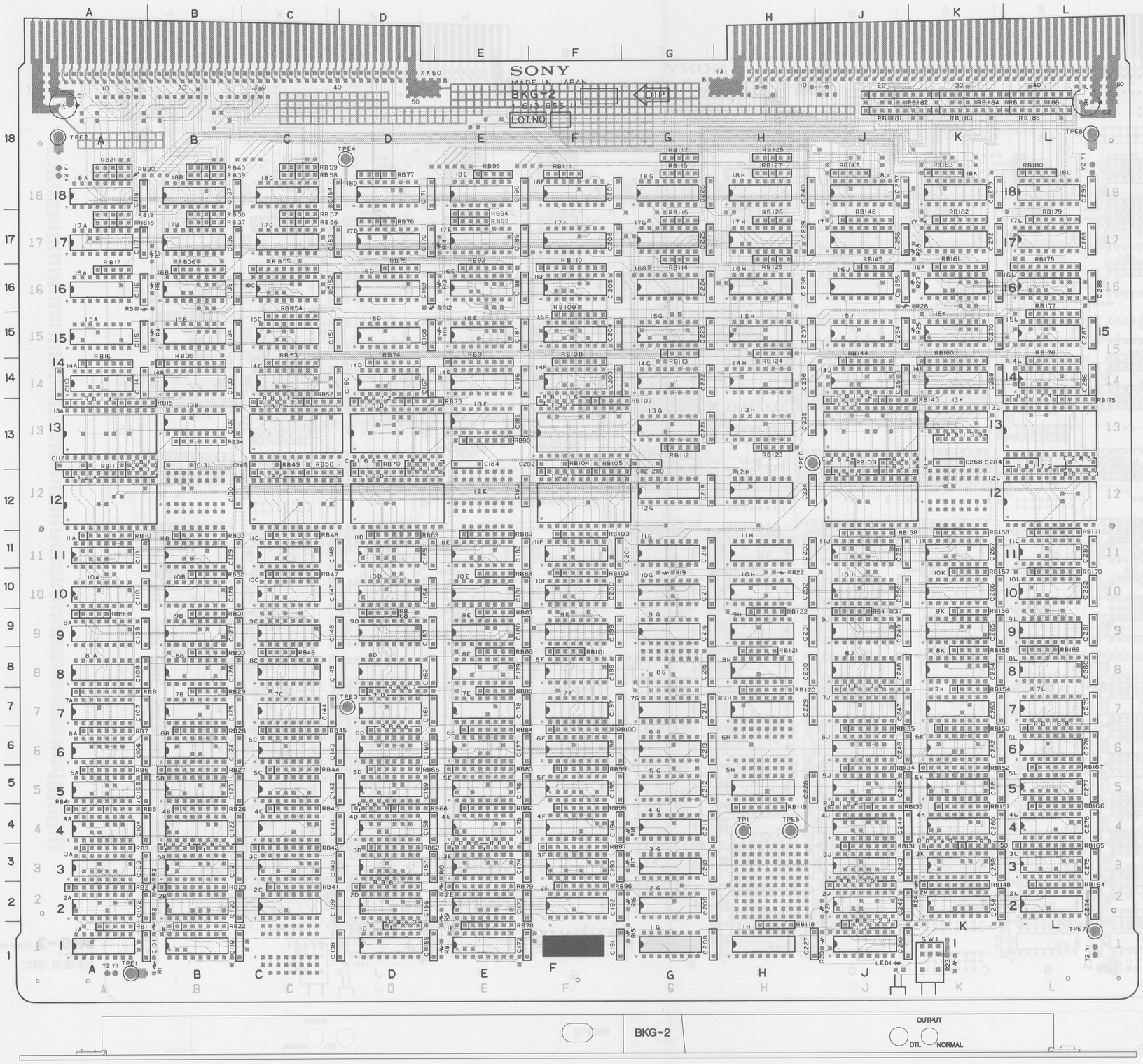

BKG-2 -COMPONENT SIDE-
1-613-955-11
HDIE-100(S) 10101~
HDIE-100(N) 10101~

D1 1J
IC1A IC1B IC1D IC1E IC1G IC1H IC1J IC2A IC2B IC2C IC2D IC2E IC2F IC2G IC2J IC2K IC2L IC3A IC3B IC3C IC3D IC3E IC3F IC3G IC3J IC3K IC3L IC4A IC4B IC4C IC4D IC4E IC4F IC4G IC4J IC4K IC4L IC5A IC5B IC5C IC5D IC5E IC5F IC5G IC5H IC5J IC5K IC5L IC6A IC6B IC6C IC6D IC6E IC6F IC6G IC6J IC6K IC6L IC7A IC7B IC7C IC7D IC7E IC7F IC7G IC7H IC7J IC7K IC7L IC8A IC8B IC8C IC8D IC8E IC8F IC8G IC8J IC8K IC8L IC9A IC9B IC9C IC9D IC9E IC9F IC9G IC9H IC9J IC9K IC9L IC10A IC10B IC10C IC10D IC10E IC10F IC10G IC10H IC10J IC10K IC10L

IC11A IC11B IC11C IC11D IC11E IC11F IC11G IC11H IC11J IC11K IC11L IC12A IC12C IC12D IC12F IC12G IC12H IC12J IC12L IC13A IC13B IC13C IC13D IC13E IC13F IC13G IC13H IC13J IC13K IC13L IC14A IC14B IC14C IC14D IC14E IC14F IC14G IC14H IC14J IC14K IC14L IC15A IC15B IC15C IC15D IC15E IC15F IC15G IC15H IC15J IC15K IC15L

IC16A IC16B IC16C IC16D IC16E IC16F IC16G IC16H IC16J IC16K IC16L IC17A IC17B IC17C IC17D IC17E IC17F IC17G IC17H IC17J IC17K IC17L IC18A IC18B IC18C IC18D IC18E IC18F IC18G IC18H IC18J IC18K IC18L

S1 1K
TP1 4H

TPE1 1A
TPE2 18A
TPE3 7D
TPE4 18D
TPE5 4H
TPE6 13H
TPE7 1L
TPE8 18L

RB1, 4, 5, 9, 12, 13, 15, 17~21, 24, 25, 29~32, 37~40, 46, 50, 52, 56~60, 63, 64, 66, 71, 73, 75, 76, 77, 80, 81, 85~88, 93, 94, 95, 101, 105, 107, 111~118, 121~128, 132, 133, 137, 140, 141, 143, 145, 147, 149, 150, 154~157, 163, 169, 173, 175, 180



RB3, 6, 7, 10, 11, 14, 16, 22, 26, 28, 33, 34, 36, 41, 43, 44, 47, 48, 49, 51, 53, 54, 62, 65, 66, 69, 70, 72, 74, 78, 82, 84, 89, 90, 92, 96, 98, 99, 102, 103, 104, 106, 108, 109, 119, 120, 129, 131, 134, 135, 138, 139, 142, 144, 146, 151, 153, 158, 159, 161, 162, 164, 166, 167, 170, 171, 172, 174, 176, 177, 179

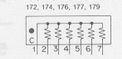

RB2, 8, 23, 27, 35, 42, 45, 55, 61, 67, 79, 83, 91, 97, 100, 110, 130, 136, 148, 152, 160, 165, 168, 178

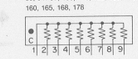

BKG-2 BOARD

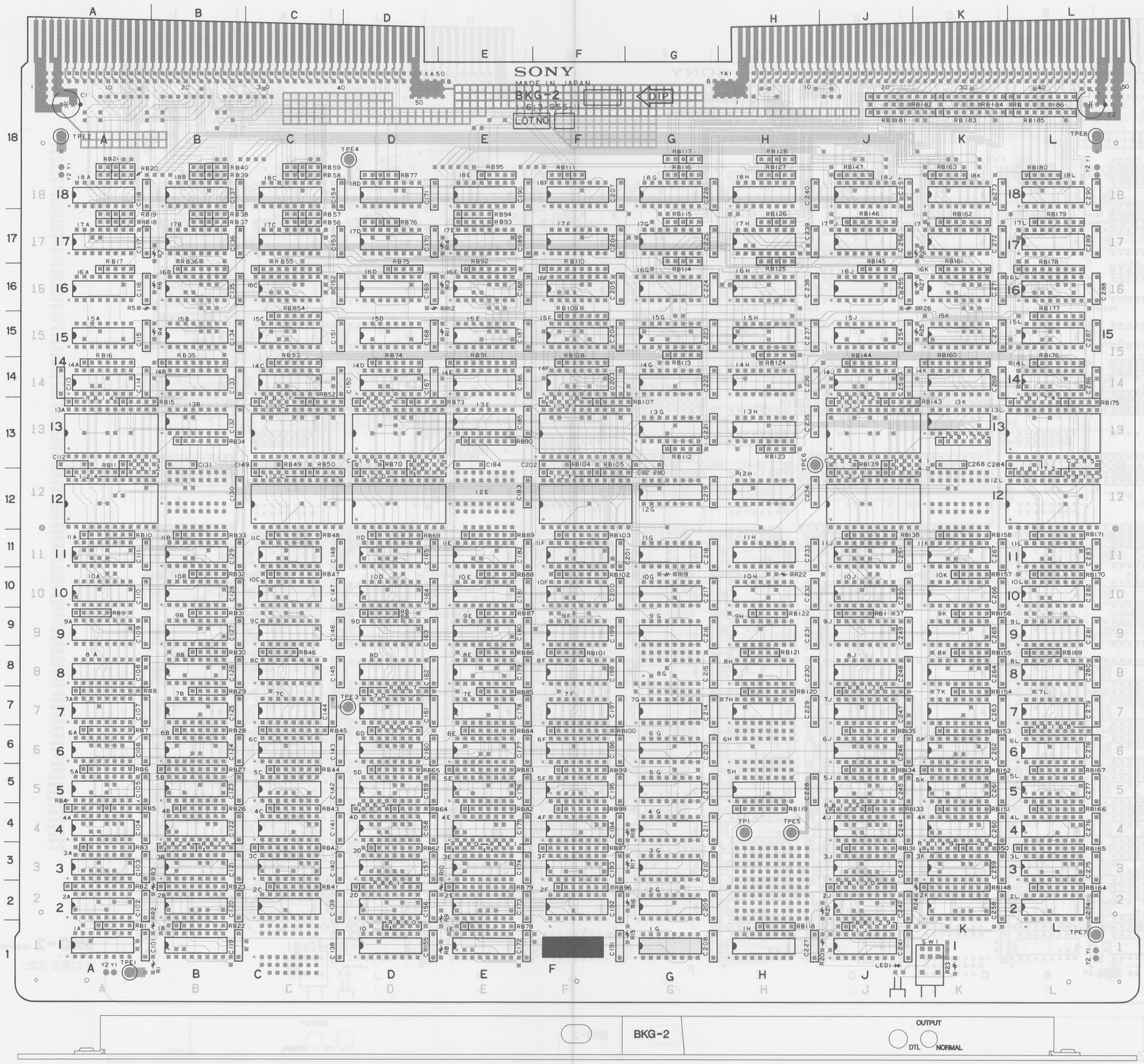

D1 1J

IC1A IC1B IC1C IC1D IC1E IC1G IC1H IC1J IC2A IC2B IC2C IC2D IC2E IC2F IC2G IC2J IC2K IC2L IC3A IC3B IC3C IC3D IC3E IC3F IC3G IC3J IC3K IC3L IC4A IC4B IC4C IC4D IC4E IC4F IC4G IC4J IC4K IC4L IC5A IC5B IC5C IC5D IC5E IC5F IC5G IC5H IC5J IC5K IC5L IC6A IC6B IC6C IC6D IC6E IC6F IC6G IC6J IC6K IC6L IC7A IC7B IC7C IC7D IC7E IC7F IC7G IC7H IC7J IC7K IC7L IC8A IC8B IC8C IC8D IC8E IC8F IC8G IC8J IC8K IC8L IC9A IC9B IC9C IC9D IC9E IC9F IC9G IC9H IC9J IC9K IC9L IC10A IC10B IC10C IC10D IC10E IC10F IC10G IC10H IC10J IC10K IC10L

IC11A IC11B IC11C IC11D IC11E IC11F IC11G IC11H IC11J IC11K IC11L IC12A IC12C IC12D IC12F IC12G IC12H IC12J IC12L IC13A IC13B IC13C IC13D IC13E IC13F IC13G IC13H IC13J IC13K IC13L IC14A IC14B IC14C IC14D IC14E IC14F IC14G IC14H IC14J IC14K IC14L IC15A IC15B IC15C IC15D IC15E IC15F IC15G IC15H IC15J IC15K IC15L

IC16A IC16B IC16C IC16D IC16E IC16F IC16G IC16H IC16J IC16K IC16L IC17A IC17B IC17C IC17D IC17E IC17F IC17G IC17H IC17J IC17K IC17L IC18A IC18B IC18C IC18D IC18E IC18F IC18G IC18H IC18J IC18K IC18L

S1 1K

TP1 4H

TPE1 1A
TPE2 18A
TPE3 7D
TPE4 18D
TPE5 4H
TPE6 13H
TPE7 1L
TPE8 18L

RB1, 4, 5, 9, 12, 13, 15, 17~21, 24, 25, 29~32, 37~40, 46, 50, 52, 56~60, 63, 64, 68, 71, 73, 75, 76, 77, 80, 81, 85~88, 93, 94, 95, 101, 105, 107, 111~118, 121~128, 132, 133, 137, 140, 141, 143, 145, 147, 149, 150, 154~157, 163, 169, 173, 175, 180



RB3, 6, 7, 10, 11, 14, 16, 22, 26, 28, 33, 34, 36, 41, 43, 44, 47, 48, 49, 51, 53, 54, 62, 65, 66, 69, 70, 72, 74, 78, 82, 84, 89, 90, 92, 96, 98, 99, 102, 103, 104, 106, 108, 109, 119, 120, 129, 131, 134, 135, 138, 139, 142, 144, 146, 151, 153, 158, 159, 161, 162, 164, 166, 167, 170, 171, 172, 174, 176, 177, 179

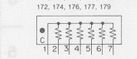

RB2, 8, 23, 27, 35, 42, 45, 55, 61, 67, 79, 83, 91, 97, 100, 110, 130, 136, 148, 152, 160, 165, 168, 178

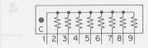

BKG-2 -COMPONENT SIDE-
1-613-955-11
HDIE-100(S) 10101~
HDIE-100(N) 10101~

BKG-2 (2/3)
BKG-2 (2/3)

BKG-2 BOARD (2/3); GREEN CHANNEL DETAIL MIXER

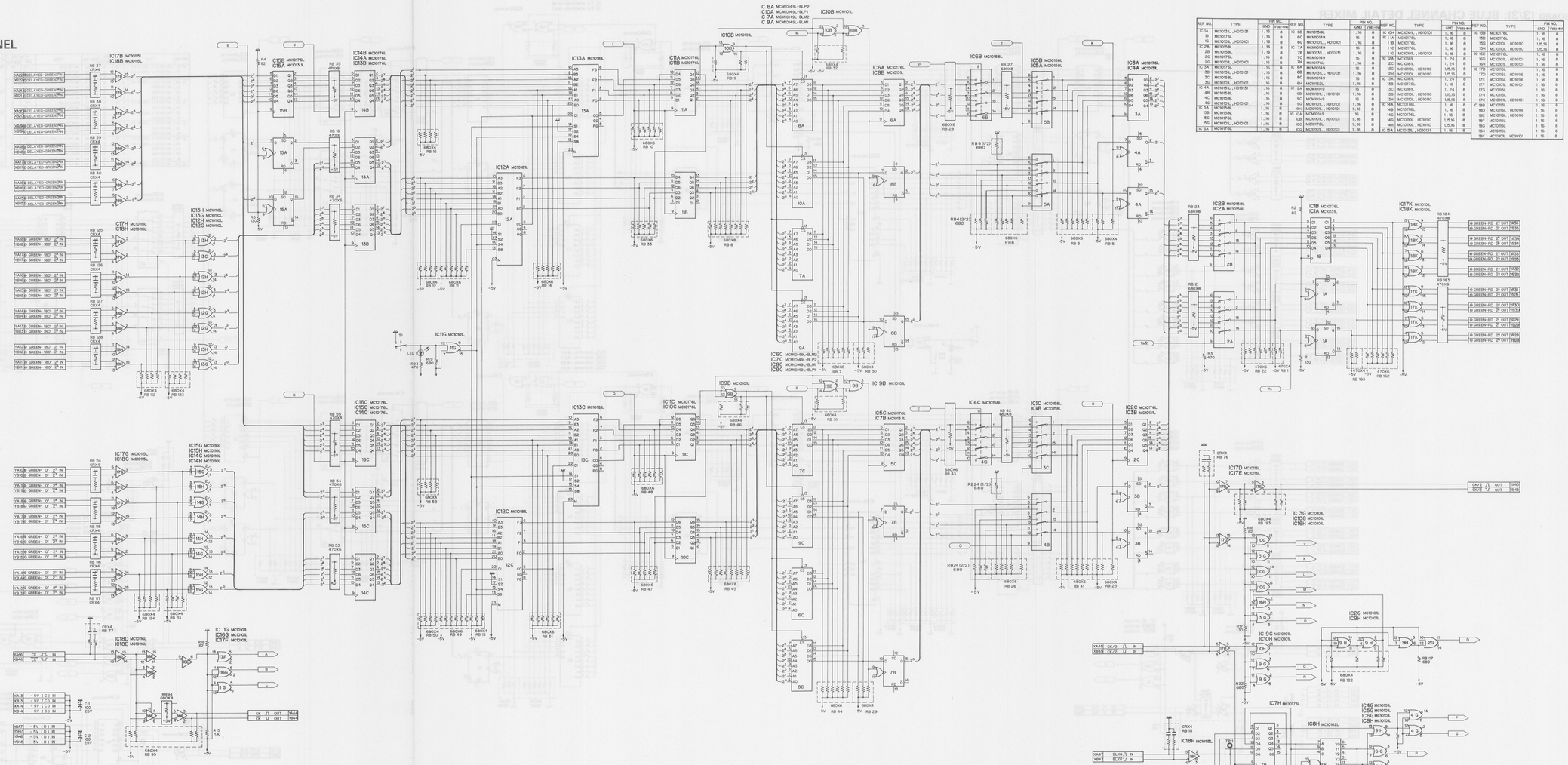
IC 8A MCM10419L-BLP2
IC 9A MCM10419L-BLM1
IC 7A MCM10419L-BLM2
IC 8A MCM10419L-BLP1
IC 9C MCM10419L-BLM1
IC 7C MCM10419L-BLP2
IC 8C MCM10419L-BLP1
IC 1G MC10101L
IC 2G MC10101L
IC 3G MC10101L
IC 4G MC10101L
IC 5G MC10101L
IC 6G MC10101L
IC 7G MC10101L
IC 8G MC10101L
IC 9G MC10101L
IC 7H MC10176L
IC 8H MC10162L
IC 9H MC10101L
IC 1H MC10101L
IC 2H MC10101L
IC 3H MC10101L
IC 4H MC10101L
IC 5H MC10101L
IC 6H MC10101L
IC 7H MC10101L
IC 8H MC10101L
IC 9H MC10101L
IC 1J MC10101L
IC 2J MC10101L
IC 3J MC10101L
IC 4J MC10101L
IC 5J MC10101L
IC 6J MC10101L
IC 7J MC10101L
IC 8J MC10101L
IC 9J MC10101L
IC 1K MC10101L
IC 2K MC10101L
IC 3K MC10101L
IC 4K MC10101L
IC 5K MC10101L
IC 6K MC10101L
IC 7K MC10101L
IC 8K MC10101L
IC 9K MC10101L
IC 1L MC10101L
IC 2L MC10101L
IC 3L MC10101L
IC 4L MC10101L
IC 5L MC10101L
IC 6L MC10101L
IC 7L MC10101L
IC 8L MC10101L
IC 9L MC10101L
IC 1M MC10101L
IC 2M MC10101L
IC 3M MC10101L
IC 4M MC10101L
IC 5M MC10101L
IC 6M MC10101L
IC 7M MC10101L
IC 8M MC10101L
IC 9M MC10101L
IC 1N MC10101L
IC 2N MC10101L
IC 3N MC10101L
IC 4N MC10101L
IC 5N MC10101L
IC 6N MC10101L
IC 7N MC10101L
IC 8N MC10101L
IC 9N MC10101L
IC 1P MC10101L
IC 2P MC10101L
IC 3P MC10101L
IC 4P MC10101L
IC 5P MC10101L
IC 6P MC10101L
IC 7P MC10101L
IC 8P MC10101L
IC 9P MC10101L
IC 1R MC10101L
IC 2R MC10101L
IC 3R MC10101L
IC 4R MC10101L
IC 5R MC10101L
IC 6R MC10101L
IC 7R MC10101L
IC 8R MC10101L
IC 9R MC10101L
IC 1S MC10101L
IC 2S MC10101L
IC 3S MC10101L
IC 4S MC10101L
IC 5S MC10101L
IC 6S MC10101L
IC 7S MC10101L
IC 8S MC10101L
IC 9S MC10101L
IC 1T MC10101L
IC 2T MC10101L
IC 3T MC10101L
IC 4T MC10101L
IC 5T MC10101L
IC 6T MC10101L
IC 7T MC10101L
IC 8T MC10101L
IC 9T MC10101L
IC 1U MC10101L
IC 2U MC10101L
IC 3U MC10101L
IC 4U MC10101L
IC 5U MC10101L
IC 6U MC10101L
IC 7U MC10101L
IC 8U MC10101L
IC 9U MC10101L
IC 1V MC10101L
IC 2V MC10101L
IC 3V MC10101L
IC 4V MC10101L
IC 5V MC10101L
IC 6V MC10101L
IC 7V MC10101L
IC 8V MC10101L
IC 9V MC10101L
IC 1W MC10101L
IC 2W MC10101L
IC 3W MC10101L
IC 4W MC10101L
IC 5W MC10101L
IC 6W MC10101L
IC 7W MC10101L
IC 8W MC10101L
IC 9W MC10101L
IC 1X MC10101L
IC 2X MC10101L
IC 3X MC10101L
IC 4X MC10101L
IC 5X MC10101L
IC 6X MC10101L
IC 7X MC10101L
IC 8X MC10101L
IC 9X MC10101L
IC 1Y MC10101L
IC 2Y MC10101L
IC 3Y MC10101L
IC 4Y MC10101L
IC 5Y MC10101L
IC 6Y MC10101L
IC 7Y MC10101L
IC 8Y MC10101L
IC 9Y MC10101L
IC 1Z MC10101L
IC 2Z MC10101L
IC 3Z MC10101L
IC 4Z MC10101L
IC 5Z MC10101L
IC 6Z MC10101L
IC 7Z MC10101L
IC 8Z MC10101L
IC 9Z MC10101L
IC 1AA MC10101L
IC 2AA MC10101L
IC 3AA MC10101L
IC 4AA MC10101L
IC 5AA MC10101L
IC 6AA MC10101L
IC 7AA MC10101L
IC 8AA MC10101L
IC 9AA MC10101L
IC 1AB MC10101L
IC 2AB MC10101L
IC 3AB MC10101L
IC 4AB MC10101L
IC 5AB MC10101L
IC 6AB MC10101L
IC 7AB MC10101L
IC 8AB MC10101L
IC 9AB MC10101L
IC 1AC MC10101L
IC 2AC MC10101L
IC 3AC MC10101L
IC 4AC MC10101L
IC 5AC MC10101L
IC 6AC MC10101L
IC 7AC MC10101L
IC 8AC MC10101L
IC 9AC MC10101L
IC 1AD MC10101L
IC 2AD MC10101L
IC 3AD MC10101L
IC 4AD MC10101L
IC 5AD MC10101L
IC 6AD MC10101L
IC 7AD MC10101L
IC 8AD MC10101L
IC 9AD MC10101L
IC 1AE MC10101L
IC 2AE MC10101L
IC 3AE MC10101L
IC 4AE MC10101L
IC 5AE MC10101L
IC 6AE MC10101L
IC 7AE MC10101L
IC 8AE MC10101L
IC 9AE MC10101L
IC 1AF MC10101L
IC 2AF MC10101L
IC 3AF MC10101L
IC 4AF MC10101L
IC 5AF MC10101L
IC 6AF MC10101L
IC 7AF MC10101L
IC 8AF MC10101L
IC 9AF MC10101L
IC 1AG MC10101L
IC 2AG MC10101L
IC 3AG MC10101L
IC 4AG MC10101L
IC 5AG MC10101L
IC 6AG MC10101L
IC 7AG MC10101L
IC 8AG MC10101L
IC 9AG MC10101L
IC 1AH MC10101L
IC 2AH MC10101L
IC 3AH MC10101L
IC 4AH MC10101L
IC 5AH MC10101L
IC 6AH MC10101L
IC 7AH MC10101L
IC 8AH MC10101L
IC 9AH MC10101L
IC 1AJ MC10101L
IC 2AJ MC10101L
IC 3AJ MC10101L
IC 4AJ MC10101L
IC 5AJ MC10101L
IC 6AJ MC10101L
IC 7AJ MC10101L
IC 8AJ MC10101L
IC 9AJ MC10101L
IC 1AK MC10101L
IC 2AK MC10101L
IC 3AK MC10101L
IC 4AK MC10101L
IC 5AK MC10101L
IC 6AK MC10101L
IC 7AK MC10101L
IC 8AK MC10101L
IC 9AK MC10101L
IC 1AL MC10101L
IC 2AL MC10101L
IC 3AL MC10101L
IC 4AL MC10101L
IC 5AL MC10101L
IC 6AL MC10101L
IC 7AL MC10101L
IC 8AL MC10101L
IC 9AL MC10101L
IC 1AM MC10101L
IC 2AM MC10101L
IC 3AM MC10101L
IC 4AM MC10101L
IC 5AM MC10101L
IC 6AM MC10101L
IC 7AM MC10101L
IC 8AM MC10101L
IC 9AM MC10101L
IC 1AN MC10101L
IC 2AN MC10101L
IC 3AN MC10101L
IC 4AN MC10101L
IC 5AN MC10101L
IC 6AN MC10101L
IC 7AN MC10101L
IC 8AN MC10101L
IC 9AN MC10101L
IC 1AP MC10101L
IC 2AP MC10101L
IC 3AP MC10101L
IC 4AP MC10101L
IC 5AP MC10101L
IC 6AP MC10101L
IC 7AP MC10101L
IC 8AP MC10101L
IC 9AP MC10101L
IC 1AR MC10101L
IC 2AR MC10101L
IC 3AR MC10101L
IC 4AR MC10101L
IC 5AR MC10101L
IC 6AR MC10101L
IC 7AR MC10101L
IC 8AR MC10101L
IC 9AR MC10101L
IC 1AS MC10101L
IC 2AS MC10101L
IC 3AS MC10101L
IC 4AS MC10101L
IC 5AS MC10101L
IC 6AS MC10101L
IC 7AS MC10101L
IC 8AS MC10101L
IC 9AS MC10101L
IC 1AT MC10101L
IC 2AT MC10101L
IC 3AT MC10101L
IC 4AT MC10101L
IC 5AT MC10101L
IC 6AT MC10101L
IC 7AT MC10101L
IC 8AT MC10101L
IC 9AT MC10101L
IC 1AU MC10101L
IC 2AU MC10101L
IC 3AU MC10101L
IC 4AU MC10101L
IC 5AU MC10101L
IC 6AU MC10101L
IC 7AU MC10101L
IC 8AU MC10101L
IC 9AU MC10101L
IC 1AV MC10101L
IC 2AV MC10101L
IC 3AV MC10101L
IC 4AV MC10101L
IC 5AV MC10101L
IC 6AV MC10101L
IC 7AV MC10101L
IC 8AV MC10101L
IC 9AV MC10101L
IC 1AW MC10101L
IC 2AW MC10101L
IC 3AW MC10101L
IC 4AW MC10101L
IC 5AW MC10101L
IC 6AW MC10101L
IC 7AW MC10101L
IC 8AW MC10101L
IC 9AW MC10101L
IC 1AX MC10101L
IC 2AX MC10101L
IC 3AX MC10101L
IC 4AX MC10101L
IC 5AX MC10101L
IC 6AX MC10101L
IC 7AX MC10101L
IC 8AX MC10101L
IC 9AX MC10101L
IC 1AY MC10101L
IC 2AY MC10101L
IC 3AY MC10101L
IC 4AY MC10101L
IC 5AY MC10101L
IC 6AY MC10101L
IC 7AY MC10101L
IC 8AY MC10101L
IC 9AY MC10101L
IC 1AZ MC10101L
IC 2AZ MC10101L
IC 3AZ MC10101L
IC 4AZ MC10101L
IC 5AZ MC10101L
IC 6AZ MC10101L
IC 7AZ MC10101L
IC 8AZ MC10101L
IC 9AZ MC10101L
IC 1BA MC10101L
IC 2BA MC10101L
IC 3BA MC10101L
IC 4BA MC10101L
IC 5BA MC10101L
IC 6BA MC10101L
IC 7BA MC10101L
IC 8BA MC10101L
IC 9BA MC10101L
IC 1BB MC10101L
IC 2BB MC10101L
IC 3BB MC10101L
IC 4BB MC10101L
IC 5BB MC10101L
IC 6BB MC10101L
IC 7BB MC10101L
IC 8BB MC10101L
IC 9BB MC10101L
IC 1BC MC10101L
IC 2BC MC10101L
IC 3BC MC10101L
IC 4BC MC10101L
IC 5BC MC10101L
IC 6BC MC10101L
IC 7BC MC10101L
IC 8BC MC10101L
IC 9BC MC10101L
IC 1BD MC10101L
IC 2BD MC10101L
IC 3BD MC10101L
IC 4BD MC10101L
IC 5BD MC10101L
IC 6BD MC10101L
IC 7BD MC10101L
IC 8BD MC10101L
IC 9BD MC10101L
IC 1BE MC10101L
IC 2BE MC10101L
IC 3BE MC10101L
IC 4BE MC10101L
IC 5BE MC10101L
IC 6BE MC10101L
IC 7BE MC10101L
IC 8BE MC10101L
IC 9BE MC10101L
IC 1BF MC10101L
IC 2BF MC10101L
IC 3BF MC10101L
IC 4BF MC10101L
IC 5BF MC10101L
IC 6BF MC10101L
IC 7BF MC10101L
IC 8BF MC10101L
IC 9BF MC10101L
IC 1BG MC10101L
IC 2BG MC10101L
IC 3BG MC10101L
IC 4BG MC10101L
IC 5BG MC10101L
IC 6BG MC10101L
IC 7BG MC10101L
IC 8BG MC10101L
IC 9BG MC10101L
IC 1BH MC10101L
IC 2BH MC10101L
IC 3BH MC10101L
IC 4BH MC10101L
IC 5BH MC10101L
IC 6BH MC10101L
IC 7BH MC10101L
IC 8BH MC10101L
IC 9BH MC10101L
IC 1BJ MC10101L
IC 2BJ MC10101L
IC 3BJ MC10101L
IC 4BJ MC10101L
IC 5BJ MC10101L
IC 6BJ MC10101L
IC 7BJ MC10101L
IC 8BJ MC10101L
IC 9BJ MC10101L
IC 1BK MC10101L
IC 2BK MC10101L
IC 3BK MC10101L
IC 4BK MC10101L
IC 5BK MC10101L
IC 6BK MC10101L
IC 7BK MC10101L
IC 8BK MC10101L
IC 9BK MC10101L
IC 1BL MC10101L
IC 2BL MC10101L
IC 3BL MC10101L
IC 4BL MC10101L
IC 5BL MC10101L
IC 6BL MC10101L
IC 7BL MC10101L
IC 8BL MC10101L
IC 9BL MC10101L
IC 1BM MC10101L
IC 2BM MC10101L
IC 3BM MC10101L
IC 4BM MC10101L
IC 5BM MC10101L
IC 6BM MC10101L
IC 7BM MC10101L
IC 8BM MC10101L
IC 9BM MC10101L
IC 1BN MC10101L
IC 2BN MC10101L
IC 3BN MC10101L
IC 4BN MC10101L
IC 5BN MC10101L
IC 6BN MC10101L
IC 7BN MC10101L
IC 8BN MC10101L
IC 9BN MC10101L
IC 1BP MC10101L
IC 2BP MC10101L
IC 3BP MC10101L
IC 4BP MC10101L
IC 5BP MC10101L
IC 6BP MC10101L
IC 7BP MC10101L
IC 8BP MC10101L
IC 9BP MC10101L
IC 1BR MC10101L
IC 2BR MC10101L
IC 3BR MC10101L
IC 4BR MC10101L
IC 5BR MC10101L
IC 6BR MC10101L
IC 7BR MC10101L
IC 8BR MC10101L
IC 9BR MC10101L
IC 1BS MC10101L
IC 2BS MC10101L
IC 3BS MC10101L
IC 4BS MC10101L
IC 5BS MC10101L
IC 6BS MC10101L
IC 7BS MC10101L
IC 8BS MC10101L
IC 9BS MC10101L
IC 1BT MC10101L
IC 2BT MC10101L
IC 3BT MC10101L
IC 4BT MC10101L
IC 5BT MC10101L
IC 6BT MC10101L
IC 7BT MC10101L
IC 8BT MC10101L
IC 9BT MC10101L
IC 1BU MC10101L
IC 2BU MC10101L
IC 3BU MC10101L
IC 4BU MC10101L
IC 5BU MC10101L
IC 6BU MC10101L
IC 7BU MC10101L
IC 8BU MC10101L
IC 9BU MC10101L
IC 1BV MC10101L
IC 2BV MC10101L
IC 3BV MC10101L
IC 4BV MC10101L
IC 5BV MC10101L
IC 6BV MC10101L
IC 7BV MC10101L
IC 8BV MC10101L
IC 9BV MC10101L
IC 1BW MC10101L
IC 2BW MC10101L
IC 3BW MC10101L
IC 4BW MC10101L
IC 5BW MC10101L
IC 6BW MC10101L
IC 7BW MC10101L
IC 8BW MC10101L
IC 9BW MC10101L
IC 1BX MC10101L
IC 2BX MC10101L
IC 3BX MC10101L
IC 4BX MC10101L
IC 5BX MC10101L
IC 6BX MC10101L
IC 7BX MC10101L
IC 8BX MC10101L
IC 9BX MC10101L
IC 1BY MC10101L
IC 2BY MC10101L
IC 3BY MC10101L
IC 4BY MC10101L
IC 5BY MC10101L
IC 6BY MC10101L
IC 7BY MC10101L
IC 8BY MC10101L
IC 9BY MC10101L
IC 1BZ MC10101L
IC 2BZ MC10101L
IC 3BZ MC10101L
IC 4BZ MC10101L
IC 5BZ MC10101L
IC 6BZ MC10101L
IC 7BZ MC10101L
IC 8BZ MC10101L
IC 9BZ MC10101L
IC 1CA MC10101L
IC 2CA MC10101L
IC 3CA MC10101L
IC 4CA MC10101L
IC 5CA MC10101L
IC 6CA MC10101L
IC 7CA MC10101L
IC 8CA MC10101L
IC 9CA MC10101L
IC 1CB MC10101L
IC 2CB MC10101L
IC 3CB MC10101L
IC 4CB MC10101L
IC 5CB MC10101L
IC 6CB MC10101L
IC 7CB MC10101L
IC 8CB MC10101L
IC 9CB MC10101L
IC 1CC MC10101L
IC 2CC MC10101L
IC 3CC MC10101L
IC 4CC MC10101L
IC 5CC MC10101L
IC 6CC MC10101L
IC 7CC MC10101L
IC 8CC MC10101L
IC 9CC MC10101L
IC 1CD MC10101L
IC 2CD MC10101L
IC 3CD MC10101L
IC 4CD MC10101L
IC 5CD MC10101L
IC 6CD MC10101L
IC 7CD MC10101L
IC 8CD MC10101L
IC 9CD MC10101L
IC 1CE MC10101L
IC 2CE MC10101L
IC 3CE MC10101L
IC 4CE MC10101L
IC 5CE MC10101L
IC 6CE MC10101L
IC 7CE MC10101L
IC 8CE MC10101L
IC 9CE MC10101L
IC 1CF MC10101L
IC 2CF MC10101L
IC 3CF MC10101L
IC 4CF MC10101L
IC 5CF MC10101L
IC 6CF MC10101L
IC 7CF MC10101L
IC 8CF MC10101L
IC 9CF MC10101L
IC 1CG MC10101L
IC 2CG MC10101L
IC 3CG MC10101L
IC 4CG MC10101L
IC 5CG MC10101L
IC 6CG MC10101L
IC 7CG MC10101L
IC 8CG MC10101L
IC 9CG MC10101L
IC 1CH MC10101L
IC 2CH MC10101L
IC 3CH MC10101L
IC 4CH MC10101L
IC 5CH MC10101L
IC 6CH MC10101L
IC 7CH MC10101L
IC 8CH MC10101L
IC 9CH MC10101L
IC 1CJ MC10101L
IC 2CJ MC10101L
IC 3CJ MC10101L
IC 4CJ MC10101L
IC 5CJ MC10101L
IC 6CJ MC10101L
IC 7CJ MC10101L
IC 8CJ MC10101L
IC 9CJ MC10101L
IC 1CK MC10101L
IC 2CK MC10101L
IC 3CK MC10101L
IC 4CK MC10101L
IC 5CK MC10101L
IC 6CK MC10101L
IC 7CK MC10101L
IC 8CK MC10101L
IC 9CK MC10101L
IC 1CL MC10101L
IC 2CL MC10101L
IC 3CL MC10101L
IC 4CL MC10101L
IC 5CL MC10101L
IC 6CL MC10101L
IC 7CL MC10101L
IC 8CL MC10101L
IC 9CL MC10101L
IC 1CM MC10101L
IC 2CM MC10101L
IC 3CM MC10101L
IC 4CM MC10101L
IC 5CM MC10101L
IC 6CM MC10101L
IC 7CM MC10101L
IC 8CM MC10101L
IC 9CM MC10101L
IC 1CN MC10101L
IC 2CN MC10101L
IC 3CN MC10101L
IC 4CN MC10101L
IC 5CN MC10101L
IC 6CN MC10101L
IC 7CN MC10101L
IC 8CN MC10101L
IC 9CN MC10101L
IC 1CP MC10101L
IC 2CP MC10101L
IC 3CP MC10101L
IC 4CP MC10101L
IC 5CP MC10101L
IC 6CP MC10101L
IC 7CP MC10101L
IC 8CP MC10101L
IC 9CP MC10101L
IC 1CR MC10101L
IC 2CR MC10101L
IC 3CR MC10101L
IC 4CR MC10101L
IC 5CR MC10101L
IC 6CR MC10101L
IC 7CR MC10101L
IC 8CR MC10101L
IC 9CR MC10101L
IC 1CS MC10101L
IC 2CS MC10101L
IC 3CS MC10101L
IC 4CS MC10101L
IC 5CS MC10101L
IC 6CS MC10101L
IC 7CS MC10101L
IC 8CS MC10101L
IC 9CS MC10101L
IC 1CT MC10101L
IC 2CT MC10101L
IC 3CT MC10101L
IC 4CT MC10101L
IC 5CT MC10101L
IC 6CT MC10101L
IC 7CT MC10101L
IC 8CT MC10101L
IC 9CT MC10101L
IC 1CU MC10101L
IC 2CU MC10101L
IC 3CU MC10101L
IC 4CU MC10101L
IC 5CU MC10101L
IC 6CU MC10101L
IC 7CU MC10101L
IC 8CU MC10101L
IC 9CU MC10101L
IC 1CV MC10101L
IC 2CV MC10101L
IC 3CV MC10101L
IC 4CV MC10101L
IC 5CV MC10101L
IC 6CV MC10101L
IC 7CV MC10101L
IC 8CV MC10101L
IC 9CV MC10101L
IC 1CW MC10101L
IC 2CW MC10101L
IC 3CW MC10101L
IC 4CW MC10101L
IC 5CW MC10101L
IC 6CW MC10101L
IC 7CW MC10101L
IC 8CW MC10101L
IC 9CW MC10101L
IC 1CX MC10101L
IC 2CX MC10101L
IC 3CX MC10101L
IC 4CX MC10101L
IC 5CX MC10101L
IC 6CX MC10101L
IC 7CX MC10101L
IC 8CX MC10101L
IC 9CX MC10101L
IC 1CY MC10101L
IC 2CY MC10101L
IC 3CY MC10101L
IC 4CY MC10101L
IC 5CY MC10101L
IC 6CY MC10101L
IC 7CY MC10101L
IC 8CY MC10101L
IC 9CY MC10101L
IC 1CZ MC10101L
IC 2CZ MC10101L
IC 3CZ MC10101L
IC 4CZ MC10101L
IC 5CZ MC10101L
IC 6CZ MC10101L
IC 7CZ MC10101L
IC 8CZ MC10101L
IC 9CZ MC10101L
IC 1DA MC10101L
IC 2DA MC10101L
IC 3DA MC10101L
IC 4DA MC10101L
IC 5DA MC10101L
IC 6DA MC10101L
IC 7DA MC10101L
IC 8DA MC10101L
IC 9DA MC10101L
IC 1DB MC10101L
IC 2DB MC10101L
IC 3DB MC10101L
IC 4DB MC10101L
IC 5DB MC10101L
IC 6DB MC10101L
IC 7DB MC10101L
IC 8DB MC10101L
IC 9DB MC10101L
IC 1DC MC10101L
IC 2DC MC10101L
IC 3DC MC10101L
IC 4DC MC10101L
IC 5DC MC10101L
IC 6DC MC10101L
IC 7DC MC10101L
IC 8DC MC10101L
IC 9DC MC10101L
IC 1DD MC10101L
IC 2DD MC10101L
IC 3DD MC10101L
IC 4DD MC10101L
IC 5DD MC10101L
IC 6DD MC10101L
IC 7DD MC10101L
IC 8DD MC10101L
IC 9DD MC10101L
IC 1DE MC10101L
IC 2DE MC10101L
IC 3DE MC10101L
IC 4DE MC10101L
IC 5DE MC10101L
IC 6DE MC10101L
IC 7DE MC10101L
IC 8DE MC10101L
IC 9DE MC10101L
IC 1DF MC10101L
IC 2DF MC10101L
IC 3DF MC10101L
IC 4DF MC10101L
IC 5DF MC10101L
IC 6DF MC10101L
IC 7DF MC10101L
IC 8DF MC10101L
IC 9DF MC10101L
IC 1DG MC10101L
IC 2DG MC10101L
IC 3DG MC10101L
IC 4DG MC10101L
IC 5DG MC10101L
IC 6DG MC10101L
IC 7DG MC10101L
IC 8DG MC10101L
IC 9DG MC10101L
IC 1DH MC10101L
IC 2DH MC10101L
IC 3DH MC10101L
IC 4DH MC10101L
IC 5DH MC10101L
IC 6DH MC10101L
IC 7DH MC10101L
IC 8DH MC10101L
IC 9DH MC10101L
IC 1DJ MC10101L
IC 2DJ MC10101L
IC 3DJ MC10101L
IC 4DJ MC10101L
IC 5DJ MC10101L
IC 6DJ MC10101L
IC 7DJ MC10101L
IC 8DJ MC10101L
IC 9DJ MC10101L
IC 1DK MC10101L
IC 2DK MC10101L
IC 3DK MC10101L
IC 4DK MC10101L
IC 5DK MC10101L
IC 6DK MC10101L
IC 7DK MC10101L
IC 8DK MC10101L
IC 9DK MC10101L
IC 1DL MC10101L
IC 2DL MC10101L
IC 3DL MC10101L
IC 4DL MC10101L
IC 5DL MC10101L
IC 6DL MC10101L
IC 7DL MC10101L
IC 8DL MC10101L
IC 9DL MC10101L
IC 1DM MC10101L
IC 2DM MC10101L
IC 3DM MC10101L
IC 4DM MC10101L
IC 5DM MC10101L
IC 6DM MC10101L
IC 7DM MC10101L
IC 8DM MC10101L
IC 9DM MC10101L
IC 1DN MC10101L
IC 2DN MC10101L
IC 3DN MC10101L
IC 4DN MC10101L
IC 5DN MC10101L
IC 6DN MC10101L
IC 7DN MC10101L
IC 8DN MC10101L
IC 9DN MC10101L
IC 1DP MC10101L
IC 2DP MC10101L
IC 3DP MC10101L
IC 4DP MC10101L
IC 5DP MC10101L
IC 6DP MC10101L
IC 7DP MC10101L
IC 8DP MC10101L
IC 9DP MC10101L
IC 1DR MC10101L
IC 2DR MC10101L
IC 3DR MC10101L
IC 4DR MC10101L
IC 5DR MC10101L
IC 6DR MC10101L
IC 7DR MC10101L
IC 8DR MC10101L
IC 9DR MC10101L
IC 1DS MC10101L
IC 2DS MC10101L
IC 3DS MC10101L
IC 4DS MC10101L
IC 5DS MC10101L
IC 6DS MC10101L
IC 7DS MC10101L
IC 8DS MC10101L
IC 9DS MC10101L
IC 1DT MC10101L
IC 2DT MC10101L
IC 3DT MC10101L
IC 4DT MC10101L
IC 5DT MC10101L
IC 6DT MC10101L
IC 7DT MC10101L
IC 8DT MC10101L
IC 9DT MC10101L
IC 1DU MC10101L
IC 2DU MC10101L
IC 3DU MC10101L
IC 4DU MC10101L
IC 5DU MC10101L
IC 6DU MC10101L
IC 7DU MC10101L
IC 8DU MC10101L
IC 9DU MC10101L
IC 1DV MC10101L
IC 2DV MC10101L
IC 3DV MC10101L
IC 4DV MC10101L
IC 5DV MC10101L
IC 6DV MC10101L
IC 7DV MC10101L
IC 8DV MC10101L
IC 9DV MC10101L
IC 1DW MC10101L
IC 2DW MC10101L
IC 3DW MC10101L
IC 4DW MC10101L
IC 5DW MC10101L
IC 6DW MC10101L
IC 7DW MC10101L
IC 8DW MC10101L
IC 9DW MC10101L
IC 1DX MC10101L
IC 2DX MC10101L
IC 3DX MC10101L
IC 4DX MC10101L
IC 5DX MC10101L
IC 6DX MC10101L
IC 7DX MC10101L
IC 8DX MC10101L
IC 9DX MC10101L
IC 1DY MC10101L
IC 2DY MC10101L
IC 3DY MC10101L
IC 4DY MC10101L
IC 5DY MC10101L
IC 6DY MC10101L
IC 7DY MC10101L
IC 8DY MC10101L
IC 9DY MC10101L
IC 1DZ MC10101L
IC 2DZ MC10101L
IC 3DZ MC10101L
IC 4DZ MC10101L
IC 5DZ MC10101L
IC 6DZ MC10101L
IC 7DZ MC10101L
IC 8DZ MC10101L
IC 9DZ MC10101L
IC 1EA MC10101L
IC 2EA MC10101L
IC 3EA MC10101L
IC 4EA MC10101L
IC 5EA MC10101L
IC 6EA MC10101L
IC 7EA MC10101L
IC 8EA MC10101L
IC 9EA MC10101L
IC 1EB MC10101L
IC 2EB MC10101L
IC 3EB MC10101L
IC 4EB MC10101L
IC 5EB MC10101L
IC 6EB MC10101L
IC 7EB MC10101L
IC 8EB MC10101L
IC 9EB MC10101L
IC 1EC MC10101L
IC 2EC MC10101L
IC 3EC MC10101L
IC 4EC MC10101L
IC 5EC MC10101L
IC 6EC MC10101L
IC 7EC MC10101L
IC 8EC MC10101L
IC 9EC MC10101L
IC 1ED MC10101L
IC 2ED MC10101L
IC 3ED MC10101L
IC 4ED MC10101L
IC 5ED MC10101L
IC 6ED MC10101L
IC 7ED MC10101L
IC 8ED MC10101L
IC 9ED MC10101L
IC 1EE MC10101L
IC 2EE MC10101L
IC 3EE MC10101L
IC 4EE MC10101L
IC 5EE MC10101L
IC 6EE MC10101L
IC 7EE MC10101L
IC 8EE MC10101L
IC 9EE MC10101L
IC 1EF MC10101L
IC 2EF MC10101L
IC 3EF MC10101L
IC 4EF MC10101L
IC 5EF MC10101L
IC 6EF MC10101L
IC 7EF MC10101L
IC 8EF MC10101L
IC 9EF MC10101L
IC 1EG MC10101L
IC 2EG MC10101L
IC 3EG MC10101L
IC 4EG MC10101L
IC 5EG MC10101L
IC 6EG MC10101L
IC 7EG MC10101L
IC 8EG MC10101L
IC 9EG MC10101L
IC 1EH MC10101L
IC 2EH MC10101L
IC 3EH MC10101L
IC 4EH MC10101L
IC 5EH MC10101L
IC 6EH MC10101L
IC 7EH MC10101L
IC 8EH MC10101L
IC 9EH MC10101L
IC 1EJ MC10101L
IC 2EJ MC10101L
IC 3EJ MC10101L
IC 4EJ MC10101L
IC 5EJ MC10101L
IC 6EJ MC10101L
IC 7EJ MC10101L
IC 8EJ MC10101L
IC 9EJ MC10101L
IC 1EK MC10101L
IC 2EK MC10101L
IC 3EK MC10101L
IC 4EK MC10101L
IC 5EK MC10101L
IC 6EK MC10101L
IC 7EK MC10101L
IC 8EK MC10101L
IC 9EK MC10101L
IC 1EL MC10101L
IC 2EL MC10101L
IC 3EL MC10101L
IC 4EL MC10101L
IC 5EL MC10101L
IC 6EL MC10101L
IC 7EL MC10101L
IC 8EL MC10101L
IC 9EL MC10101L
IC 1EM MC10101L
IC 2EM MC10101L
IC 3EM MC10101L
IC 4EM MC10101L
IC 5EM MC10101L
IC 6EM MC10101L
IC 7EM MC10101L
IC 8EM MC10101L
IC 9EM MC10101L
IC 1EN MC10101L
IC 2EN MC10101L
IC 3EN MC10101L
IC 4EN MC10101L
IC 5EN MC10101L
IC 6EN MC10101L
IC 7EN MC10101L
IC 8EN MC10101L
IC 9EN MC10101L
IC 1EP MC10101L
IC 2EP MC10101L
IC 3EP MC10101L
IC 4EP MC10101L
IC 5EP MC10101L
IC 6EP MC10101L
IC 7EP MC10101L
IC 8EP MC10101L
IC 9EP MC10101L
IC 1ER MC10101L
IC 2ER MC10101L
IC 3ER MC10101L
IC 4ER MC10101L
IC 5ER MC10101L
IC 6ER MC10101L
IC 7ER MC10101L
IC 8ER MC10101L
IC 9ER MC10101L
IC 1ES MC10101L
IC 2ES MC10101L
IC 3ES MC10101L
IC 4ES MC10101L
IC 5ES MC10101L
IC 6ES MC10101L
IC 7ES MC10101L
IC 8ES MC10101L
IC 9ES MC10101L
IC 1ET MC10101L
IC 2ET MC10101L
IC 3ET MC10101L
IC 4ET MC10101L
IC 5ET MC10101L
IC 6ET MC10101L
IC 7ET MC10101L
IC 8ET MC10101L
IC 9ET MC10101L
IC 1EU MC10101L
IC 2EU MC10101L
IC 3EU MC10101L
IC 4EU MC10101L
IC 5EU MC10101L
IC 6EU MC10101L
IC 7EU MC10101L
IC 8EU MC10101L
IC 9EU MC10101L
IC 1EV MC10101L
IC 2EV MC10101L
IC 3EV MC10101L
IC 4EV MC10101L
IC 5EV MC10101L
IC 6EV MC10101L
IC 7EV MC10101L
IC 8EV MC10101L
IC 9EV MC10101L
IC 1EW MC10101L
IC 2EW MC10101L
IC 3EW MC10101L
IC 4EW MC10101L
IC 5EW MC10101L
IC 6EW MC10101L
IC 7EW MC10101L
IC 8EW MC10101L
IC 9EW MC10101L
IC 1EX MC10101L
IC 2EX MC10101L
IC 3EX MC10101L
IC 4EX MC10101L
IC 5EX MC10101L
IC 6EX MC10101L
IC 7EX MC10101L
IC 8EX MC10101L
IC 9EX MC10101L
IC 1EY MC10101L
IC 2EY MC10101L
IC 3EY MC10101L
IC 4EY MC10101L
IC 5EY MC10101L
IC 6EY MC10101L
IC 7EY MC10101L
IC 8EY MC10101L
IC 9EY MC10101L
IC 1EZ MC10101L
IC 2EZ MC10101L
IC 3EZ MC10101L
IC 4EZ MC10101L
IC 5EZ MC10101L
IC 6EZ MC10101L
IC 7EZ MC10101L
IC 8EZ MC10101L
IC 9EZ MC10101L
IC 1FA MC10101L
IC 2FA MC10101L
IC 3FA MC10101L
IC 4FA MC10101L
IC 5FA MC10101L
IC 6FA MC10101L
IC 7FA MC10101L
IC 8FA MC10101L
IC 9FA MC10101L
IC 1FB MC10101L
IC 2FB MC10101L
IC 3FB MC10101L
IC 4FB MC10101L
IC 5FB MC10101L
IC 6FB MC10101L
IC 7FB MC10101L
IC 8FB MC10101L
IC 9FB MC10101L
IC 1FC MC10101L
IC 2FC MC10101L
IC 3FC MC10101L
IC 4FC MC10101L
IC 5FC MC10101L
IC 6FC MC10101L
IC 7FC MC10101L
IC 8FC MC10101L
IC 9FC MC10101L
IC 1FD MC10101L
IC 2FD MC10101L
IC 3FD MC10101L
IC 4FD MC10101L
IC 5FD MC10101L
IC 6FD MC10101L
IC 7FD MC10101L
IC 8FD MC10101L
IC 9FD MC10101L
IC 1FE MC10101L
IC 2FE MC10101L
IC 3FE MC10101L
IC 4FE MC10101L
IC 5FE MC10101L
IC 6FE MC10101L
IC 7FE MC10101L
IC 8FE MC10101L
IC 9FE MC10101L
IC 1FF MC10101L
IC 2FF MC10101L
IC 3FF MC10101L
IC 4FF MC10101L
IC 5FF MC10101L
IC 6FF MC10101L
IC 7FF MC10101L
IC 8FF MC10101L
IC 9FF MC10101L
IC 1FG MC10101L
IC 2FG MC10101L
IC 3FG MC10101L
IC 4FG MC10101L
IC 5FG MC10101L
IC 6FG MC10101L
IC 7FG MC10101L
IC 8FG MC10101L
IC 9FG MC10101L
IC 1FH MC10101L
IC 2FH MC10101L
IC 3FH MC10101L
IC 4FH MC10101L
IC 5FH MC10101L
IC 6FH MC10101L
IC 7FH MC10101L
IC 8FH MC10101L
IC 9FH MC10101L
IC 1FJ MC10101L
IC 2FJ MC10101L
IC 3FJ MC10101L
IC 4FJ MC10101L
IC 5FJ MC10101L
IC 6FJ MC10101L
IC 7FJ MC10101L
IC 8FJ MC10101L
IC 9FJ MC10101L
IC 1FK MC10101L
IC 2FK MC10101L
IC 3FK MC10101L
IC 4FK MC10101L
IC 5FK MC10101L
IC 6FK MC10101L
IC 7FK MC10101L
IC 8FK MC10101L
IC 9FK MC10101L
IC 1FL MC10101L
IC 2FL MC10101L
IC 3FL MC10101L
IC 4FL MC10101L
IC 5FL MC10101L
IC 6FL MC10101L
IC 7FL MC10101L
IC 8FL MC10101L
IC 9FL MC10101L
IC 1FM MC10101L
IC 2FM MC10101L
IC 3FM MC10101L
IC 4FM MC10101L
IC 5FM MC10101L
IC 6FM MC10101L
IC 7FM MC10101L
IC 8FM MC10101L
IC 9FM MC10101L
IC 1FN MC10101L
IC 2FN MC10101L
IC 3FN MC10101L
IC 4FN MC10101L
IC 5FN MC10101L
IC 6FN MC10101L
IC 7FN MC10101L
IC 8FN MC10101L
IC 9FN MC10101L
IC 1FP MC10101L
IC 2FP MC10101L
IC 3FP

BKG-2 (3/3)

BKG-2 BOARD (3/3); BLUE CHANNEL DETAIL MIXER

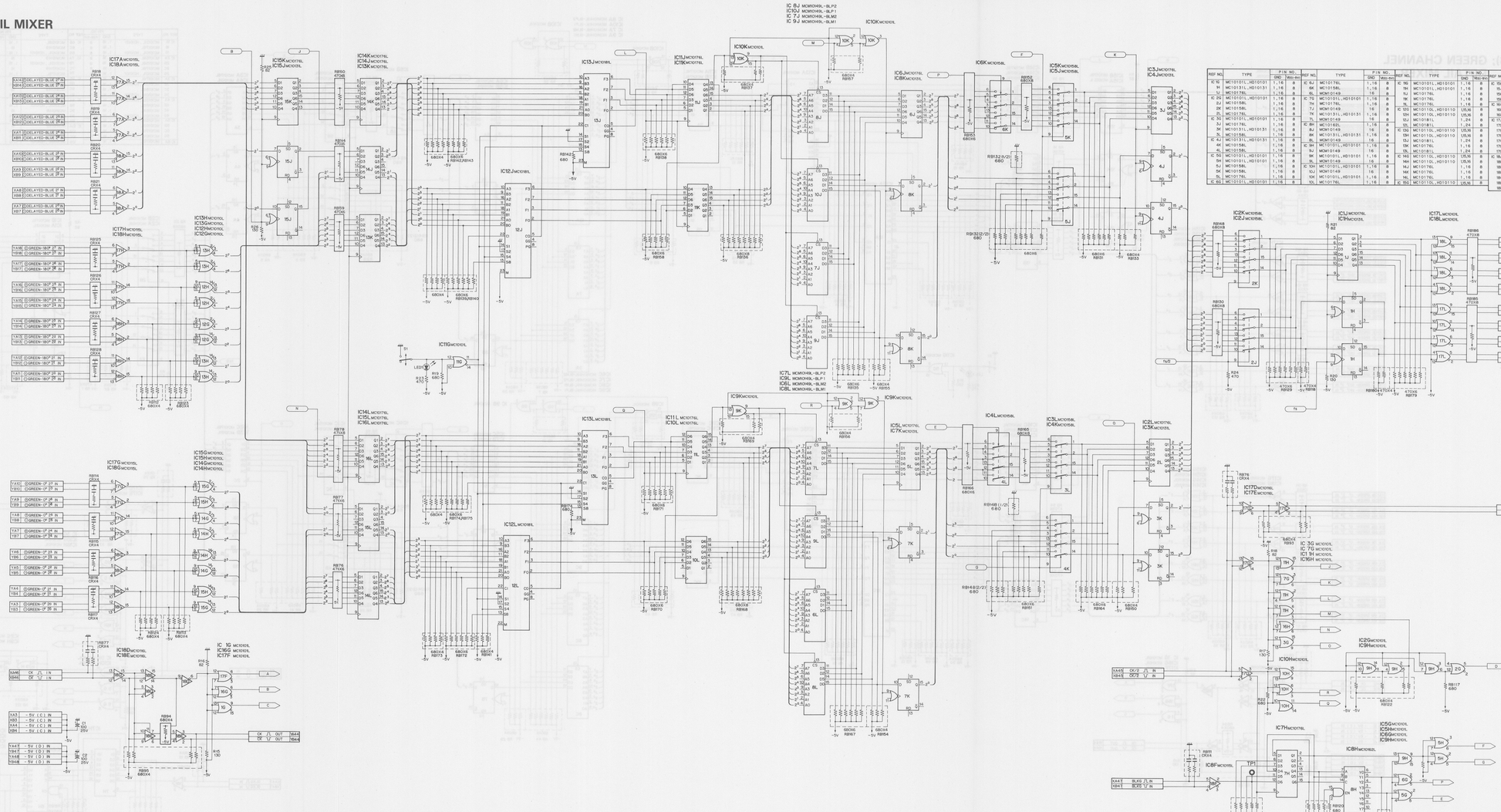

REF NO.	TYPE	PIN NO. GND	PIN NO. Vcc-5V	REF NO.	TYPE	PIN NO. GND	PIN NO. Vcc-5V	REF NO.	TYPE	PIN NO. GND	PIN NO. Vcc-5V
IC 1G	MC10101L, HD10101	1,16	8	6K	MC10158L	1,16	8	IC 3G	MC10101L, HD10101	1,16	8
1H	MC10131L, HD10131	1,16	8	6L	MC10158L	1,16	8	3H	MC10131L, HD10131	1,16	8
1J	MC10176L	16	8	7J	MC10149	16	8	3J	MC10176L	1,16	8
IC 2G	MC10101L, HD10101	1,16	8	IC 7G	MC10101L, HD10101	1,16	8	3K	MC10176L	1,16	8
2J	MC10158L	1,16	8	7H	MC10176L	1,16	8	3L	MC10176L	1,16	8
2K	MC10158L	1,16	8	7J	MC10149	16	8	IC 9G	MC10101L, HD10101	1,16	8
2L	MC10176L	1,16	8	7K	MC10131L, HD10131	1,16	8	9H	MC10101L, HD10101	1,16	8
IC 3G	MC10101L, HD10101	1,16	8		MC10149	16	8	9L	MC10176L	1,16	8
3J	MC10176L	1,16	8	8J	MC10176L	1,16	8	IC 17A	MC10115L	1,16	8
3H	MC10131L, HD10131	1,16	8	IC 8K	MC10181L	1,24	8	17B	MC10116L, HD10116	1,16	8
3L	MC10158L	1,16	8	8M	MC10149	16	8	17E	MC10116L, HD10116	1,16	8
IC 4J	MC10131L, HD10131	1,16	8	IC 9G	MC10101L, HD10101	1,16	8	17F	MC10101L, HD10101	1,16	8
4K	MC10158L	1,16	8	IC 9H	MC10101L, HD10101	1,16	8	17G	MC10115L	1,16	8
4L	MC10158L	1,16	8	9J	MC10149	16	8	17H	MC10176L	1,16	8
IC 5G	MC10101L, HD10101	1,16	8	9K	MC10101L, HD10101	1,16	8	17L	MC10101L, HD10101	1,16	8
5H	MC10131L, HD10131	1,16	8	9L	MC10131L, HD10131	1,16	8	IC 18A	MC10115L	1,16	8
5J	MC10158L	1,16	8	IC 10H	MC10101L, HD10101	1,16	8	18B	MC10116L, HD10116	1,16	8
5K	MC10158L	1,16	8	10J	MC10149	16	8	18E	MC10116L, HD10116	1,16	8
5L	MC10176L	1,16	8	10K	MC10101L, HD10101	1,16	8	18G	MC10115L	1,16	8
IC 6G	HD10101, HD10101	1,16	8	10L	MC10176L	1,16	8	18H	MC10115L	1,16	8
				IC 11G	MC10101L, HD10110	LB,16	8	18L	MC10101L, HD10101	1,16	8

BKG-2 (3/3) BOARD
1-613-955-11
HDE-100 (5) 10101~
HDE-100 (N) 10101~

BKG-2 (3/3)

BKG-2 BOARD

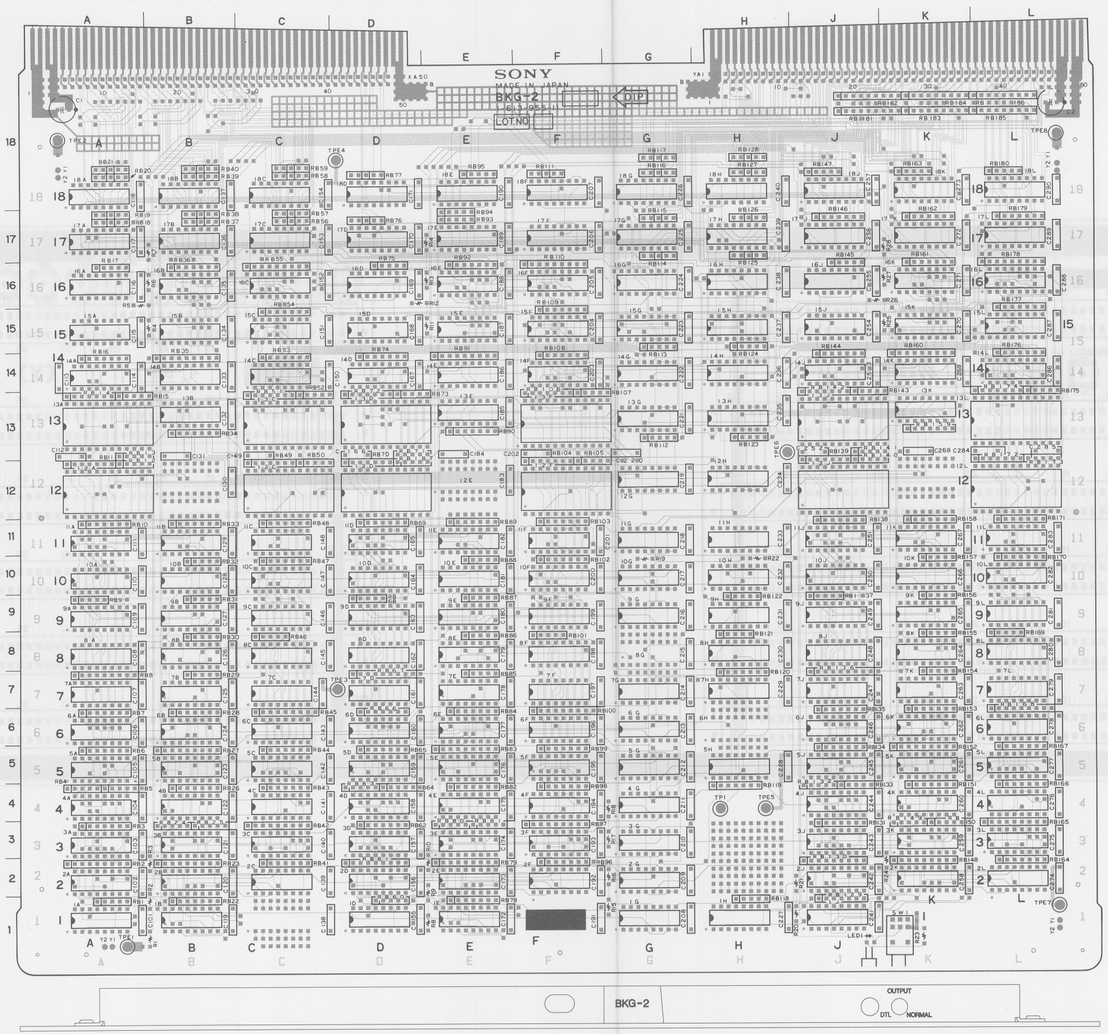

BKG-2 -COMPONENT SIDE-
1-615-955-11
HD1E-100(B) 10101~
HD1E-100(B) 10101~

D1 1J

IC1A IC1B IC1C IC1D IC1E IC1F IC1G IC1H IC1J IC1K IC2B IC2C IC2D IC2E IC2F IC2G IC2J IC2K IC2L IC3A IC3B IC3C IC3D IC3E IC3F IC3G IC3J IC3K IC3L IC4A IC4B IC4C IC4D IC4E IC4F IC4G IC4J IC4K IC4L IC5A IC5B IC5C IC5D IC5E IC5F IC5G IC5H IC5J IC5K IC5L IC6A IC6B IC6C IC6D IC6E IC6F IC6G IC6J IC6K IC6L IC7A IC7B IC7C IC7D IC7E IC7F IC7G IC7H IC7J IC7K IC8A IC8B IC8C IC8D IC8E IC8F IC8G IC8J IC8K IC8L IC9A IC9B IC9C IC9D IC9E IC9F IC9G IC9H IC9J IC9K IC9L IC10A IC10B IC10C IC10D IC10E IC10F IC10G IC10H IC10J IC10K IC10L

IC11A IC11B IC11C IC11D IC11E IC11F IC11G IC11H IC11J IC11K IC11L IC12A IC12C IC12D IC12F IC12G IC12H IC12J IC12L IC13A IC13B IC13C IC13D IC13E IC13F IC13G IC13H IC13J IC13K IC13L IC14A IC14B IC14C IC14D IC14E IC14F IC14G IC14J IC14K IC14L IC15A IC15B IC15C IC15D IC15E IC15F IC15G IC15H IC15J IC15K IC15L

IC16A IC16B IC16C IC16D IC16E IC16F IC16G IC16H IC16J IC16K IC16L IC17A IC17B IC17C IC17D IC17E IC17F IC17G IC17H IC17J IC17K IC17L IC18A IC18B IC18C IC18D IC18E IC18F IC18G IC18H IC18J IC18K IC18L

S1 1K

TP1 4H

TPE1 1A
TPE2 18A
TPE3 7D
TPE4 18D
TPE5 4H
TPE6 13H
TPE7 1L
TPE8 18L

RB1, 4, 5, 9, 12, 13, 15, 17~21, 24, 25, 29~32, 37~40, 46, 50, 52, 56~60, 63, 64, 68, 71, 73, 76, 77, 81, 84, 87, 88, 91~93, 94, 95, 101, 105, 107, 111~115, 118~126, 132, 133, 137, 140, 141, 143, 145, 147, 149, 150, 154~157, 163, 169, 173, 175, 180

RB3, 6, 7, 10, 11, 14, 16, 22, 26, 28, 33, 34, 36, 41, 43, 44, 47, 48, 49, 51, 53, 54, 62, 65, 66, 69, 70, 72, 74, 78, 82, 84, 89, 90, 92, 96, 98, 99, 102, 103, 104, 106, 108, 109, 115, 120, 129, 131, 134, 135, 138, 139, 142, 144, 146, 151, 153, 158, 159, 161, 162, 164, 166, 167, 170, 171, 172, 174, 176, 177, 179

RB2, 8, 23, 27, 35, 42, 45, 55, 61, 67, 79, 83, 97, 100, 110, 130, 136, 148, 152, 160, 165, 168, 178

CP-90, MB-12

CP-90, MB-12

CP-90 BOARD
MB-12 BOARD

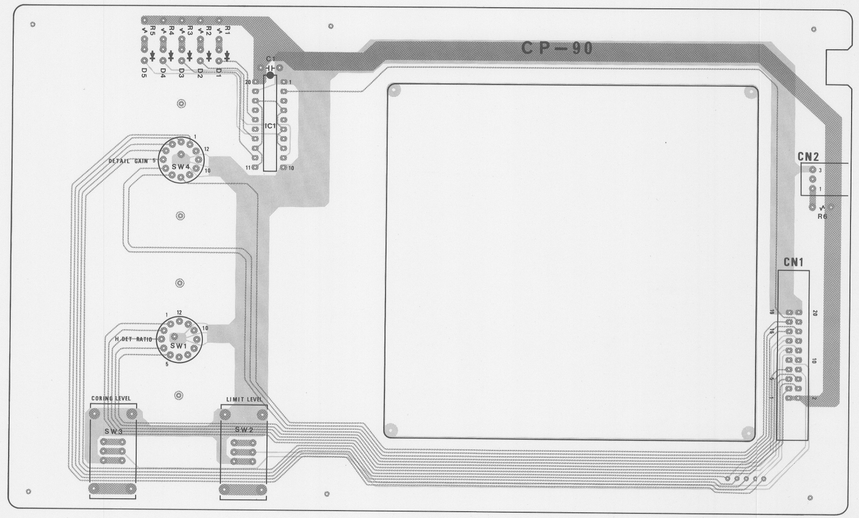

CP-90 -SOLDERING SIDE-
1-613-959-11
HDIE (S) 10,101~
HDIE (N) 10,101~

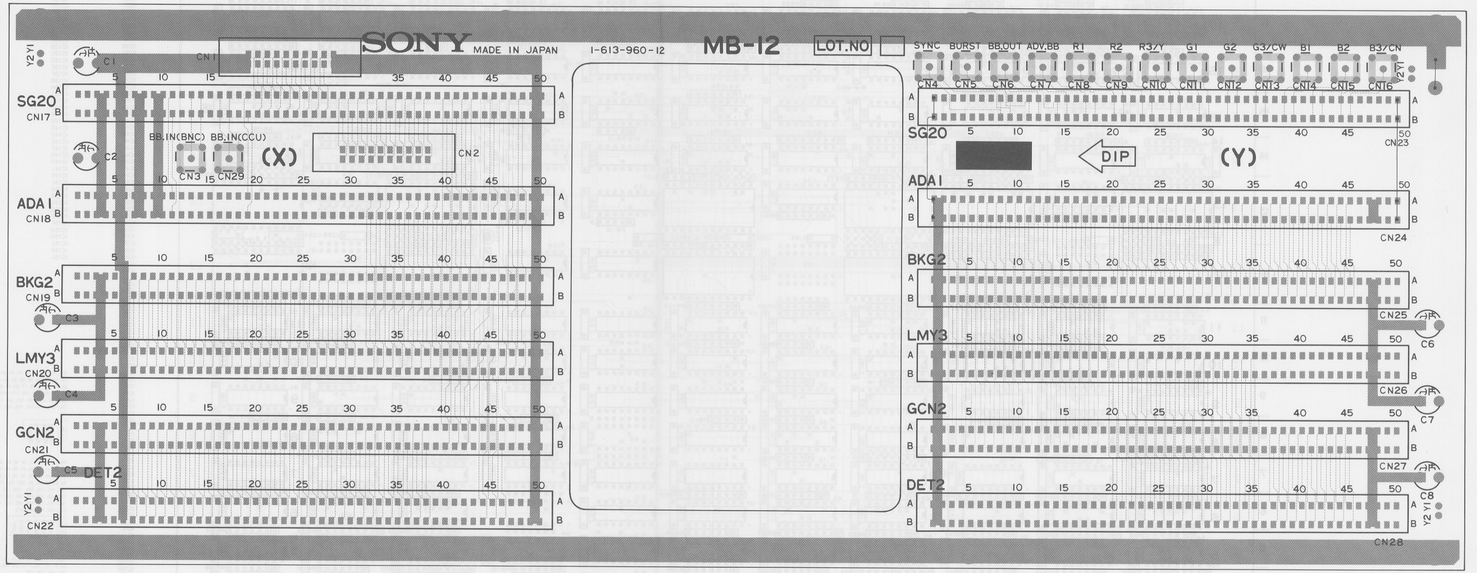

MB-12 -COMPONENT SIDE-
1-613-960-12
HDIE-100 (S) 10101~
HDIE-100 (N) 10101~

FRAME, CP-90, MB-12

FRAME
CP-90 BOARD; CONTROL PANEL
MB-12 BOARD; MOTHER BOARD

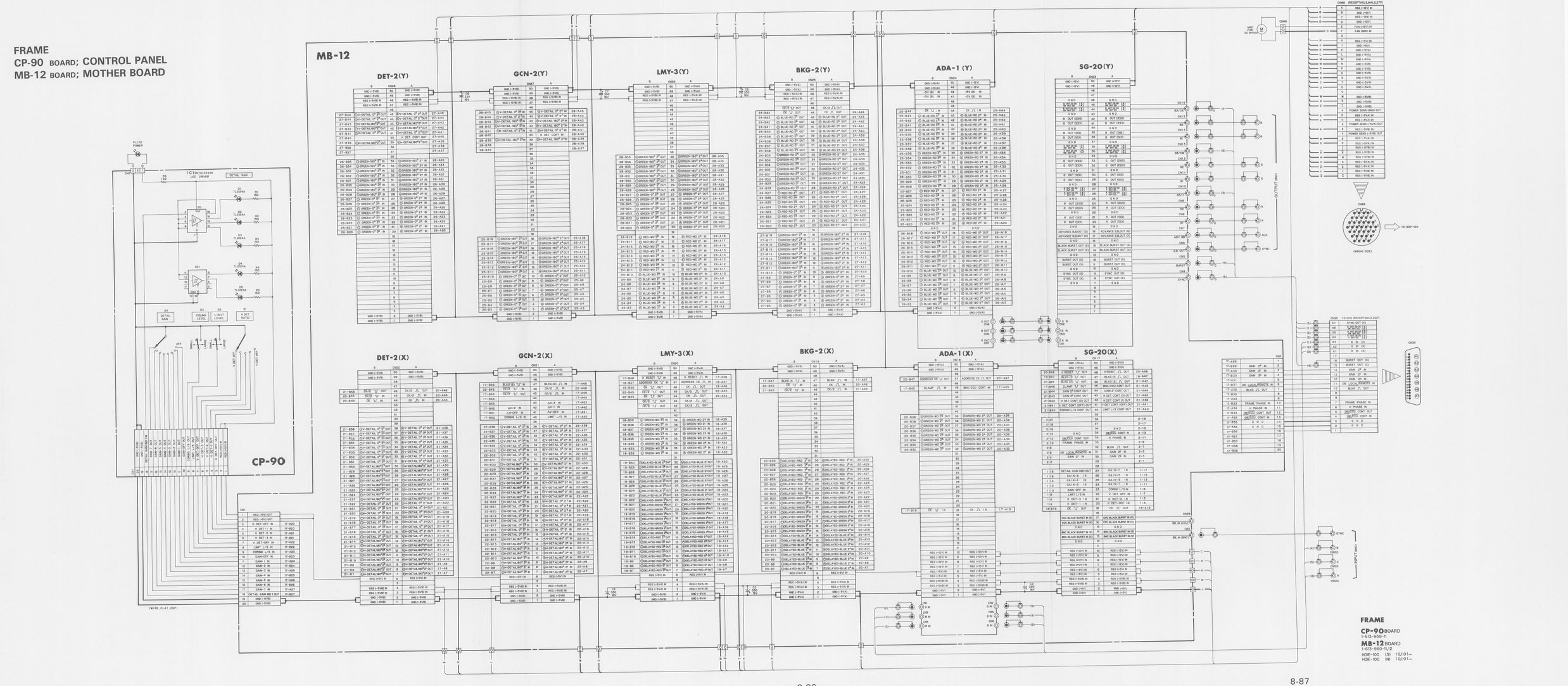

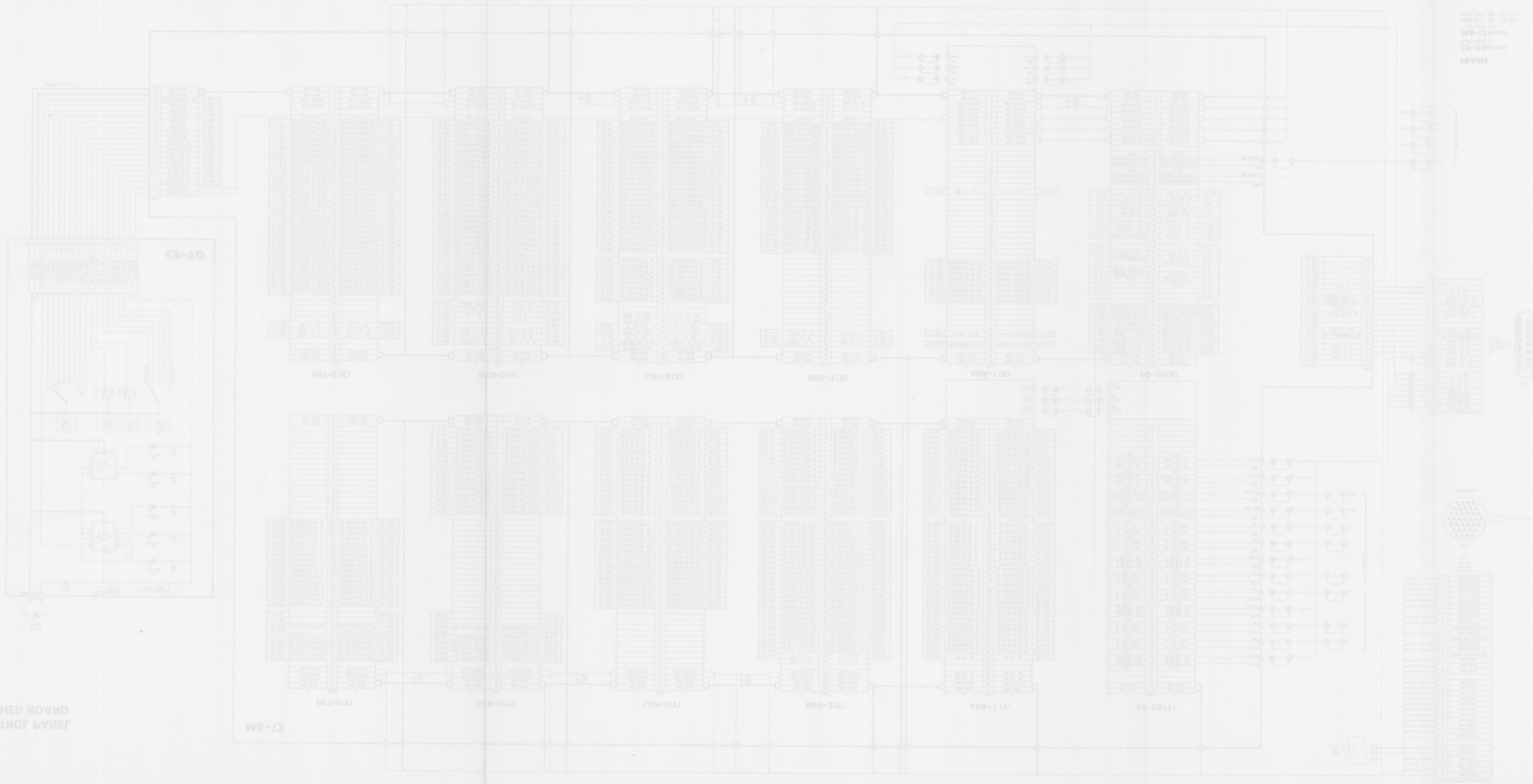

SECTION 9
SPARE PARTS

9-1. PARTS INFORMATION

補修用部品注意事項

(1) 安全重要部品

分解図，電気部品表中，⚠印及び▨で囲まれた部品は安全性を維持するために重要な部品である。従ってこれらの部品を交換するときには必ず指定の部品と交換すること。

(2) 部品の共通化

ソニーから供給される部品はセットに実装されているものと異なることがある。これは部品の共通化，改良等によるものである。
分解図や電気部品表には現時点での共通化された部品が記載されている。

(3) 部品の在庫

部品表中，( )で示されている部品は交換頻度が低い部品であるので在庫していないことがあり，納期が長くなることがある。

Notes on Repair Parts

(1) Safety Related Components Warning

Components identified by shading marked with ⚠ on the exploded views and electrical spare parts list are critical to safe operation. Replace these components with Sony parts whose part numbers appear in this manual or in service bulletins and service manual supplements published by Sony.

(2) Standardization of Parts

Repair parts supplied from Sony Parts Center may not be always identical with the part which actually in use due to "accommodating the improved parts and/or engineering changes" or "standardization of genuine parts".
This manual's exploded views and electrical spare parts list are indicating the parts numbers of "the standardized genuine parts at present".

(3) Stock of Parts

Parts marked with ( ) on the spare parts list are not normally required for routine service work. Orders for parts marked with ( ) will be processed, but allow for additional delivery time.

ABBREVIATION

REF. NO.	DESCRIPTION	REF. NO.	DESCRIPTION	REF. NO.	DESCRIPTION
C	CAPACITOR	L	INDUCTOR	RB	RESISTOR BLOCK
CN	CONNECTOR	LED	LIGHT EMITTING DIODE	RV	VARIABLE RESISTOR
D	DIODE	LPF	LOW PASS FILTER	RY	RELAY
DL	DELAY LINE	M	FAN	SW	SWITCH
FB	FERRITE BEAD RING	Q	TRANSISTOR	VCO	OSCILLATOR
IC	IC	R	RESISTOR		

9-2. EXPLODED VIEW

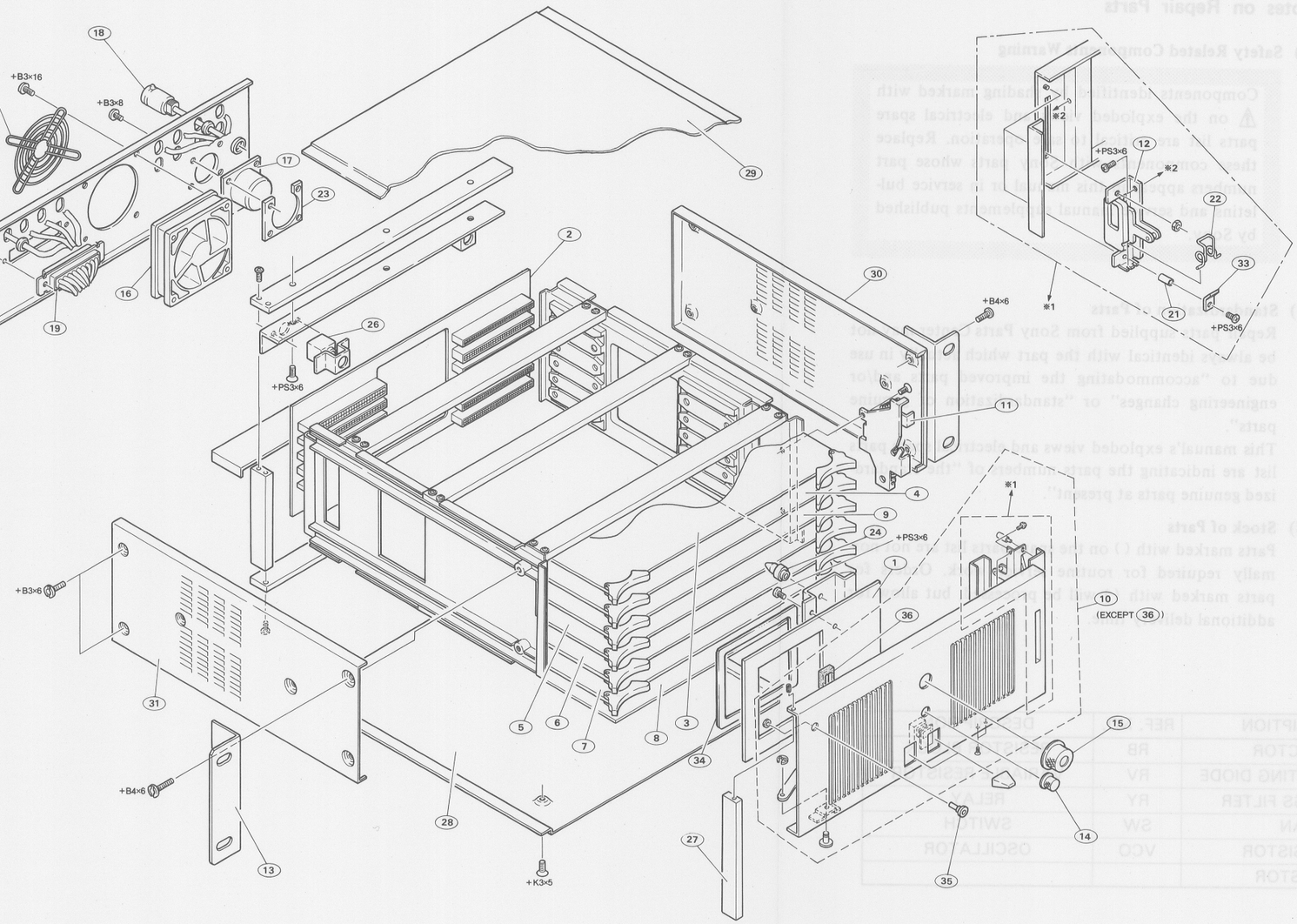

NO.		Part No.	Description
1	()	A-7512-107-A	MOUNTED CIRCUIT BOARD "CP-90"
2	()	A-7512-108-A	MOUNTED CIRCUIT BOARD "MB-12"
3	()	A-7513-109-A	MOUNTED CIRCUIT BOARD "SG-20S"
	()	A-7513-110-A	MOUNTED CIRCUIT BOARD "SG-20N"
4	()	A-7513-111-A	MOUNTED CIRCUIT BOARD "ADA-1"
5	()	A-7513-112-A	MOUNTED CIRCUIT BOARD "LMY-3"
6	()	A-7513-113-A	MOUNTED CIRCUIT BOARD "GCN-2"
7	()	A-7513-114-A	MOUNTED CIRCUIT BOARD "DET-2"
8	()	A-7513-115-A	MOUNTED CIRCUIT BOARD "EX-77"
9	()	A-7513-116-A	MOUNTED CIRCUIT BOARD "BKG-2"
10	()	A-7612-227-A	PANEL ASSY, FRONT
11	()	X-2249-306-1	BRACKET ASSY
12	()	X-2249-307-6	HANDLE ASSY, SWITCHING
13	()	X-3691-409-1	ANGLE ASSY
14	()	X-3691-414-1	KNOB, CONTROL ASSY
15	()	X-3691-415-1	KNOB, (MIDDELE) ASSY
16	()	1-541-280-11	FAN (M101)
17	()	1-562-726-11	RECEPTACLE, 37P MALE
18	()	1-935-421-11	BNC, CONNECTOR WITH HARNESS "IN PUT [BNC]"
19	()	1-935-422-11	CONNECTOR WITH HARNESS "CCU"
20	()	1-935-423-11	BNC, CONNECTOR WITH HARNESS "OUT PUT [BNC]"
21	()	2-249-362-00	STUD
22	()	2-249-373-00	SPRING
23	()	3-691-404-01	NUT (37P), PLATE
24	()	3-691-405-02	PIN, STOPPER
25	()	3-691-415-01	SCREW, KNURL
26	()	3-691-416-01	NUT, FLOATING
27	()	3-691-440-01	TABLE, FULCRUM
28	()	3-691-450-01	COVER, LOWER
29	()	3-691-454-01	COVER, UPPER
30	()	3-691-455-02	COVER, (RIGHT), SIDE
31	()	3-691-456-02	COVER, (LEFT), SIDE
32	()	3-691-481-01	GUARD FINGER
33	()	3-694-107-01	GUIDE, SPRING
34	()	3-694-110-01	INSULATOR,"CP-90"
35		3-701-441-01	WASHER
36		8-719-907-03	DIODE, BD703G "POWER" (PL101)
37	()	3-665-566-01	STOPPER, BINDING

9-3. ELECTRICAL PARTS LIST

CAPACITOR

CERAMIC CAPACITOR

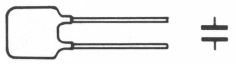

47PF through 0.15μF 50V

Parts No. 1-161-□□□-00

Value	Parts No. -□□□-
47P 5%	855
51P 5%	476
56P 5%	477
62P 5%	478
68P 5%	457
75P 5%	479
82P 5%	458
91P 5%	480
100P 5%	459
120P 5%	460
150P 5%	461

Value	Parts No. -□□□-
180P 5%	462
220P 5%	463
270P 5%	464
330P 5%	465
390P 5%	466
470P 5%	467
560P 5%	468
680P 5%	469
820P 5%	470
0.001μ 10%	471

Value	Parts No. -□□□-
0.0015μ 10%	852
0.0022μ 10%	853
0.0033μ 10%	854
0.0047μ 10%	472
0.01μ 10%	473
0.022μ 10%	474
0.033μ 10%	475
0.047μ 10%	481
0.068μ 10%	482
0.1μ 10%	483
0.15μ 10%	484

TANTALUM CAPACITOR

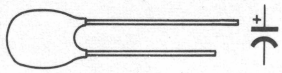

0.01μF through 100μF ± 10%
3.15V through 35V

NOTE: The value of the parts that are marked by * in the below table are indicated by color code. (to the value with ±20%)

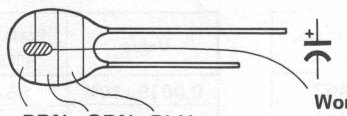

Ex. BRN GRN BLU
1 5 6

15×10^6 pF = 15μF

Working Voltage Color Code

BLK	RED	YEL	GRN	BLU	GRY	WHT
10V	35	6.3	16	20	25	3.15

Parts No. 1-131-□□□-00

Value		Parts No. −□□□−
0.01μ	35V	*396
0.015	35	*397
0.022	35	*398
0.033	35	*399
0.047	35	*400
0.068	35	*401
0.1	35	*402
0.15	35	*403
0.22	35	*404
0.33	25	*409
	35	*405
0.47	20	*412
	35	*406
0.68	16	*415
	25	*410
	35	*407
1.0	10	*418
	20	*413

Value		Parts No. −□□□−
1.0μ	35V	*408
1.5	6.3	*421
	16	*416
	25	*411
	35	348
2.2	3.15	*424
	10	*419
	20	*414
	25	355
	35	349
3.3	6.3	*422
	16	*417
	20	362
	25	356
	35	350
4.7	3.15	*425
	10	*420
	16	369

Value		Parts No. −□□□−
4.7μ	20V	363
	25	357
	35	351
6.8	6.3	*423
	10	376
	16	370
	20	364
	25	358
	35	352
10	3.15	*426
	6.3	383
	10	377
	16	371
	20	365
	25	359
	35	353
15	3.15	390
	6.3	384

Value		Parts No. −□□□−
15μ	10V	378
	16	372
	20	366
	25	360
22	3.15	391
	6.3	385
	10	379
	16	373
	20	367
33	3.15	392
	6.3	386
	10	380
	16	374
47	3.15	393
	6.3	387
	10	381
68	3.15	394
	6.3	388
100	3.15	395

INDUCTOR

MICRO INDUCTOR

1 μH through 470 μH
±5%

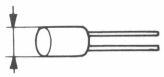

5mm dia

Parts No. 1-407-□□□-XX

Value	Parts No. -□□□-	Value	Parts No. -□□□-	Value	Parts No. -□□□-	Value	Parts No. -□□□-
1 μH	178	4.7 μH	186	22 μH	161	100 μH	169
1.2	179	5.6	187	27	162	120	170
1.5	180	6.8	188	33	163	150	171
1.8	181	8.2	189	39	164	180	172
2.2	182	10	157	47	165	220	173
2.7	183	12	158	56	166	270	174
3.3	184	15	159	68	167	330	175
3.9	185	18	160	82	168	390	176
						470	177

MICRO INDUCTOR

470 μH through 33 mH
±5%

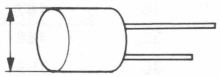

10mm dia

Parts No. 1-407-□□□-00

Value	Parts No. -□□□-	Value	Parts No. -□□□-	Value	Parts No. -□□□-	Value	Parts No. -□□□-
470 μH	488	1.5 mH	494	4.7 mH	500	15 mH	506
560	489	1.8	495	5.6	501	18	507
680	490	2.2	496	6.8	502	22	508
820	491	2.7	497	8.2	503	27	509
1 mH	492	3.3	498	10	504	33	510
1.2	493	3.9	499	12	505		

RESISTOR

METAL FILM RESISTOR ± 1%, 1/4W
10Ω through 100kΩ

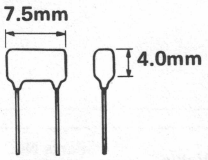

Parts No. 1-214-□□□-00

Value	Parts No. –□□□–
10Ω	084
11	085
12	086
13	087
15	088
16	089
18	090
20	091
22	092
24	093
27	094
30	095
33	096
36	097
39	098
43	099
47	100
51	101
56	102
62	103
68	104
75	105
82	106
91	107

Value	Parts No. –□□□–
100Ω	108
110	109
120	110
130	111
150	112
160	113
180	114
200	115
220	116
240	117
270	118
300	119
330	120
360	121
390	122
430	123
470	124
510	125
560	126
620	127
680	128
750	129
820	130
910	131

Value	Parts No. –□□□–
1.0kΩ	132
1.1	133
1.2	134
1.3	135
1.5	136
1.6	137
1.8	138
2.0	139
2.2	140
2.4	141
2.7	142
3.0	143
3.3	144
3.6	145
3.9	146
4.3	147
4.7	148
5.1	149
5.6	150
6.2	151
6.8	152
7.5	153
8.2	154
9.1	155

Value	Parts No. –□□□–
10kΩ	156
11	157
12	158
13	159
15	160
16	161
18	162
20	163
22	164
24	165
27	166
30	167
33	168
36	169
39	170
43	171
47	172
51	173
56	174
62	175
68	176
75	177
82	178
91	179
100	180

METAL FILM RESISTOR

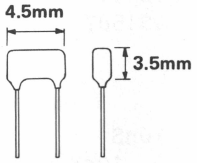

± 1%, 1/8W

Parts No. 1-214-□□□-00 (10Ω through 33kΩ)
Parts No. 1-215-□□□-11 (36kΩ through 100kΩ)

Value	Parts No. −□□□−
10Ω	509
11	510
12	511
13	512
15	513
16	514
18	515
20	516
22	517
24	518
27	519
30	520
33	521
36	522
39	523
43	524
47	525
51	526
56	527
62	528
68	529
75	530
82	531
91	532

Value	Parts No. −□□□−
100Ω	533
110	534
120	535
130	536
150	537
160	538
180	539
200	540
220	541
240	542
270	543
300	544
330	545
360	546
390	547
430	548
470	549
510	550
560	551
620	552
680	553
750	554
820	555
910	556

Value	Parts No. −□□□−
1.0kΩ	557
1.1	558
1.2	559
1.3	560
1.5	561
1.6	562
1.8	563
2.0	564
2.2	565
2.4	566
2.7	567
3.0	568
3.3	569
3.6	570
3.9	571
4.3	572
4.7	573
5.1	574
5.6	575
6.2	576
6.8	577
7.5	578
8.2	579
9.1	580

Value	Parts No. −□□□−
10kΩ	581
11	582
12	583
13	584
15	585
16	586
18	587
20	588
22	589
24	590
27	591
30	592
33	593

36kΩ	819
39	820
43	821
47	822
51	823
56	824
62	825
68	826
75	827
82	828
91	829
100	830

Ref.No	Part No.	Description
ADA-1 BOARD		
()	A-7513-111-A	MOUNTED CIRCUIT BOARD "ADA-1"
C1	1-131-480-00	TANTALUM 68 20% 16V
C2	1-131-480-00	TANTALUM 68 20% 16V
C8	1-131-480-00	TANTALUM 68 20% 16V
C9	1-131-480-00	TANTALUM 68 20% 16V
C24	1-108-587-00	MYLAR 0.022 5% 50V
C32	1-109-535-00	MICA 100PF 5% 100V
C33	1-107-210-00	MICA 22PF 5% 500V
C49	1-131-480-00	TANTALUM 68 20% 16V
C50	1-131-480-00	TANTALUM 68 20% 16V
C56	1-131-480-00	TANTALUM 68 20% 16V
C57	1-131-480-00	TANTALUM 68 20% 16V
C72	1-108-587-00	MYLAR 0.022 5% 50V
C80	1-109-535-00	MICA 100PF 5% 100V
C81	1-107-210-00	MICA 22PF 5% 500V
C96	1-131-480-00	TANTALUM 68 20% 16V
C97	1-131-480-00	TANTALUM 68 20% 16V
C103	1-131-480-00	TANTALUM 68 20% 16V
C104	1-131-480-00	TANTALUM 68 20% 16V
C119	1-108-587-00	MYLAR 0.022 5% 50V
C127	1-109-535-00	MICA 100PF 5% 100V
C128	1-107-210-00	MICA 22PF 5% 500V
C143	1-123-333-00	ELECT 100 20% 25V
C146	1-123-333-00	ELECT 100 20% 25V
C149	1-123-333-00	ELECT 100 20% 25V
C156	1-123-333-00	ELECT 100 20% 25V
C175	1-108-587-00	MYLAR 0.022 5% 50V
C194	1-108-587-00	MYLAR 0.022 5% 50V
C213	1-108-587-00	MYLAR 0.022 5% 50V
C230	1-123-333-00	ELECT 100 20% 25V
CN1	1-561-310-00	RECEPTACLE, RF
CN2	1-561-310-00	RECEPTACLE, RF
CN3	1-561-310-00	RECEPTACLE, RF
CN4	1-561-310-00	RECEPTACLE, RF
CN5	1-561-310-00	RECEPTACLE, RF
CN6	1-561-310-00	RECEPTACLE, RF
CN7	1-561-310-00	RECEPTACLE, RF
	1-935-413-11	ADA-SG HARNESS
CN8	1-561-310-00	RECEPTACLE, RF
	1-935-413-11	ADA-SG HARNESS
CN9	1-561-310-00	RECEPTACLE, RF
	1-935-413-11	ADA-SG HARNESS

Ref.No.	Part No.	Description
D1	8-719-162-07	RD6.2EB
D2	8-719-815-87	1S1587
D3	8-719-815-87	1S1587
D4	8-719-815-87	1S1587
D5	8-719-815-87	1S1587
D6	8-719-815-87	1S1587
D7	8-719-815-87	1S1587
DL1	1-415-377-11	10nS
DL2	1-415-393-11	0 10nS
DL3	1-415-393-11	0 10nS
DL4	1-415-393-11	0 10nS
DL5	1-415-393-11	0 10nS
DL6	1-415-393-11	0 10nS
DL7	1-415-393-11	0 10nS
DL8	1-415-393-11	0 10nS
DL9	1-415-393-11	0 10nS
DL10	1-415-393-11	0 10nS
FB1 to FB79	1-535-178-00	
IC1	8-741-130-60	BX1306: SONY
IC2	8-741-130-60	BX1306: SONY
IC3	8-743-931-10	BX3931A: SONY
IC4	8-749-900-00	HD-1A: SONY
IC5	8-749-900-00	HD-1A: SONY
IC6	8-759-930-80	CA3080E: RCA
IC7	8-759-990-82	TL082CP: TI
IC8	8-752-011-60	CX20116: SONY
IC9	8-759-301-10	HD10110: HITACHI
IC10	8-759-301-01	HD10101: HITACHI
IC11	8-759-001-76	MC10176L: MOTOROLA
IC12	8-759-301-31	HD10131: HITACHI
IC13	8-759-001-76	MC10176L: MOTOrOLA
IC14	8-759-301-31	HD10131: HITACHI
IC15	8-759-001-16	MC10116L: MOTOROLA
IC16	8-759-301-01	HD10101: HITACHI
IC17	8-759-301-01	HD10101: HITACHI
IC18	8-759-301-01	HD10101: HITACHI
IC19	8-741-130-60	BX1306: SONY
IC20	8-741-130-60	BX1306: SONY

Ref.No.	Part No.	Description
IC21	8-743-931-10	BX3931A: SONY
IC22	8-749-900-00	HD-1A: SONY
IC23	8-743-931-10	BX3931A: SONY
IC24	8-759-930-80	CA3080E: RCA
IC25	8-759-990-82	TL082CP: TI
IC26	8-752-011-60	CX20116: SONY
IC27	8-759-301-01	HD10101: HITACHI
IC28	8-759-001-76	MC10176L: MOTOROLA
IC29	8-759-301-31	HD10131: HITACHI
IC30	8-759-001-76	MC10176L: MOTOROLA
IC31	8-759-301-31	HD10131: HITACHI
IC32	8-759-301-01	HD10101: HITACHI
IC33	8-759-301-01	HD10101: HITACHI
IC34	8-759-301-01	HD10101: HITACHI
IC35	8-741-130-60	BX1306: SONY
IC36	8-741-130-60	BX1306: SONY
IC37	8-743-931-10	BX3931A: SONY
IC38	8-749-900-00	HD-1A: SONY
IC39	8-743-931-10	BX3931A: SONY
IC40	8-759-930-80	CA3080E: RCA
IC41	8-759-990-82	TL082CP: TI
IC42	8-759-942-65	SN74265N: TI
IC43	8-752-011-60	CX20116: SONY
IC44	8-759-301-01	HD10101: HITACHI
IC45	8-759-001-76	MC10176L: MOTOROLA
IC46	8-759-301-31	HD10131: HITACHI
IC47	8-759-001-76	MC10176L: MOTOROLA
IC48	8-759-301-31	HD10131: HITACHI
IC49	8-759-301-01	HD10101: HITACHI
IC50	8-759-301-01	HD10101: HITACHI
IC51	8-759-301-01	HD10101: HITACHI
IC52	8-759-990-82	TL082CP: TI
IC53	8-749-900-00	HD-1A: SONY
IC54	8-749-900-00	HD-1A: SONY
IC55	8-759-930-80	CA3080E: RCA
IC56	8-759-990-82	TL082CP: TI
IC57	8-752-020-20	CX20202: SONY
IC58	8-759-301-31	HD10131: HITACHI
IC59	8-759-001-76	MC10176L: MOTOROLA
IC60	8-759-301-01	HD10101: HITACHI
IC61	8-759-301-31	HD10131: HITACHI
IC62	8-759-001-76	MC10176L: MOTOROLA
IC63	8-759-001-15	MC10115L: MOTOROLA
IC64	8-759-001-15	MC10115L: MOTOROLA
IC65	8-749-900-00	HD-1A: SONY

Ref.No.	Part No.	Description
IC66	8-749-900-00	HD-1A: SONY
IC67	8-759-930-80	CA3080E: RCA
IC68	8-759-990-82	TL082CP: TI
IC69	8-752-020-20	CX20202: SONY
IC70	8-759-301-31	HD10131: HITACHI
IC71	8-759-001-76	MC10176L: MOTOROLA
IC72	8-759-301-01	HD10101: HITACHI
IC73	8-759-301-31	HD10131: HITACHI
IC74	8-759-001-76	MC10176L: MOTOROLA
IC75	8-759-001-15	MC10115L: MOTOROLA
IC76	8-759-001-15	MC10115L: MOTOROLA
IC77	8-749-900-00	HD-1A: SONY
IC78	8-749-900-00	HD-1A: SONY
IC79	8-759-930-80	CA3080E: RCA
IC80	8-759-990-82	TL082CP: TI
IC81	8-752-020-20	CX20202: SONY
IC82	8-759-301-31	HD10131: HITACHI
IC83	8-759-001-76	MC10176L: MOTOROLA
IC84	8-759-301-01	HD10101: HITACHI
IC85	8-759-301-31	HD10131: HITACHI
IC86	8-759-001-76	MC10176L: MOTOROLA
IC87	8-759-001-15	MC10115L: MOTOROLA
IC88	8-759-001-15	MC10115L: MOTOROLA
IC89	8-759-001-15	MC10115L: MOTOROLA
IC90	8-759-914-44	TL431CLPB: TI
IC91	8-759-914-44	TL431CLPB: TI
IC92	8-759-914-44	TL431CLPB: TI
IC93	8-759-914-44	TL431CLPB: TI
IC94	8-759-914-44	TL431CLPB: TI
IC95	8-759-914-44	TL431CLPB: TI
L4	1-421-329-00	CHOKE 10
L5	1-421-329-00	CHOKE 10
L6	1-421-329-00	CHOKE 10
L7	1-421-329-00	CHOKE 10
L8	1-421-329-00	CHOKE 10
L9	1-421-329-00	CHOKE 10
LPF1	1-235-463-11	LPF-NS9 27MHz
LPF2	1-235-463-11	LPF-NS9 27MHz
LPF3	1-235-463-11	LPF-NS9 27MHz
LPF4	1-235-463-11	LPF-NS9 27MHz
LPF5	1-235-463-11	LPF-NS9 27MHz
LPF6	1-235-463-11	LPF-NS9 27MHz

Ref.No.	Part No.	Description
Q1	8-729-105-72	2SK523-L1
Q2	8-729-105-72	2SK523-L1
Q3	8-729-105-72	2SK523-L1
Q4	8-729-105-72	2SK523-L1
Q5	8-729-173-37	2SA733-P
Q6	8-729-105-72	2SK523-L1
Q7	8-729-105-72	2SK523-L1
Q8	8-729-105-72	2SK523-L1
Q9	8-729-105-72	2SK523-L1
Q10	8-729-173-37	2SA733-P
Q11	8-729-105-72	2SK523-L1
Q12	8-729-105-72	2SK523-L1
Q13	8-729-105-72	2SK523-L1
Q14	8-729-105-72	2SK523-L1
Q15	8-729-173-37	2SA733-P
Q16	8-729-120-33	2SB703A
Q17	8-729-173-37	2SA733-P
Q18	8-729-173-37	2SA733-P
Q19	8-729-173-37	2SA733-P
Q20	8-729-173-37	2SA733-P
Q21	8-729-173-37	2SA733-P
Q22	8-729-173-37	2SA733-P
R150	1-214-833-00	METAL 51 1% 1/2W
R151	1-214-862-00	METAL 820 1% 1/2W (Ser. No. 10201 and higher)
R152	1-214-873-00	METAL 2400 1% 1/2W (Ser. No. 10201 and higher)
R184	1-214-833-00	METAL 51 1% 1/2W
R185	1-214-862-00	METAL 820 1% 1/2W (Ser. No. 10201 and higher)
R186	1-214-873-00	METAL 2400 1% 1/2W (Ser. No. 10201 and higher)
R218	1-214-833-00	METAL 51 1% 1/2W
R219	1-214-862-00	METAL 820 1% 1/2W (Ser. No. 10201 and higher)
R220	1-214-873-00	METAL 2400 1% 1/2W (Ser. No. 10201 and higher)
RB1	1-231-401-00	470
RB2	1-231-401-00	470
RB3	1-231-401-00	470
RB4	1-231-401-00	470
RB5	1-231-401-00	470
RB6	1-231-501-00	470X4
RB7	1-231-456-00	CR
RB8	1-231-401-00	470
RB9	1-231-456-00	CR
RB10	1-231-450-00	3.3KX8

Ref.No.	Part No.	Description
RB11	1-231-401-00	470
RB12	1-231-401-00	470
RB13	1-231-401-00	470
RB14	1-231-401-00	470
RB15	1-231-401-00	470
RB16	1-231-401-00	470
RB17	1-231-401-00	470
RB18	1-231-401-00	470
RB19	1-231-401-00	470
RB20	1-231-401-00	470
RB21	1-231-456-00	CR
RB22	1-231-456-00	CR
RB23	1-231-456-00	CR
RB24	1-231-456-00	CR
RB25	1-231-401-00	470
RB26	1-231-401-00	470
RB27	1-231-401-00	470
RB28	1-231-456-00	CR
RB29	1-231-456-00	CR
RB30	1-231-456-00	CR
RB31	1-231-456-00	CR
RB32	1-231-401-00	470
RB33	1-231-401-00	470
RB34	1-231-401-00	470
RB35	1-231-456-00	CR
RB36	1-231-456-00	CR
RB37	1-231-456-00	CR
RB38	1-231-456-00	CR
RB39	1-231-401-00	470
RB40	1-231-401-00	470
RB41	1-231-401-00	470
RV1	1-224-937-00	METAL 1K
RV2	1-224-934-00	METAL 100
RV3	1-224-937-00	METAL 1K
RV4	1-224-937-00	METAL 1K
RV5	1-224-934-00	METAL 100
RV6	1-224-937-00	METAL 1K
RV7	1-224-937-00	METAL 1K
RV8	1-224-934-00	METAL 100
RV9	1-224-937-00	METAL 1K
RV10	1-224-936-00	METAL 500
RV11	1-224-936-00	METAL 500
RV12	1-224-936-00	METAL 500

Ref.No.	Part No.	Description
BKG-2 BOARD		
	() A-7513-116-A	MOUNTED CIRCUIT BOARD "BKG-2"
C1	1-123-333-00	ELECT 100 20% 25V
C2	1-123-333-00	ELECT 100 20% 25V
IC1A	8-759-301-31	HD10131: HITACHI
IC1B	8-759-001-76	MC10176L: MOTOROLA
IC1D	8-759-301-31	HD10131: HITACHI
IC1E	8-759-001-76	MC10176L: MOTOROLA
IC1G	8-759-301-01	HD10101: HITACHI
IC1H	8-759-301-31	HD10131: HITACHI
IC1J	8-759-001-76	MC10176L: MOTOROLA
IC2A	8-759-003-42	MC10158L: MOTOROLA
IC2B	8-759-003-42	MC10158L: MOTOROLA
IC2C	8-759-001-76	MC10176L: MOTOROLA
IC2D	8-759-003-42	MC10158L: MOTOROLA
IC2E	8-759-003-42	MC10158L: MOTOROLA
IC2F	8-759-001-76	MC10176L: MOTOROLA
IC2G	8-759-301-01	HD10101: HITACHI
IC2J	8-759-003-42	MC10158L: MOTOROLA
IC2K	8-759-003-42	MC10158L: MOTOROLA
IC2L	8-759-001-76	MC10176L: MOTOROLA
IC3A	8-759-001-76	MC10176L: MOTOROLA
IC3B	8-759-301-31	HD10131: HITACHI
IC3C	8-759-003-42	MC10158L: MOTOROLA
IC3D	8-759-001-76	MC10176L: MOTOROLA
IC3E	8-759-301-31	HD10131: HITACHI
IC3F	8-759-003-42	MC10158L: MOTOROLA
IC3G	8-759-301-01	HD10101: HITACHI
IC3J	8-759-001-76	MC10176L: MOTOROLA
IC3K	8-759-301-31	HD10131: HITACHI
IC3L	8-759-003-42	MC10158L: MOTOROLA
IC4A	8-759-301-31	HD10131: HITACHI
IC4B	8-759-003-42	MC10158L: MOTOROLA
IC4C	8-759-003-42	MC10158L: MOTOROLA
IC4D	8-759-301-31	HD10131: HITACHI
IC4E	8-759-003-42	MC10158L: MOTOROLA
IC4F	8-759-003-42	MC10158L: MOTOROLA
IC4G	8-759-301-01	HD10101: HITACHI
IC4J	8-759-301-31	HD10131: HITACHI
IC4K	8-759-003-42	MC10158L: MOTOROLA
IC4L	8-759-003-42	MC10158L: MOTOROLA
IC5A	8-759-003-42	MC10158L: MOTOROLA
IC5B	8-759-003-42	MC10158L: MOTOROLA
IC5C	8-759-001-76	MC10176L: MOTOROLA
IC5D	8-759-003-42	MC10158L: MOTOROLA
IC5E	8-759-003-42	MC10158L: MOTOROLA
IC5F	8-759-001-76	MC10176L: MOTOROLA
IC5G	8-759-301-01	HD10101: HITACHI
IC5H	8-759-301-01	HD10101: HITACHI
IC5J	8-759-003-42	MC10158L: MOTOROLA
IC5K	8-759-003-42	MC10158L: MOTOROLA
IC5L	8-759-001-76	MC10176L: MOTOROLA
IC6A	8-759-001-76	MC10176L: MOTOROLA
IC6B	8-759-003-42	MC10158L: MOTOROLA
IC6C	8-759-764-92	MCM10149L-BLM2: MOTOROLA
IC6D	8-759-001-76	MC10176L: MOTOROLA
IC6E	8-759-003-42	MC10158L: MOTOROLA
IC6F	8-759-764-92	MCM10149L-BLM2: MOTOROLA
IC6G	8-759-301-01	HD10101: HITACHI
IC6J	8-759-001-76	MC10176L: MOTOROLA
IC6K	8-759-003-42	MC10158L: MOTOROLA
IC6L	8-759-764-92	MCM10149L-BLM2: MOTOROLA
IC7A	8-759-764-92	MCM10149L-BLM2: MOTOROLA
IC7B	8-759-301-31	HD10131: HITACHI
IC7C	8-759-764-90	MCM10149L-BLP2: MOTOROLA
IC7D	8-759-764-92	MCM10149L-BLM2: MOTOROLA
IC7E	8-759-301-31	HD10131: HITACHI
IC7F	8-759-764-90	MCM10149L-BLP2: MOTOROLA
IC7G	8-759-301-01	HD10101: HITACHI
IC7H	8-759-001-76	MC10176L: MOTOROLA
IC7J	8-759-764-92	MCM10149L-BLM2: MOTOROLA
IC7K	8-759-301-31	HD10131: HITACHI
IC7L	8-759-764-90	MCM10149L-BLP2: MOTOROLA
IC8A	8-759-764-90	MCM10149L-BLP2: MOTOROLA
IC8B	8-759-301-31	HD10131: HITACHI
IC8C	8-759-764-91	MCM10149L-BLM1: MOTOROLA
IC8D	8-759-764-90	MCM10149L-BLP2: MOTOROLA
IC8E	8-759-301-31	HD10131: HITACHI
IC8F	8-759-764-91	MCM10149L-BLM1: MOTOROLA
IC8H	8-759-003-46	MC10162L: MOTOROLA
IC8J	8-759-764-90	MCM10149L-BLP2: MOTOROLA
IC8K	8-759-301-31	HD10131: HITACHI
IC8L	8-759-764-91	MCM10149L-BLM1: MOTOROLA
IC9A	8-759-764-91	MCM10149L-BLM1: MOTOROLA

Ref.No.	Part No.	Description
IC9B	8-759-301-01	HD10101: HITACHI
IC9C	8-759-764-89	MCM10149L-BLP1: MOTOROLA
IC9D	8-759-764-91	MCM10149L-BLM1: MOTOROLA
IC9E	8-759-301-01	HD10101: HITACHI
IC9F	8-759-764-89	MCM10149L-BLP1: MOTOROLA
IC9G	8-759-301-01	HD10101: HITACHI
IC9H	8-759-301-01	HD10101: HITACHI
IC9J	8-759-764-91	MCM10149L-BLM1: MOTOROLA
IC9K	8-759-301-01	HD10101: HITACHI
IC9L	8-759-764-89	MCM10149L-BLP1: MOTOROLA
IC10A	8-759-764-89	MCM10149L-BLP1: MOTOROLA
IC10B	8-759-301-01	HD10101: HITACHI
IC10C	8-759-001-76	MC10176L: MOTOROLA
IC10D	8-759-764-89	MCM10149L-BLP1: MOTOROLA
IC10E	8-759-301-01	HD10101: HITACHI
IC10F	8-759-001-76	MC10176L: MOTOROLA
IC10G	8-759-301-01	HD10101: HITACHI
IC10H	8-759-301-01	HD10101: HITACHI
IC10J	8-759-764-89	MCM10149L-BLP1: MOTOROLA
IC10K	8-759-301-01	HD10101: HITACHI
IC10L	8-759-001-76	MC10176L: MOTOROLA
IC11A	8-759-001-76	MC10176L: MOTOROLA
IC11B	8-759-001-76	MC10176L: MOTOROLA
IC11C	8-759-001-76	MC10176L: MOTOROLA
IC11D	8-759-001-76	MC10176L: MOTOROLA
IC11E	8-759-001-76	MC10176L: MOTOROLA
IC11F	8-759-001-76	MC10176L: MOTOROLA
IC11G	8-759-301-01	HD10101: HITACHI
IC11H	8-759-301-01	HD10101: HITACHI
IC11J	8-759-001-76	MC10176L: MOTOROLA
IC11K	8-759-001-76	MC10176L: MOTOROLA
IC11L	8-759-001-76	MC10176L: MOTOROLA
IC12A	8-759-003-62	MC10181L: MOTOROLA
IC12C	8-759-003-62	MC10181L: MOTOROLA
IC12D	8-759-003-62	MC10181L: MOTOROLA
IC12F	8-759-003-62	MC10181L: MOTOROLA
IC12G	8-759-301-10	HD10110: HITACHI
IC12H	8-759-301-10	HD10110: HITACHI
IC12J	8-759-003-62	MC10181L: MOTOROLA
IC12L	8-759-003-62	MC10181L: MOTOROLA
IC13A	8-759-003-62	MC10181L: MOTOROLA
IC13B	8-759-001-76	MC10176L: MOTOROLA
IC13C	8-759-003-62	MC10181L: MOTOROLA
IC13D	8-759-003-62	MC10181L: MOTOROLA
IC13E	8-759-001-76	MC10176L: MOTOROLA
IC13F	8-759-003-62	MC10181L: MOTOROLA
IC13G	8-759-301-10	HD10110: HITACHI
IC13H	8-759-301-10	HD10110: HITACHI
IC13J	8-759-003-62	MC10181L: MOTOROLA
IC13K	8-759-001-76	MC10176L: MOTOROLA
IC13L	8-759-003-62	MC10181L: MOTOROLA
IC14A	8-759-001-76	MC10176L: MOTOROLA
IC14B	8-759-001-76	MC10176L: MOTOROLA
IC14C	8-759-001-76	MC10176L: MOTOROLA
IC14D	8-759-001-76	MC10176L: MOTOROLA
IC14E	8-759-001-76	MC10176L: MOTOROLA
IC14F	8-759-001-76	MC10176L: MOTOROLA
IC14G	8-759-301-10	HD10110: HITACHI
IC14H	8-759-301-10	HD10110: HITACHI
IC14J	8-759-001-76	MC10176L: MOTOROLA
IC14K	8-759-001-76	MC10176L: MOTOROLA
IC14L	8-759-001-76	MC10176L: MOTOROLA
IC15A	8-759-301-31	HD10131: HITACHI
IC15B	8-759-001-76	MC10176L: MOTOROLA
IC15C	8-759-001-76	MC10176L: MOTOROLA
IC15D	8-759-301-31	HD10131: HITACHI
IC15E	8-759-001-76	MC10176L: MOTOROLA
IC15F	8-759-001-76	MC10176L: MOTOROLA
IC15G	8-759-301-10	HD10110: HITACHI
IC15H	8-759-301-10	HD10110: HITACHI
IC15J	8-759-301-31	HD10131: HITACHI
IC15K	8-759-001-76	MC10176L: MOTOROLA
IC15L	8-759-001-76	MC10176L: MOTOROLA
IC16C	8-759-001-76	MC10176L: MOTOROLA
IC16F	8-759-001-76	MC10176L: MOTOROLA
IC16G	8-759-301-01	HD10101: HITACHI
IC16H	8-759-301-01	HD10101: HITACHI
IC16L	8-759-001-76	MC10176L: MOTOROLA
IC17A	8-759-001-15	MC10115L: MOTOROLA
IC17B	8-759-001-15	MC10115L: MOTOROLA
IC17C	8-759-001-15	MC10115L: MOTOROLA
IC17D	8-759-001-16	MC10116L: MOTOROLA
IC17E	8-759-001-16	MC10116L: MOTOROLA
IC17F	8-759-301-01	HD10101: HITACHI
IC17G	8-759-001-15	MC10115L: MOTOROLA
IC17H	8-759-001-15	MC10115L: MOTOROLA
IC17J	8-759-301-01	HD10101: HITACHI
IC17K	8-759-301-01	HD10101: HITACHI
IC17L	8-759-301-01	HD10101: HITACHI
IC18A	8-759-001-15	MC10115L: MOTOROLA

Ref.No.	Part No.	Description
IC18B	8-759-001-15	MC10115L: MOTOROLA
IC18C	8-759-001-15	MC10115L: MOTOROLA
IC18D	8-759-001-16	MC10116L: MOTOROLA
IC18E	8-759-001-16	MC10116L: MOTOROLA
IC18F	8-759-001-15	MC10115L: MOTOROLA
IC18G	8-759-001-15	MC10115L: MOTOROLA
IC18H	8-759-001-15	MC10115L: MOTOROLA
IC18J	8-759-301-01	HD10101: HITACHI
IC18K	8-759-301-01	HD10101: HITACHI
IC18L	8-759-301-01	HD10101: HITACHI
LED1	8-719-812-41	TLR124
RB1	1-231-501-00	470X4
RB2	1-231-404-00	680
RB3	1-235-461-11	680X6
RB4	1-231-505-11	680X4
RB5	1-231-505-11	680X4
RB6	1-235-461-11	680X6
RB7	1-235-461-11	680X6
RB8	1-231-404-00	680
RB9	1-231-505-11	680X4
RB10	1-235-461-11	680X6
RB11	1-235-461-11	680X6
RB12	1-231-505-11	680X4
RB13	1-231-505-11	680X4
RB14	1-235-461-11	680X6
RB15	1-231-505-11	680X4
RB16	1-235-462-11	470X6
RB18	1-235-456-00	CR
RB19	1-235-456-00	CR
RB20	1-235-456-00	CR
RB21	1-235-456-00	CR
RB22	1-235-462-11	470X6
RB23	1-231-404-00	680
RB24	1-231-505-11	680X4
RB25	1-231-505-11	680X4
RB26	1-235-461-11	680X6
RB27	1-231-404-00	680
RB28	1-235-461-11	680X6
RB29	1-231-505-11	680X4
RB30	1-231-505-11	680X4
RB31	1-231-505-11	680X4
RB32	1-231-505-11	680X4
RB33	1-235-461-11	680X6
RB34	1-235-461-11	680X6
RB35	1-231-401-00	470
RB37	1-231-456-00	CR
RB38	1-231-456-00	CR
RB39	1-231-456-00	CR
RB40	1-231-456-00	CR
RB41	1-235-461-11	680X6
RB42	1-231-404-00	680
RB43	1-235-461-11	680X6
RB44	1-235-461-11	680X6
RB45	1-231-404-00	680
RB46	1-231-505-11	680X4
RB47	1-235-461-11	680X6
RB48	1-235-461-11	680X6
RB49	1-235-461-11	680X6
RB50	1-231-505-11	680X4
RB51	1-235-461-11	680X6
RB52	1-231-505-11	680X4
RB53	1-235-461-11	680X6
RB54	1-235-462-11	470X6
RB55	1-231-401-00	470
RB56	1-231-456-00	CR
RB57	1-231-456-00	CR
RB58	1-231-456-00	CR
RB59	1-231-456-00	CR
RB60	1-231-501-00	470X4
RB61	1-231-404-00	680
RB62	1-235-461-11	680X6
RB63	1-231-505-11	680X4
RB64	1-231-505-11	680X4
RB65	1-235-461-11	680X6
RB66	1-235-461-11	680X6
RB67	1-231-404-00	680
RB68	1-231-505-11	680X4
RB69	1-235-461-11	680X6
RB70	1-235-461-11	680X6
RB71	1-231-505-11	680X4
RB72	1-235-461-11	680X6
RB73	1-231-505-11	680X4
RB74	1-235-462-11	470X6
RB76	1-231-456-00	CR
RB77	1-231-456-00	CR
RB78	1-235-462-11	470X6

Ref.No.	Part No.	Description
RB79	1-231-404-00	680
RB80	1-231-505-11	680X4
RB81	1-231-505-11	680X4
RB82	1-235-461-11	680X6
RB83	1-231-404-00	680
RB84	1-235-461-11	680X6
RB85	1-231-505-11	680X4
RB86	1-231-505-11	680X4
RB87	1-231-505-11	680X4
RB88	1-231-505-11	680X4
RB89	1-235-461-11	680X6
RB90	1-235-461-11	680X6
RB91	1-231-401-00	470
RB93	1-231-505-11	680X4
RB94	1-231-501-00	470X4
RB95	1-231-501-00	470X4
RB96	1-235-461-11	680X6
RB97	1-231-404-00	680
RB98	1-235-461-11	680X6
RB99	1-235-461-11	680X6
RB100	1-231-404-00	680
RB101	1-231-505-11	680X4
RB102	1-235-461-11	680X6
RB103	1-235-461-11	680X6
RB104	1-235-461-11	680X6
RB105	1-231-505-11	680X4
RB106	1-235-461-11	680X6
RB107	1-231-505-11	680X4
RB108	1-235-461-11	680X6
RB109	1-235-462-11	470X6
RB110	1-231-401-00	470
RB111	1-231-456-00	CR
RB112	1-231-505-11	680X4
RB113	1-231-505-11	680X4
RB114	1-231-456-00	CR
RB115	1-231-456-00	CR
RB116	1-231-456-00	CR
RB117	1-231-456-00	CR
RB118	1-231-501-00	470X4
RB119	1-235-461-11	680X6
RB120	1-235-461-11	680X6
RB121	1-231-505-11	680X4
RB122	1-231-505-11	680X4
RB123	1-231-505-11	680X4
RB124	1-231-505-11	680X4

Ref.No.	Part No.	Description
RB125	1-231-456-00	CR
RB126	1-231-456-00	CR
RB127	1-231-456-00	CR
RB128	1-231-456-00	CR
RB129	1-235-462-11	470X6
RB130	1-235-404-00	680
RB131	1-235-461-11	680X6
RB132	1-231-505-11	680X4
RB133	1-231-505-11	680X4
RB134	1-235-461-11	680X6
RB135	1-235-461-11	680X6
RB136	1-231-404-00	680
RB137	1-231-505-11	680X4
RB138	1-235-461-11	680X6
RB139	1-235-461-11	680X6
RB140	1-231-505-11	680X4
RB141	1-231-505-11	680X4
RB142	1-235-461-11	680X6
RB143	1-231-505-11	680X4
RB144	1-235-462-11	470X6
RB146	1-235-462-11	470X6
RB147	1-231-501-00	470X4
RB148	1-231-404-11	680
RB149	1-231-505-11	680X4
RB150	1-231-505-11	680X4
RB151	1-235-461-11	680X6
RB152	1-231-404-00	680
RB153	1-235-461-11	680X6
RB154	1-231-505-11	680X4
RB155	1-231-505-11	680X4
RB156	1-231-505-11	680X4
RB157	1-231-505-11	680X4
RB158	1-235-461-11	680X6
RB159	1-235-461-11	680X6
RB160	1-231-401-00	470
RB162	1-235-462-11	470X6
RB163	1-231-501-00	470X4
RB164	1-235-461-11	680X6
RB165	1-231-404-00	680
RB166	1-235-461-11	680X6
RB167	1-235-461-11	680X6
RB168	1-231-404-00	680
RB169	1-231-505-11	680X4
RB170	1-235-461-11	680X6
RB171	1-235-461-11	680X6

Ref.No.	Part No.	Description
RB172	1-235-461-11	680X6
RB173	1-231-505-11	680X4
RB174	1-235-461-11	680X6
RB175	1-231-505-11	680X4
RB176	1-235-461-11	680X6
RB177	1-235-462-11	470X6
RB178	1-231-401-00	470
RB179	1-235-462-11	470X6
RB180	1-231-501-00	470X4
RB181	1-231-401-00	470
RB182	1-231-401-00	470
RB183	1-231-401-00	470
RB184	1-231-401-00	470
RB185	1-231-401-00	470
RB186	1-231-401-00	470
RB187	1-231-505-11	680X4
SW1	1-553-441-00	TOGGLE

Ref.No.		Part No.	Description
CP-90 BOARD			
	()	A-7513-107-A	MOUNTED CIRCUIT BOARD [CP-90]
CN1	()	1-560-756-00	RECEPTACLE, 20P
	()	1-935-410-11	MB-CP HARNESS
CN2	()	1-560-309-21	RECEPTACLE, 3P
		1-509-984-00	PLUG HOUSING 3P
		1-560-298-00	PLUG CONTACT
D1		8-719-812-43	TLG124A
D2		8-719-812-43	TLG124A
D3		8-719-812-43	TLG124A
D4		8-719-812-43	TLG124A
D5		8-719-812-43	TLG124A
IC1		8-759-902-44	SN74LS244N: TI
SW1		1-570-132-11	ROTARY "H DET PATIO"
SW2		1-516-994-00	LEVER SLIDE "LIMIT LEVEL"
SW3		1-516-994-00	LEVER SLIDE "CORING LEVEL"
SW4		1-570-132-11	ROTARY "DETAIL GAIN"

Ref.No.	Part No.	Description
DET-2 BOARD		
	A-7513-114-A	MOUNTED CIRCUIT BOARD [DET-2]
C1	1-123-333-00	ELECT 100 20% 25V
C2	1-123-333-00	ELECT 100 20% 25V
D1	8-719-812-43	TLG124A
IC1A	8-759-001-76	MC10176L: MOTOROLA
IC1B	8-759-001-76	MC10176L: MOTOROLA
IC1C	8-759-001-76	MC10176L: MOTOROLA
IC1D	8-759-001-76	MC10176L: MOTOROLA
IC1E	8-759-001-76	MC10176L: MOTOROLA
IC1F	8-759-003-42	MC10158L: MOTOROLA
IC1G	8-759-001-76	MC10176L: MOTOROLA
IC1H	8-759-003-42	MC10158L: MOTOROLA
IC1J	8-759-001-02	MC74HC02N: MOTOROLA
IC1K	8-759-301-01	HD10101: HITACHI
IC2A	8-759-001-76	MC10176L: MOTOROLA
IC2B	8-759-001-76	MC10176L: MOTOROLA
IC2C	8-759-001-76	MC10176L: MOTOROLA
IC2D	8-759-001-76	MC10176L: MOTOROLA
IC2E	8-759-301-31	HD10131: HITACHI
IC2F	8-759-003-42	MC10158L: MOTOROLA
IC2G	8-759-001-76	MC10176L: MOTOROLA
IC2H	8-759-001-76	MC10176L: MOTOROLA
IC2J	8-759-001-76	MC10176L: MOTOROLA
IC2K	8-759-001-76	MC10176L: MOTOROLA
IC2L	8-759-001-76	MC10176L: MOTOROLA
IC2M	8-759-001-76	MC10176L: MOTOROLA
IC2N	8-759-001-76	MC10176L: MOTOROLA
IC2P	8-759-001-76	MC10176L: MOTOROLA
IC3A	8-759-003-42	MC10158L: MOTOROLA
IC3B	8-759-003-42	MC10158L: MOTOROLA
IC3C	8-759-003-42	MC10158L: MOTOROLA
IC3D	8-759-003-42	MC10158L: MOTOROLA
IC3E	8-759-003-42	MC10158L: MOTOROLA
IC3F	8-759-003-42	MC10158L: MOTOROLA
IC3G	8-759-001-76	MC10176L: MOTOROLA
IC3P	8-759-001-76	MC10176L: MOTOROLA
IC4A	8-759-003-42	MC10158L: MOTOROLA
IC4B	8-759-301-01	HD10101: HITACHI
IC4C	8-759-301-01	HD10101: HITACHI
IC4D	8-759-003-42	MC10158L: MOTOROLA
IC4E	8-759-001-76	MC10176L: MOTOROLA
IC4G	8-759-001-76	MC10176L: MOTOROLA
IC4H	8-759-003-62	MC10181L: MOTOROLA
IC4J	8-759-003-62	MC10181L: MOTOROLA
IC4L	8-759-003-62	MC10181L: MOTOROLA
IC4M	8-759-003-62	MC10181L: MOTOROLA
IC4P	8-759-001-76	MC10176L: MOTOROLA
IC5A	8-759-001-76	MC10176L: MOTOROLA
IC5B	8-759-001-76	MC10176L: MOTOROLA
IC5C	8-759-001-76	MC10176L: MOTOROLA
IC5D	8-759-001-76	MC10176L: MOTOROLA
IC5E	8-759-001-76	MC10176L: MOTOROLA
IC5F	8-759-001-76	MC10176L: MOTOROLA
IC5G	8-759-001-76	MC10176L: MOTOROLA
IC5H	8-759-003-62	MC10181L: MOTOROLA
IC5J	8-759-003-62	MC10181L: MOTOROLA
IC5L	8-759-003-62	MC10181L: MOTOROLA
IC5M	8-759-003-62	MC10181L: MOTOROLA
IC5P	8-759-301-31	HD10131: HITACHI
IC6G	8-759-301-31	HD10131: HITACHI
IC6P	8-759-001-76	MC10176L: MOTOROLA
IC7A	8-759-003-62	MC10181L: MOTOROLA
IC7B	8-759-003-62	MC10181L: MOTOROLA
IC7D	8-759-003-62	MC10181L: MOTOROLA
IC7E	8-759-003-62	MC10181L: MOTOROLA
IC7G	8-759-001-76	MC10176L: MOTOROLA
IC7H	8-759-003-62	MC10181L: MOTOROLA
IC7J	8-759-003-62	MC10181L: MOTOROLA
IC7L	8-759-003-62	MC10181L: MOTOROLA
IC7M	8-759-003-62	MC10181L: MOTOROLA
IC7P	8-759-003-42	MC10158L: MOTOROLA
IC8A	8-759-301-07	HD10107: HITACHI
IC8B	8-759-001-76	MC10176L: MOTOROLA
IC8C	8-759-001-76	MC10176L: MOTOROLA
IC8D	8-759-001-76	MC10176L: MOTOROLA
IC8E	8-759-001-76	MC10176L: MOTOROLA
IC8F	8-759-301-07	HD10107: HITACHI
IC8G	8-759-003-42	MC10158L: MOTOROLA
IC8H	8-759-913-97	MBM10474A-15Z: FUJITSU
IC8J	8-759-913-97	MBM10474A-15Z: FUJITSU
IC8L	8-759-913-97	MBM10474A-15Z: FUJITSU
IC8M	8-759-913-97	MBM10474A-15Z: FUJITSU
IC8P	8-759-003-42	MC10158L: MOTOROLA
IC9C	8-759-001-76	MC10176L: MOTOROLA

Ref.No.	Part No.	Description
IC9D	8-759-001-76	MC10176L: MOTOROLA
IC9G	8-759-003-42	MC10158L: MOTOROLA
IC9P	8-759-301-31	HD10131: HITACHI
IC10A	8-759-003-62	MC10181L: MOTOROLA
IC10C	8-759-001-76	MC10176L: MOTOROLA
IC10D	8-759-001-76	MC10176L: MOTOROLA
IC10E	8-759-003-62	MC10181L: MOTOROLA
IC10G	8-759-301-31	HD10131: HITACHI
IC10H	8-759-913-97	MBM10474A-15Z: FUJITSU
IC10J	8-759-913-97	MBM10474A-15Z: FUJITSU
IC10L	8-759-913-97	MBM10474A-15Z: FUJITSU
IC10M	8-759-913-97	MBM10474A-15Z: FUJITSU
IC10P	8-759-001-76	MC10176L: MOTOROLA
IC11A	8-759-003-62	MC10181L: MOTOROLA
IC11C	8-759-301-07	HD10107: HITACHI
IC11D	8-759-301-07	HD10107: HITACHI
IC11E	8-759-003-62	MC10181L: MOTOROLA
IC11G	8-759-001-76	MC10176L: MOTOROLA
IC11H	8-759-913-97	MBM10474A-15Z: FUJITSU
IC11J	8-759-913-97	MBM10474A-15Z: FUJITSU
IC11L	8-759-913-97	MBM10474A-15Z: FUJITSU
IC11M	8-759-913-97	MBM10474A-15Z: FUJITSU
IC11P	8-759-003-42	MC10158L: MOTOROLA
IC12A	8-759-003-42	MC10158L: MOTOROLA
IC12B	8-759-003-42	MC10158L: MOTOROLA
IC12C	8-759-003-42	MC10158L: MOTOROLA
IC12D	8-759-003-42	MC10158L: MOTOROLA
IC12E	8-759-003-42	MC10158L: MOTOROLA
IC12F	8-759-003-42	MC10158L: MOTOROLA
IC12G	8-759-003-42	MC10158L: MOTOROLA
IC12H	8-759-913-97	MBM10474A-15Z: FUJITSU
IC12J	8-759-913-97	MBM10474A-15Z: FUJITSU
IC12L	8-759-913-97	MBM10474A-15Z: FUJITSU
IC12M	8-759-913-97	MBM10474A-15Z: FUJITSU
IC12P	8-759-003-42	MC10158L: MOTOROLA
IC13A	8-759-001-76	MC10176L: MOTOROLA
IC13B	8-759-001-76	MC10176L: MOTOROLA
IC13E	8-759-001-76	MC10176L: MOTOROLA
IC13F	8-759-001-76	MC10176L: MOTOROLA
IC13G	8-759-003-42	MC10158L: MOTOROLA
IC13H	8-759-301-01	HD10101: HITACHI
IC13J	8-759-301-01	HD10101: HITACHI
IC13K	8-759-301-01	HD10101: HITACHI
IC13L	8-759-301-01	HD10101: HITACHI
IC13M	8-759-301-01	HD10101: HITACHI

Ref.No.	Part No.	Description
IC13N	8-759-301-10	HD10110: HITACHI
IC13P	8-759-301-07	HD10107: HITACHI
IC14A	8-759-001-76	MC10176L: MOTOROLA
IC14B	8-759-001-76	MC10176L: MOTOROLA
IC14E	8-759-301-01	HD10101: HITACHI
IC14F	8-759-301-01	HD10101: HITACHI
IC14G	8-759-301-10	HD10110: HITACHI
IC14H	8-759-301-10	HD10110: HITACHI
IC14J	8-759-301-31	HD10131: HITACHI
IC14K	8-759-001-76	MC10176L: MOTOROLA
IC14L	8-759-301-31	HD10131: HITACHI
IC14M	8-759-001-76	MC10176L: MOTOROLA
IC14N	8-759-300-26	HD10136: HITACHI
IC14P	8-759-001-03	MC10103L: MOTOROLA
IC15F	8-759-301-01	HD10101: HITACHI
IC15G	8-759-301-01	HD10101: HITACHI
IC15H	8-759-301-10	HD10110: HITACHI
IC15J	8-759-764-93	MCM10149L-LGD1: MOTOROLA
IC15K	8-759-764-94	MCM10149L-LGD2: MOTOROLA
IC15L	8-759-764-93	MCM10149L-LGD1: MOTOROLA
IC15M	8-759-764-94	MCM10149L-LGD2: MOTOROLA
IC15N	8-759-300-26	HD10136: HITACHI
IC15P	8-759-301-31	HD10131: HITACHI
IC16B	8-759-301-01	HD10101: HITACHI
IC16C	8-759-301-01	HD10101: HITACHI
IC16D	8-759-301-01	HD10101: HITACHI
IC16E	8-759-301-01	HD10101: HITACHI
IC16G	8-759-301-01	HD10101: HITACHI
IC16H	8-759-301-10	HD10110: HITACHI
IC16J	8-759-301-31	HD10131: HITACHI
IC16K	8-759-001-76	MC10176L: MOTOROLA
IC16L	8-759-301-31	HD10131: HITACHI
IC16M	8-759-001-76	MC10176L: MOTOROLA
IC16N	8-759-300-26	HD10136: HITACHI
IC16P	8-759-301-31	HD10131: HITACHI
IC17A	8-759-301-07	HD10107: HITACHI
IC17B	8-759-301-07	HD10107: HITACHI
IC17C	8-759-301-07	HD10107: HITACHI
IC17D	8-759-301-07	HD10107: HITACHI
IC17E	8-759-301-07	HD10107: HITACHI
IC17F	8-759-301-07	HD10107: HITACHI
IC17G	8-759-001-15	MC10115L: MOTOROLA
IC17H	8-759-001-16	MC10116L: MOTOROLA
IC17J	8-759-001-15	MC10115L: MOTOROLA
IC17K	8-759-001-15	MC10115L: MOTOROLA

Ref.No.	Part No.	Description
IC17L	8-759-001-15	MC10115L: MOTOROLA
IC17M	8-759-001-15	MC10115L: MOTOROLA
IC17N	8-759-301-07	HD10107: HITACHI
IC17P	8-759-301-01	HD10101: HITACHI
RB1	1-231-456-00	CR
RB2	1-231-456-00	CR
RB3	1-231-456-00	CR
RB4	1-231-456-00	CR
RB5	1-235-461-11	680X6
RB6	1-231-505-11	680X4
RB7	1-231-404-00	680
RB8	1-235-461-11	680X6
RB9	1-231-505-11	680X4
RB10	1-231-505-11	680X4
RB11	1-231-505-11	680X4
RB12	1-231-505-11	680X4
RB13	1-231-505-11	680X4
RB14	1-231-505-11	680X4
RB15	1-231-404-00	680
RB16	1-231-505-11	680X4
RB17	1-231-404-00	680
RB18	1-231-404-00	680
RB19	1-235-461-11	680X6
RB20	1-231-505-11	680X4
RB21	1-231-404-00	680
RB22	1-231-505-11	680X4
RB23	1-231-404-00	680
RB24	1-231-404-00	680
RB25	1-235-461-11	680X6
RB26	1-231-505-11	680X4
RB27	1-231-505-11	680X4
RB28	1-231-505-11	680X4
RB29	1-231-456-00	CR
RB30	1-231-456-00	CR
RB31	1-231-456-00	CR
RB32	1-231-456-00	CR
RB33	1-235-461-11	680X6
RB34	1-231-505-11	680X4
RB35	1-231-404-00	680
RB36	1-235-461-11	680X6
RB37	1-231-505-11	680X4
RB38	1-231-404-00	680
RB39	1-231-505-11	680X4
RB40	1-231-404-00	680

Ref.No.	Part No.	Description
RB41	1-231-404-00	680
RB42	1-235-461-11	680X6
RB43	1-231-505-11	680X4
RB44	1-231-404-00	680
RB45	1-231-505-11	680X4
RB46	1-231-404-00	680
RB47	1-231-404-00	680
RB48	1-235-461-11	680X6
RB49	1-231-505-11	680X4
RB50	1-231-404-00	680
RB51	1-231-404-00	680
RB52	1-235-461-11	680X6
RB54	1-235-461-11	680X6
RB55	1-235-461-11	680X6
RB56	1-231-404-00	680
RB57	1-231-404-00	680
RB58	1-235-461-11	680X6
RB59	1-231-505-11	680X4
RB60	1-235-461-11	680X6
RB61	1-235-461-11	680X6
RB62	1-231-505-11	680X4
RB63	1-231-505-11	680X4
RB64	1-231-505-11	680X4
RB65	1-231-404-00	680
RB66	1-231-404-00	680
RB67	1-231-505-11	680X4
RB68	1-231-505-11	680X4
RB69	1-231-404-00	680
RB70	1-231-404-00	680
RB71	1-235-461-11	680X6
RB72	1-231-505-11	680X4
RB73	1-231-404-00	680
RB74	1-231-505-11	680X4
RB75	1-231-404-00	680
RB76	1-231-404-00	680
RB77	1-235-461-11	680X6
RB78	1-231-505-11	680X4
RB79	1-235-461-11	680X6
RB80	1-235-461-11	680X6
RB81	1-231-505-11	680X4
RB82	1-231-505-11	680X4
RB83	1-231-505-11	680X4
RB84	1-231-404-00	680
RB85	1-231-404-00	680
RB86	1-231-505-11	680X4

Ref.No.	Part No.	Description
RB87	1-231-404-00	680
RB88	1-231-404-00	680
RB89	1-235-462-11	470X6
RB90	1-231-501-00	470X4
RB91	1-231-505-11	680X4
RB92	1-235-462-11	470X6
RB93	1-235-462-11	470X6
RB94	1-231-501-00	470X4
RB95	1-231-401-00	470
RB96	1-231-401-00	470
RB97	1-231-401-00	470
RB98	1-231-401-00	470
RB99	1-231-501-00	470X4
RB100	1-231-501-00	470X4
RB101	1-231-401-00	470
RB102	1-231-401-00	470
RB103	1-231-501-00	470X4
RB104	1-231-501-00	470X4
RB105	1-235-462-11	470X6
RB106	1-231-501-00	470X4
RB107	1-235-462-11	470X6
RB108	1-231-501-00	470X4
RB109	1-231-401-00	470
RB110	1-231-401-00	470
RB111	1-231-401-00	470
RB112	1-231-401-00	470
RB113	1-231-505-11	680X4
RB114	1-231-505-11	680X4
RB115	1-235-461-11	680X6
RB116	1-235-461-11	680X6
RB117	1-235-461-11	680X6
RB118	1-235-461-11	680X6
RB119	1-235-462-11	470X6
RB120	1-231-501-00	470X4
RB121	1-231-404-00	680
RB122	1-231-404-00	680
RB123	1-231-404-00	680
RB124	1-231-404-00	680
RB125	1-231-505-11	680X4
RB126	1-235-461-11	680X6
RB127	1-231-505-11	680X4
RB128	1-235-461-11	680X6
RB129	1-231-505-11	680X4
RB130	1-231-505-11	680X4
RB131	1-235-461-11	680X6

Ref.No.	Part No	Description
RB132	1-231-505-11	680X4
RB133	1-235-461-11	680X6
RB134	1-231-505-11	680X4
RB135	1-235-461-11	680X6
RB136	1-231-505-11	680X4
RB137	1-231-505-11	680X4
RB138	1-231-505-11	680X4
RB139	1-231-505-11	680X4
RB140	1-231-505-11	680X4
RB141	1-231-505-11	680X4
RB142	1-231-505-11	680X4
RB143	1-231-404-00	680
RB144	1-231-404-00	680
RB145	1-231-505-11	680X4
RB146	1-231-404-00	680
RB147	1-231-404-00	680
RB148	1-231-505-11	680X4
RB149	1-231-456-00	CR
RB150	1-231-505-11	680X4
RB151	1-231-456-00	CR
RB153	1-231-505-11	680X4
RB154	1-231-505-11	680X4
RB155	1-231-505-11	680X4
RB156	1-231-501-00	470X4
SW1	1-553-440-00	TOGGLE

Ref.No.	Part No.	Description
GCN-2 BOARD		
	() A-7513-113-A	MOUNTED CIRCUIT BOARD [GCN-2]
C1	1-123-333-00	ELECT 100 20% 25V
C2	1-123-333-00	ELECT 100 20% 25V
D1	8-719-812-43	TLG124A
IC1D	8-759-001-03	MC10103L: MOTOROLA
IC2D	8-759-301-01	HD10101: HITACHI
IC2E	8-759-764-86	MCM10149L-HDG2: MOTOROLA
IC2F	8-759-764-88	MCM10149L-HDG4: MOTOROLA
IC2G	8-759-001-76	MC10176L: MOTOROLA
IC2H	8-759-001-76	MC10176L: MOTOROLA
IC2J	8-759-001-76	MC10176L: MOTOROLA
IC2L	8-759-001-76	MC10176L: MOTOROLA
IC2M	8-759-001-76	MC10176L: MOTOROLA
IC3D	8-759-301-01	HD10101: HITACHI
IC3E	8-759-764-85	MCM10149L-HDG1: MOTOROLA
IC3F	8-759-764-87	MCM10149L-HDG3: MOTOROLA
IC3G	8-759-001-76	MC10176L: MOTOROLA
IC3K	8-759-301-04	HD10104: HITACHI
IC4C	8-759-001-76	MC10176L: MOTOROLA
IC4D	8-759-001-03	MC10103L: MOTOROLA
IC4G	8-759-001-76	MC10176L: MOTOROLA
IC5C	8-759-001-76	MC10176L: MOTOROLA
IC5D	8-759-301-01	HD10101: HITACHI
IC5E	8-759-764-86	MCM10149L-HDG2: MOTOROLA
IC5F	8-759-764-88	MCM10149L-HDG4: MOTOROLA
IC5G	8-759-001-76	MC10176L: MOTOROLA
IC5H	8-759-003-62	MC10181L: MOTOROLA
IC5J	8-759-003-62	MC10181L: MOTOROLA
IC5L	8-759-003-62	MC10181L: MOTOROLA
IC5M	8-759-003-62	MC10181L: MOTOROLA
IC6C	8-759-001-76	MC10176L: MOTOROLA
IC6D	8-759-301-01	HD10101: HITACHI
IC6E	8-759-764-85	MCM10149L-HDG1: MOTOROLA
IC6F	8-759-764-87	MCM10149L-HDG3: MOTOROLA

Ref. No.	Part No.	Description
IC6H	8-759-003-46	MC10162L: MOTOROLA
IC6J	8-759-003-42	MC10158L: MOTOROLA
IC6K	8-759-003-42	MC10158L: MOTOROLA
IC6L	8-759-003-42	MC10158L: MOTOROLA
IC6M	8-759-003-42	MC10158L: MOTOROLA
IC6N	8-759-003-46	MC10162L: MOTOROLA
IC7B	8-759-001-76	MC10176L: MOTOROLA
IC7C	8-759-301-01	HD10101: HITACHI
IC7D	8-759-301-01	HD10101: HITACHI
IC7E	8-759-301-01	HD10101: HITACHI
IC7F	8-759-301-01	HD10101: HITACHI
IC7G	8-759-001-76	MC10176L: MOTOROLA
IC7H	8-759-003-42	MC10158L: MOTOROLA
IC7J	8-759-301-01	HD10101: HITACHI
IC7K	8-759-001-76	MC10176L: MOTOROLA
IC7L	8-759-301-31	HD10131: HITACHI
IC7M	8-759-001-76	MC10176L: MOTOROLA
IC7N	8-759-301-01	HD10101: HITACHI
IC8A	8-759-001-76	MC10176L: MOTOROLA
IC8B	8-759-001-76	MC10176L: MOTOROLA
IC8C	8-759-003-46	MC10162L: MOTOROLA
IC8D	8-759-301-01	HD10101: HITACHI
IC8E	8-759-003-42	MC10158L: MOTOROLA
IC8F	8-759-003-46	MC10162L: MOTOROLA
IC8G	8-759-001-76	MC10176L: MOTOROLA
IC8H	8-759-001-76	MC10176L: MOTOROLA
IC8J	8-759-764-81	MCM10149L-LCS1: MOTOROLA
IC8K	8-759-764-82	MCM10149L-LCS2: MOTOROLA
IC8L	8-759-764-81	MCM10149L-LCS1: MOTOROLA
IC8M	8-759-764-82	MCM10149L-LCS2: MOTOROLA
IC9A	8-759-003-42	MC10158L: MOTOROLA
IC9B	8-759-003-42	MC10158L: MOTOROLA
IC9C	8-759-001-03	MC10103L: MOTOROLA
IC9D	8-759-301-01	HD10101: HITACHI
IC9F	8-759-001-03	MC10103L: MOTOROLA
IC9G	8-759-003-42	MC10158L: MOTOROLA
IC9H	8-759-003-42	MC10158L: MOTOROLA
IC9J	8-759-764-83	MCM10149L-LCL1: MOTOROLA
IC9K	8-759-764-84	MCM10149L-LCL2: MOTOROLA
IC9L	8-759-764-83	MCM10149L-LCL1: MOTOROLA
IC9M	8-759-764-84	MCM10149L-LCL2: MOTOROLA
IC10A	8-759-003-62	MC10181L: MOTOROLA
IC10C	8-759-003-62	MC10181L: MOTOROLA
IC10D	8-759-001-76	MC10176L: MOTOROLA
IC10E	8-759-001-76	MC10176L: MOTOROLA

Ref.No.	Part No.	Description
IC10F	8-759-003-62	MC10181L: MOTOROLA
IC10H	8-759-003-62	MC10181L: MOTOROLA
IC10J	8-759-301-31	HD10131: HITACHI
IC10K	8-759-001-76	MC10176L: MOTOROLA
IC10L	8-759-301-31	HD10131: HITACHI
IC10M	8-759-001-76	MC10176L: MOTOROLA
IC11D	8-759-001-76	MC10176L: MOTOROLA
IC11E	8-759-001-76	MC10176L: MOTOROLA
IC11J	8-759-764-79	MCM10149L-DGA7: MOTOROLA
IC11K	8-759-764-80	MCM10149L-DGA8: MOTOROLA
IC11L	8-759-764-79	MCM10149L-DGA7: MOTOROLA
IC11M	8-759-764-80	MCM10149L-DGA8: MOTOROLA
IC12A	8-759-003-62	MC10181L: MOTOROLA
IC12C	8-759-003-62	MC10181L: MOTOROLA
IC12D	8-759-301-04	HD10104: HITACHI
IC12E	8-759-301-04	HD10104: HITACHI
IC12F	8-759-003-62	MC10181L: MOTOROLA
IC12H	8-759-003-62	MC10181L: MOTOROLA
IC12J	8-759-764-77	MCM10149L-DGA5: MOTOROLA
IC12K	8-759-764-78	MCM10149L-DGA6: MOTOROLA
IC12L	8-759-764-77	MCM10149L-DGA5: MOTOROLA
IC12M	8-759-764-78	MCM10149L-DGA6: MOTOROLA
IC13A	8-759-001-76	MC10176L: MOTOROLA
IC13B	8-759-001-76	MC10176L: MOTOROLA
IC13C	8-759-001-76	MC10176L: MOTOROLA
IC13D	8-759-301-07	HD10107: HITACHI
IC13F	8-759-001-76	MC10176L: MOTOROLA
IC13G	8-759-001-76	MC10176L: MOTOROLA
IC13H	8-759-001-76	MC10176L: MOTOROLA
IC13J	8-759-764-75	MCM10149L-DGA3: MOTOROLA
IC13K	8-759-764-76	MCM10149L-DGA4: MOTOROLA
IC13L	8-759-764-75	MCM10149L-DGA3: MOTOROLA
IC13M	8-759-764-76	MCM10149L-DGA4: MOTOROLA
IC14A	8-759-001-76	MC10176L: MOTOROLA
IC14B	8-759-001-76	MC10176L: MOTOROLA
IC14C	8-759-001-76	MC10176L: MOTOROLA
IC14D	8-759-001-76	MC10176L: MOTOROLA
IC14E	8-759-001-76	MC10176L: MOTOROLA
IC14F	8-759-001-76	MC10176L: MOTOROLA
IC14G	8-759-001-76	MC10176L: MOTOROLA
IC14H	8-759-001-76	MC10176L: MOTOROLA
IC14J	8-759-764-73	MCM10149L-DGA1: MOTOROLA
IC14K	8-759-764-74	MCM10149L-DGA2: MOTOROLA
IC14L	8-759-764-73	MCM10149L-DGA1: MOTOROLA
IC14M	8-759-764-74	MCM10149L-DGA2: MOTOROLA
IC14N	8-759-301-01	HD10101: HITACHI
IC15B	8-759-001-76	MC10176L: MOTOROLA
IC15C	8-759-001-76	MC10176L: MOTOROLA
IC15D	8-759-001-15	MC10115L: MOTOROLA
IC15E	8-759-001-15	MC10115L: MOTOROLA
IC15F	8-759-301-01	HD10101: HITACHI
IC15G	8-759-301-10	HD10110: HITACHI
IC15H	8-759-301-10	HD10110: HITACHI
IC15J	8-759-301-31	HD10131: HITACHI
IC15K	8-759-001-76	MC10176L: MOTOROLA
IC15L	8-759-301-31	HD10131: HITACHI
IC15M	8-759-001-76	MC10176L: MOTOROLA
IC16A	8-759-001-15	MC10115L: MOTOROLA
IC16B	8-759-001-15	MC10115L: MOTOROLA
IC16C	8-759-001-15	MC10115L: MOTOROLA
IC16D	8-759-001-15	MC10115L: MOTOROLA
IC16E	8-759-001-15	MC10115L: MOTOROLA
IC16F	8-759-003-46	MC10162L: MOTOROLA
IC16G	8-759-301-31	HD10131: HITACHI
IC16H	8-759-301-10	HD10110: HITACHI
IC16J	8-759-301-31	HD10131: HITACHI
IC16K	8-759-001-76	MC10176L: MOTOROLA
IC16L	8-759-301-31	HD10131: HITACHI
IC16M	8-759-001-76	MC10176L: MOTOROLA
IC16N	8-759-001-15	MC10115L: MOTOROLA
IC17A	8-759-001-15	MC10115L: MOTOROLA
IC17B	8-759-001-15	MC10115L: MOTOROLA
IC17C	8-759-001-15	MC10115L: MOTOROLA
IC17D	8-759-001-15	MC10115L: MOTOROLA
IC17E	8-759-001-15	MC10115L: MOTOROLA
IC17F	8-759-001-16	MC10116L: MOTOROLA
IC17G	8-759-301-01	HD10101: HITACHI
IC17H	8-759-301-10	HD10110: HITACHI
IC17J	8-759-301-01	HD10101: HITACHI
IC17K	8-759-301-01	HD10101: HITACHI
IC17L	8-759-301-01	HD10101: HITACHI
IC17M	8-759-301-01	HD10101: HITACHI
IC17N	8-759-001-15	MC10115L: MOTOROLA
RB1	1-231-456-00	CR
RB2	1-231-456-00	CR
RB3	1-231-456-00	CR
RB4	1-231-456-00	CR
RB5	1-231-456-00	CR

Ref.No.	Part No.	Description
RB6	1-235-461-11	680X6
RB7	1-235-461-11	680X6
RB8	1-235-461-11	680X6
RB9	1-231-505-11	680X4
RB10	1-231-404-00	680X8
RB11	1-231-404-00	680X8
RB12	1-231-505-11	680X4
RB13	1-235-461-11	680X6
RB14	1-235-461-11	680X6
RB15	1-231-505-11	680X4
RB16	1-231-505-11	680X4
RB17	1-231-505-11	680X4
RB18	1-231-505-11	680X4
RB19	1-235-461-11	680X6
RB20	1-235-461-11	680X6
RB21	1-231-404-00	680X8
RB22	1-235-461-11	680X6
RB23	1-235-461-11	680X6
RB24	1-231-456-00	CR
RB25	1-231-456-00	CR
RB26	1-231-456-00	CR
RB27	1-231-456-00	CR
RB28	1-231-456-00	CR
RB29	1-235-461-11	680X6
RB30	1-235-461-11	680X6
RB31	1-235-461-11	680X6
RB32	1-231-505-11	680X4
RB33	1-231-404-00	680
RB34	1-231-404-00	680
RB35	1-231-505-11	680X4
RB36	1-235-461-11	680X6
RB37	1-235-461-11	680X6
RB38	1-231-505-11	680X4
RB39	1-231-505-11	680X4
RB40	1-231-505-11	680X4
RB41	1-235-461-11	680X6
RB42	1-235-461-11	680X6
RB43	1-231-505-11	680X4
RB44	1-231-404-00	680
RB45	1-235-461-11	680X6
RB46	1-235-461-11	680X6
RB47	1-231-456-00	CR
RB48	1-231-456-00	CR
RB49	1-231-456-00	CR
RB50	1-231-456-00	CR

Ref.No.	Part No.	Description
RB51	1-231-456-00	CR
RB52	1-231-505-11	680X4
RB53	1-231-505-11	680X4
RB54	1-235-461-11	680X6
RB55	1-231-505-11	680X4
RB56	1-231-404-00	680X8
RB57	1-235-461-11	680X6
RB58	1-231-505-11	680X4
RB59	1-235-461-11	680X6
RB60	1-231-505-11	680X4
RB62	1-231-505-11	680X4
RB63	1-231-505-11	680X4
RB64	1-235-461-11	680X6
RB65	1-231-505-11	680X4
RB66	1-231-505-11	680X4
RB67	1-231-505-11	680X4
RB68	1-235-461-11	680X6
RB69	1-235-461-11	680X6
RB70	1-231-456-00	CR
RB71	1-231-456-00	CR
RB72	1-231-456-00	CR
RB73	1-231-456-00	CR
RB75	1-231-505-11	680X4
RB76	1-231-505-11	680X4
RB77	1-231-404-00	680
RB78	1-231-505-11	680X4
RB79	1-231-404-00	680
RB80	1-235-461-11	680X6
RB81	1-231-505-11	680X4
RB82	1-235-461-11	680X6
RB83	1-231-505-11	680X4
RB84	1-231-505-11	680X4
RB85	1-231-505-11	680X4
RB86	1-231-505-11	680X4
RB87	1-235-461-11	680X6
RB88	1-231-505-11	680X4
RB90	1-231-505-11	680X4
RB91	1-235-461-11	680X6
RB93	1-231-404-00	680
RB94	1-235-461-11	680X6
RB95	1-231-505-11	680X4
RB96	1-231-404-00	680
RB97	1-235-461-11	680X6
RB98	1-231-505-11	680X4
RB99	1-235-461-11	680X6

Ref.No.	Part No.	Description
RB103	1-231-404-00	680
RB104	1-231-404-00	680
RB105	1-231-404-00	680
RB106	1-235-461-11	680X6
RB107	1-231-505-11	680X4
RB108	1-231-404-00	680
RB109	1-235-461-11	680X6
RB110	1-231-505-11	680X4
RB111	1-235-461-11	680X6
RB112	1-231-505-11	680X4
RB113	1-231-505-11	680X4
RB114	1-231-505-11	680X4
RB115	1-231-404-00	680
RB116	1-231-404-00	680
RB117	1-231-505-11	680X4
RB118	1-231-505-11	680X4
RB119	1-231-505-11	680X4
RB120	1-235-461-11	680X6
RB121	1-231-505-11	680X4
RB122	1-231-456-00	CR
RB123	1-231-505-11	680X4
RB124	1-231-505-11	680X4
RB125	1-231-456-00	CR
RB126	1-231-505-11	680X4
RB127	1-231-505-11	680X4
RB128	1-231-505-11	680X4
RB129	1-231-505-11	680X4
RB130	1-231-505-11	680X4
RB131	1-231-505-11	680X4
RB132	1-231-505-11	680X4
RB133	1-231-505-11	680X4
RB134	1-231-505-11	680X4
RB135	1-231-505-11	680X4
RB201	1-231-404-00	680
RB202	1-231-404-00	680
RB203	1-231-404-00	680
RB204	1-231-404-00	680
SW1	1-553-441-00	TOGGLE

Ref.No.	Part No.	Description
LMY-3 BOARD		
	A-7513-112-A	MOUNTED CIRCUIT BOARD "LMY-3"
C1	1-123-333-00	ELECT 100 20% 25V
C2	1-123-333-00	ELECT 100 20% 25V
IC1A	8-759-301-31	HD10131: HITACHI
IC1B	8-759-001-76	MC10176L: MOTOROLA
IC1C	8-759-913-97	MBM10474A-15Z: FUJITSU
IC1G	8-759-913-97	MBM10474A-15Z: FUJITSU
IC1J	8-759-001-76	MC10176L: MOTOROLA
IC1K	8-759-001-76	MC10176L: MOTOROLA
IC1L	8-759-001-76	MC10176L: MOTOROLA
IC2A	8-759-003-42	MC10158L: MOTOROLA
IC2B	8-759-003-42	MC10158L: MOTOROLA
IC2C	8-759-913-97	MBM10474A-15Z: FUJITSU
IC2E	8-759-913-97	MBM10474A-15Z: FUJITSU
IC2F	8-759-300-26	HD10136: HITACHI
IC2G	8-759-913-97	MBM10474A-15Z: FUJITSU
IC2J	8-759-001-76	MC10176L: MOTOROLA
IC2K	8-759-301-31	HD10131: HITACHI
IC2L	8-759-001-76	MC10176L: MOTOROLA
IC2M	8-759-301-31	HD10131: HITACHI
IC2N	8-759-301-31	HD10131: HITACHI
IC3A	8-759-301-31	HD10131: HITACHI
IC3B	8-759-001-76	MC10176L: MOTOROLA
IC3C	8-759-913-97	MBM10474A-15Z: FUJITSU
IC3E	8-759-300-26	HD10136: HITACHI
IC3F	8-759-300-26	HD10136: HITACHI
IC3G	8-759-913-97	MBM10474A-15Z: FUJITSU
IC3J	8-759-001-76	MC10176L: MOTOROLA
IC3K	8-759-301-31	HD10131: HITACHI
IC3L	8-759-001-76	MC10176L: MOTOROLA
IC3M	8-759-001-76	MC10176L: MOTOROLA
IC3N	8-759-301-31	HD10131: HITACHI
IC4A	8-759-003-42	MC10158L: MOTOROLA
IC4B	8-759-001-76	MC10176L: MOTOROLA
IC4C	8-759-301-31	HD10131: HITACHI
IC4D	8-759-301-01	HD10101: HITACHI
IC4E	8-759-301-01	HD10101: HITACHI
IC4F	8-759-301-31	HD10131: HITACHI

Ref.No.	Part No.	Description
IC4G	8-759-913-97	MBM10474A-15Z: FUJITSU
IC4J	8-759-001-76	MC10176L: MOTOROLA
IC4K	8-759-001-76	MC10176L: MOTOROLA
IC4L	8-759-001-76	MC10176L: MOTOROLA
IC4M	8-759-301-31	HD10131: HITACHI
IC4N	8-759-301-01	HD10101: HITACHI
IC5A	8-759-001-76	MC10176L: MOTOROLA
IC5B	8-759-301-31	HD10131: HITACHI
IC5C	8-759-003-42	MC10158L: MOTOROLA
IC5D	8-759-301-01	HD10101: HITACHI
IC5E	8-759-301-01	HD10101: HITACHI
IC5F	8-759-301-01	HD10101: HITACHI
IC5G	8-759-301-01	HD10101: HITACHI
IC5H	8-759-301-10	HD10110: HITACHI
IC5J	8-759-301-10	HD10110: HITACHI
IC5K	8-759-301-10	HD10110: HITACHI
IC5L	8-759-301-10	HD10110: HITACHI
IC5M	8-759-001-76	MC10176L: MOTOROLA
IC5N	8-759-301-01	HD10101: HITACHI
IC6A	8-759-003-42	MC10158L: MOTOROLA
IC6B	8-759-003-42	MC10158L: MOTOROLA
IC6C	8-759-001-76	MC10176L: MOTOROLA
IC6D	8-759-301-01	HD10101: HITACHI
IC6E	8-759-301-01	HD10101: HITACHI
IC6F	8-759-301-01	HD10101: HITACHI
IC6G	8-759-301-01	HD10101: HITACHI
IC6H	8-759-301-01	HD10101: HITACHI
IC6J	8-759-300-26	HD10136: HITACHI
IC6K	8-759-300-26	HD10136: HITACHI
IC6L	8-759-300-26	HD10136: HITACHI
IC6M	8-759-003-42	MC10158L: MOTOROLA
IC6N	8-759-301-01	HD10101: HITACHI
IC7A	8-759-301-31	HD10131: HITACHI
IC7B	8-759-301-01	HD10101: HITACHI
IC7C	8-759-301-01	HD10101: HITACHI
IC7E	8-759-301-31	HD10131: HITACHI
IC7F	8-759-001-15	MC10115L: MOTOROLA
IC7G	8-759-301-31	HD10131: HITACHI
IC7H	8-759-301-01	HD10101: HITACHI
IC7J	8-759-301-01	HD10101: HITACHI
IC7K	8-759-301-01	HD10101: HITACHI
IC7L	8-759-301-01	HD10101: HITACHI
IC7M	8-759-001-15	MC10115L: MOTOROLA
IC7N	8-759-301-01	HD10101: HITACHI
IC8A	8-759-301-01	HD10101: HITACHI

Ref.No	Part No.	Description
IC8B	8-759-301-01	HD10101: HITACHI
IC8C	8-759-301-01	HD10101: HITACHI
IC8D	8-759-301-01	HD10101: HITACHI
IC8E	8-759-001-76	MC10176L: MOTOROLA
IC8F	8-759-003-46	MC10162L: MOTOROLA
IC8G	8-759-301-31	HD10131: HITACHI
IC8H	8-759-300-26	HD10136: HITACHI
IC8J	8-759-301-01	HD10101: HITACHI
IC8K	8-759-301-01	HD10101: HITACHI
IC8M	8-759-003-42	MC10158L: MOTOROLA
IC9A	8-759-301-01	HD10101: HITACHI
IC9B	8-759-301-01	HD10101: HITACHI
IC9C	8-759-301-01	HD10101: HITACHI
IC9D	8-759-301-01	HD10101: HITACHI
IC9E	8-759-301-01	HD10101: HITACHI
IC9F	8-759-001-16	MC10116L: MOTOROLA
IC9G	8-759-001-16	MC10116L: MOTOROLA
IC9H	8-759-001-16	MC10116L: MOTOROLA
IC9J	8-759-301-01	HD10101: HITACHI
IC9K	8-759-301-01	HD10101: HITACHI
IC9L	8-759-301-01	HD10101: HITACHI
IC9M	8-759-001-15	MC10115L: MOTOROLA
IC10B	8-759-301-31	HD10131: HITACHI
IC10C	8-759-003-42	MC10158L: MOTOROLA
IC10D	8-759-301-31	HD10131: HITACHI
IC10E	8-759-913-97	MBM10474A-15Z: FUJITSU
IC10G	8-759-913-97	MBM10474A-15Z: FUJITSU
IC10H	8-759-001-76	MC10176L: MOTOROLA
IC10J	8-759-001-76	MC10176L: MOTOROLA
IC10K	8-759-301-31	HD10131: HITACHI
IC10L	8-759-301-31	HD10131: HITACHI
IC11B	8-759-001-76	MC10176L: MOTOROLA
IC11C	8-759-003-42	MC10158L: MOTOROLA
IC11D	8-759-001-76	MC10176L: MOTOROLA
IC11E	8-759-913-97	MBM10474A-15Z: FUJITSU
IC11G	8-759-913-97	MBM10474A-15Z: FUJITSU
IC11H	8-759-001-76	MC10176L: MOTOROLA
IC11K	8-759-001-76	MC10176L: MOTOROLA
IC11L	8-759-001-76	MC10176L: MOTOROLA
IC12A	8-759-301-31	HD10131: HITACHI
IC12B	8-759-001-76	MC10176L: MOTOROLA
IC12C	8-759-003-42	MC10158L: MOTOROLA
IC12D	8-759-003-42	MC10158L: MOTOROLA
IC12H	8-759-001-76	MC10176L: MOTOROLA
IC12J	8-759-001-76	MC10176L: MOTOROLA

Ref.No.	Part No.	Description
IC12K	8-759-301-31	HD10131: HITACHI
IC12L	8-759-301-31	HD10131: HITACHI
IC12M	8-759-001-76	MC10176L: MOTOROLA
IC13A	8-759-301-01	HD10101: HITACHI
IC13B	8-759-003-42	MC10158L: MOTOROLA
IC13C	8-759-301-31	HD10131: HITACHI
IC13D	8-759-001-76	MC10176L: MOTOROLA
IC13E	8-759-913-97	MBM10474A-15Z: FUJITSU
IC13G	8-759-913-97	MBM10474A-15Z: FUJITSU
IC13H	8-759-001-76	MC10176L: MOTOROLA
IC13J	8-759-003-42	MC10158L: MOTOROLA
IC13K	8-759-003-42	MC10158L: MOTOROLA
IC13L	8-759-001-76	MC10176L: MOTOROLA
IC13M	8-759-001-76	MC10176L: MOTOROLA
IC14A	8-759-301-01	HD10101: HITACHI
IC14B	8-759-001-76	MC10176L: MOTOROLA
IC14C	8-759-003-42	MC10158L: MOTOROLA
IC14D	8-759-301-31	HD10131: HITACHI
IC14E	8-759-913-97	MBM10474A-15Z: FUJITSU
IC14G	8-759-913-97	MBM10474A-15Z: FUJITSU
IC14H	8-759-001-76	MC10176L: MOTOROLA
IC14J	8-759-001-15	MC10115L: MOTOROLA
IC14K	8-759-001-15	MC10115L: MOTOROLA
IC14L	8-759-301-31	HD10131: HITACHI
IC14M	8-759-301-31	HD10131: HITACHI
IC15B	8-759-301-31	HD10131: HITACHI
IC15C	8-759-003-42	MC10158L: MOTOROLA
IC15D	8-759-301-31	HD10131: HITACHI
IC15E	8-759-913-97	MBM10474A-15Z: FUJITSU
IC15G	8-759-913-97	MBM10474A-15Z: FUJITSU
IC15H	8-759-001-76	MC10176L: MOTOROLA
IC15J	8-759-001-76	MC10176L: MOTOROLA
IC15K	8-759-301-31	HD10131: HITACHI
IC15L	8-759-301-31	HD10131: HITACHI
IC16B	8-759-001-76	MC10176L: MOTOROLA
IC16C	8-759-003-42	MC10158L: MOTOROLA
IC16D	8-759-001-76	MC10176L: MOTOROLA
IC16H	8-759-001-76	MC10176L: MOTOROLA
IC16K	8-759-001-76	MC10176L: MOTOROLA
IC16L	8-759-001-76	MC10176L: MOTOROLA
IC17A	8-759-301-31	HD10131: HITACHI
IC17B	8-759-001-76	MC10176L: MOTOROLA
IC17C	8-759-003-42	MC10158L: MOTOROLA
IC17D	8-759-003-42	MC10158L: MOTOROLA
IC17E	8-759-913-97	MBM10474A-15Z: FUJITSU
IC17G	8-759-913-97	MBM10474A-15Z: FUJITSU
IC17H	8-759-001-76	MC10176L: MOTOROLA
IC17J	8-759-001-76	MC10176L: MOTOROLA
IC17K	8-759-301-31	HD10131: HITACHI
IC17L	8-759-301-31	HD10131: HITACHI
IC17M	8-759-001-76	MC10176L: MOTOROLA
IC18A	8-759-301-01	HD10101: HITACHI
IC18B	8-759-003-42	MC10158L: MOTOROLA
IC18C	8-759-301-31	HD10131: HITACHI
IC18D	8-759-001-76	MC10176L: MOTOROLA
IC18E	8-759-913-97	MBM101474A-15Z: FUJITSU
IC18G	8-759-913-97	MBM101474A-15Z: FUJITSU
IC18H	8-759-001-76	MC10176L: MOTOROLA
IC18J	8-759-003-42	MC10158L: MOTOROLA
IC18K	8-759-003-42	MC10158L: MOTOROLA
IC18L	8-759-001-76	MC10176L: MOTOROLA
IC18M	8-759-001-76	MC10176L: MOTOROLA
IC19A	8-759-301-01	HD10101: HITACHI
IC19B	8-759-001-76	MC10176L: MOTOROLA
IC19C	8-759-003-42	MC10158L: MOTOROLA
IC19D	8-759-301-31	HD10131: HITACHI
IC19E	8-759-913-97	MBM101474A-15Z: FUJITSU
IC19G	8-759-913-97	MBM101474A-15Z: FUJITSU
IC19H	8-759-001-76	MC10176L: MOTOROLA
IC19J	8-759-001-15	MC10115L: MOTOROLA
IC19K	8-759-001-15	MC10115L: MOTOROLA
IC19L	8-759-301-31	HD10131: HITACHI
IC19M	8-759-301-31	HD10131: HITACHI
LED1	8-719-812-41	TLR124
RB1	1-231-505-11	680X4
RB2	1-231-505-11	680X4
RB3	1-231-505-11	680X4
RB4	1-231-505-11	680X4
RB5	1-231-505-11	680X4
RB6	1-231-505-11	680X4
RB7	1-235-461-11	680X6
RB8	1-231-505-11	680X4
RB9	1-231-505-11	680X4
RB10	1-231-501-00	470X4
RB11	1-231-501-00	470X4
RB12	1-231-501-00	470X4
RB13	1-231-501-00	470X4
RB14	1-231-401-00	470
RB15	1-231-401-00	470

Ref.No.	Part No.	Description
RB16	1-231-501-00	470X4
RB17	1-231-501-00	470X4
RB18	1-231-501-00	470X4
RB19	1-231-401-00	470
RB20	1-231-401-00	470
RB21	1-235-461-11	680X6
RB22	1-231-505-11	680X4
RB23	1-231-505-11	680X4
RB24	1-235-461-11	680X6
RB25	1-235-461-11	680X6
RB26	1-231-505-11	680X4
RB27	1-231-505-11	680X4
RB28	1-231-505-11	680X4
RB29	1-231-501-00	470X4
RB30	1-231-401-00	470
RB31	1-231-505-11	680X4
RB32	1-235-461-11	680X6
RB33	1-235-461-11	680X6
RB34	1-231-505-11	680X4
RB35	1-231-505-11	680X4
RB36	1-235-462-11	470X6
RB37	1-231-505-11	680X4
RB38	1-235-461-11	680X6
RB39	1-235-461-11	680X6
RB40	1-231-505-11	680X4
RB41	1-231-505-11	680X4
RB42	1-235-462-11	470X6
RB43	1-231-505-11	680X4
RB44	1-231-505-11	680X4
RB45	1-231-505-11	680X4
RB46	1-231-505-11	680X4
RB47	1-231-505-11	680X4
RB48	1-231-505-11	680X4
RB49	1-235-462-11	470X6
RB50	1-231-501-00	470X4
RB51	1-231-401-00	470
RB52	1-231-505-11	680X4
RB53	1-231-505-11	680X4
RB54	1-231-505-11	680X4
RB55	1-231-505-11	680X4
RB56	1-231-505-11	680X4
RB57	1-231-505-11	680X4
RB58	1-231-505-11	680X4
RB59	1-231-505-11	680X4
RB60	1-231-505-11	680X4

Ref.No.	Part No.	Description
RB61	1-231-505-11	680X4
RB62	1-231-505-11	680X4
RB63	1-231-505-11	680X4
RB64	1-231-505-11	680X4
RB65	1-231-505-11	680X4
RB66	1-231-505-11	680X4
RB67	1-231-505-11	680X4
RB68	1-231-505-11	680X4
RB69	1-235-461-11	680X6
RB70	1-231-505-11	680X4
RB71	1-231-404-00	680
RB72	1-231-505-11	680X4
RB73	1-235-461-11	680X6
RB74	1-231-505-11	680X4
RB75	1-231-505-11	680X4
RB76	1-235-461-11	680X6
RB77	1-231-505-11	680X4
RB78	1-231-505-11	680X4
RB79	1-231-505-11	680X4
RB80	1-235-461-11	680X6
RB81	1-231-505-11	680X4
RB82	1-231-505-11	680X4
RB83	1-235-461-11	680X6
RB84	1-231-505-11	680X4
RB85	1-235-461-11	680X6
RB86	1-235-461-11	680X6
RB87	1-231-505-11	680X4
RB88	1-231-404-00	680
RB89	1-231-505-11	680X4
RB90	1-231-505-11	680X4
RB91	1-231-505-11	680X4
RB92	1-235-461-11	680X6
RB93	1-231-404-00	680
RB94	1-231-505-11	680X4
RB95	1-231-505-11	680X4
RB96	1-231-505-11	680X4
RB97	1-231-505-11	680X4
RB98	1-235-461-11	680X6
RB99	1-235-461-11	680X6
RB100	1-231-505-11	680X4
RB101	1-231-505-11	680X4
RB102	1-231-505-11	680X4
RB103	1-231-505-11	680X4
RB104	1-235-461-11	680X6
RB105	1-235-461-11	680X6

Ref.No.	Part No.	Description
RB106	1-231-505-11	680X4
RB107	1-235-461-11	680X6
RB108	1-231-456-00	CR
RB109	1-231-456-00	CR
RB110	1-235-461-11	680X6
RB111	1-231-505-11	680X4
RB112	1-231-505-11	680X4
RB113	1-231-505-11	680X4
RB114	1-231-505-11	680X4
RB115	1-235-461-11	680X6
RB116	1-231-505-11	680X4
RB117	1-231-505-11	680X4
RB118	1-231-505-11	680X4
RB119	1-231-505-11	680X4
RB120	1-231-505-11	680X4
RB121	1-235-461-11	680X6
RB122	1-235-461-11	680X6
RB123	1-231-505-11	680X4
RB124	1-231-505-11	680X4
RB125	1-231-505-11	680X4
RB126	1-231-505-11	680X4
RB127	1-235-461-11	680X6
RB128	1-235-461-11	680X6
RB129	1-231-505-11	680X4
RB130	1-235-461-11	680X6
RB131	1-231-501-00	470X4
RB132	1-231-501-00	470X4
RB133	1-235-461-11	680X6
RB134	1-235-461-11	680X6
RB135	1-235-505-11	680X4
RB136	1-231-505-11	680X4
RB137	1-231-505-11	680X4
RB138	1-235-461-11	680X6
RB139	1-235-461-11	680X6
RB140	1-235-461-11	680X6
RB141	1-235-461-11	680X6
RB142	1-231-505-11	680X4
RB143	1-235-461-11	680X6
RB144	1-235-461-11	680X6
RB145	1-235-461-11	680X6
RB146	1-231-505-11	680X4
RB147	1-235-461-11	680X6
RB148	1-231-505-11	680X4
RB149	1-235-461-11	680X6
RB150	1-231-505-11	680X4

Ref.No.	Part No.	Description
RB151	1-231-505-11	680X4
RB152	1-231-501-00	470X4
RB153	1-231-501-00	470X4
RB154	1-231-456-00	CR
RB155	1-231-456-00	CR
RB156	1-231-505-11	680X4
RB157	1-231-505-11	680X4
RB158	1-231-501-00	470X4
RB159	1-231-501-00	470X4
RB160	1-231-456-00	CR
RB161	1-231-456-00	CR
RB162	1-231-505-11	680X4
RB163	1-231-404-00	680
RB164	1-231-501-00	470X4
RB165	1-231-501-00	470X4
RB166	1-231-456-00	CR
RB167	1-231-456-00	CR
RB168	1-231-501-00	470X4
RB169	1-231-501-00	470X4
RB170	1-231-456-00	CR
RB171	1-231-456-00	CR
RB172	1-235-462-11	470X6
RB173	1-235-461-11	680X6
RB174	1-231-505-11	680X4
RB175	1-231-501-00	470X4
RB176	1-231-404-00	680
RB177	1-231-501-00	470X4
RB178	1-235-462-11	470X6
RB179	1-231-505-11	680X4
RB180	1-235-462-11	470X6
RB181	1-231-501-00	470X4
RB182	1-231-501-00	470X4
RB183	1-235-462-11	470X6
RB184	1-231-505-11	680X4
RB185	1-235-462-11	470X6
RB186	1-231-501-00	470X4
RB187	1-231-501-00	470X4
RB188	1-231-501-00	470X4
RB189	1-235-462-11	470X6
RB190	1-231-501-00	470X4
RB191	1-231-456-00	CR
RB192	1-231-456-00	CR
RB193	1-231-501-00	470X4
RB194	1-231-501-00	470X4
RB195	1-231-456-00	CR

Ref.No.	Part No	Description
RB196	1-235-461-11	680X6
RB197	1-235-461-11	680X6
RB198	1-231-404-00	680
RB199	1-231-505-11	680X4
RB200	1-231-505-11	680X4
RB201	1-231-505-11	680X4
RB202	1-231-404-00	680X4
RB204	1-231-404-00	680X4
RB205	1-231-505-11	680X4
RB206	1-231-404-00	680X4
RB208	1-231-456-00	CR
SW1	1-553-441-00	TOGGLE
SW2	1-554-142-00	SLIDE

Ref.No.	Part No.	Description
MB-12 BOARD		
	A-7513-108-A	MOUNTED CIRCUIT BOARD "MB-12"
C1 to C8		
	1-124-145-00	ELECT 330 20% 16V
CN1	() 1-560-726-00	RECEPTACLE, 20P
	1-935-410-11	MB-CP HARNESS
CN2	() 1-560-726-00	RECEPTACLE, 20P
CN3 to CN16		
	1-561-365-00	RECEPTACLE, RF
CN17 to CN28		
	1-508-892-11	RECEPTACLE, 100P FEMALE

Ref.No.	Part No.	Description
SG-20S BOARD		
	A-7513-109-A	MOUNTED CIRCUIT BOARD "SG-20S"
C1	1-123-333-00	ELECT 100 20% 25V
C2	1-123-333-00	ELECT 100 20% 25V
C8	1-109-535-00	MICA 100PF 5% 100V
C9	1-109-535-00	MICA 100PF 5% 100V
C15	1-107-209-00	MICA 20PF 5% 50V
C16	1-130-475-00	MYLAR 0.0022 5% 50V
C26	1-109-553-00	MICA 470PF 5% 100V
C27	1-109-527-00	MICA 47PF 5% 100V
C29	1-130-475-00	MYLAR 0.0022 5% 50V
C30	1-109-542-00	MICA 220PF 5% 100V
C31	1-130-475-00	MYLAR 0.0022 5% 50V
C32	1-130-479-00	MYLAR 0.0047 5% 50V
C33	1-130-475-00	MYLAR 0.0022 5% 50V
C34	1-130-477-00	MYLAR 0.0033 5% 50V
C35	1-130-475-00	MYLAR 0.0022 5% 50V
C36	1-109-542-00	MICA 220PF 5% 100V
C37	1-109-554-00	MICA 510PF 5% 100V
C40	1-161-898-00	CERAMIC 0.47 50V
C41	1-161-898-00	CERAMIC 0.47 50V
C44	1-108-587-00	MYLAR 0.022 5% 50V
C49	1-130-475-00	MYLAR 0.0022 5% 50V
C52	1-109-553-00	MICA 470PF 5% 100V
C53	1-109-553-00	MICA 470PF 5% 100V
C72	1-108-587-00	MYLAR 0.022 5% 50V
C82	1-108-587-00	MYLAR 0.022 5% 50V
C88	1-109-542-00	MICA 220PF 5% 100V
C89	1-109-542-00	MICA 220PF 5% 100V
C91	1-161-890-11	CERAMIC 0.022 50V
C95	1-161-890-11	CERAMIC 0.022 50V
C105	1-123-333-00	ELECT 100 20% 25V
C112	1-123-333-00	ELECT 100 20% 25V
CN1	1-561-310-00	RECEPTACLE, RF
CN2	1-561-310-00	RECEPTACLE, RF
CN3	1-561-310-00	RECEPTACLE, RF

Ref.No.	Part NO.	Description
D1	8-719-812-43	TLG124A
D2	8-719-162-07	RD6.2EB
D3	8-719-815-87	1S1587
D4	8-719-815-87	1S1587
D5	8-719-162-07	RD6.2EB
D6	8-719-812-43	TLG124A
D7	8-719-812-41	TLR124
D8	8-719-812-41	TLR124
D9	8-719-815-87	1S1587
D10	8-719-162-07	RD6.2EB
D11	8-719-182-07	RD8.2EB
D13	8-719-815-87	1S1587
D14	8-719-815-87	1S1587
D15	8-719-815-87	1S1587
D16	8-719-815-87	1S1587
FB1 to FB8 FB15 to FB26	1-535-178-00	
IC1	8-743-651-00	BX365A: SONY
IC2	8-743-651-00	BX365A: SONY
IC3	8-743-661-00	BX366A: SONY
IC4	8-759-990-82	TL082CP: TI
IC5	8-759-930-80	CA3080E: RCA
IC6	8-759-926-10	TL610CP: TI
IC7	8-759-904-20	MB4002: FUJITSU
IC8	8-743-661-00	BX366A: SONY
IC9	8-759-904-20	MB4002: FUJITSU
IC10	8-759-902-21	SN74LS221N: TI
IC11	8-759-900-00	SN74LS00N: TI
IC12	8-759-902-21	SN74LS221N: TI
IC13	8-759-902-21	SN74LS221N: TI
IC14	8-759-902-21	SN74LS221N: TI
IC15	8-759-900-74	SN74LS74AN: TI
IC16	8-759-900-74	SN74LS74AN: TI
IC17	8-759-942-65	SN74265N: TI
IC18	8-759-901-74	SN74LS174N: TI
IC19	8-759-900-74	SN74LS74AN: TI
IC20	8-759-901-23	SN74LS123N: TI
IC21	8-759-901-53	SN74LS153N: TI
IC22	8-759-901-57	SN74LS157N: TI
IC23	8-759-902-21	SN74LS221N: TI
IC24	8-759-220-74	TC40H074P: TOSHIBA
IC25	8-759-942-65	SN74265N: TI

Ref.No.	Part No.	Description
IC26	8-759-902-21	SN74LS221N: TI
IC27	8-743-810-00	BX381: SONY
IC28	8-759-906-07	TL607CP: TI
IC29	8-759-990-82	TL082CP: TI
IC30	8-759-001-16	MC10116L: MOTOROLA
IC31	8-759-001-35	MC10135L: MOTOROLA
IC32	8-759-300-25	HD10125: HITACHI
IC37	8-749-900-00	HD-1A: SONY
IC38	8-759-930-80	CA3080E: RCA
IC39	8-759-990-82	TL082CP: TI
IC40	8-752-020-20	CX20202: SONY
IC41	8-749-900-00	HD-1A: SONY
IC42	8-759-930-80	CA3080E: RCA
IC43	8-759-990-82	TL082CP: TI
IC44	8-752-020-20	CX20202: SONY
IC45	8-759-301-05	HD10105: HITACHI
IC46	8-759-301-05	HD10105: HITACHI
IC47	8-759-003-42	MC10158L: MOTOROLA
IC48	8-759-003-42	MC10158L: MOTOROLA
IC49	8-759-003-42	MC10158L: MOTOROLA
IC50	8-759-301-24	HD10124: HITACHI
IC51	8-759-901-57	SN74LS157N: TI
IC52	8-759-301-24	HD10124: HITACHI
IC53	8-759-301-24	HD10124: HITACHI
IC54	8-759-301-24	HD10124: HITACHI
IC55	8-759-301-24	HD10124: HITACHI
IC56	8-759-301-24	HD10124: HITACHI
IC57	8-759-902-21	SN74LS221N: TI
IC58	8-759-904-87	74F374PC: FSC
IC59	8-759-904-87	74F374PC: FSC
IC60	8-759-904-87	74F374PC: FSC
IC61	8-759-762-42	MB7138H S1A: FUJITSU
IC63	8-759-762-42	MB7138H S1A: FUJITSU
IC65	8-759-762-41	MB7138H S0A: FUJITSU
IC67	8-759-762-41	MB7138H S0A: FUJITSU
IC69	8-759-904-87	74F374PC: FSC
IC70	8-759-764-96	MB7138H SH3: FUJITSU
IC71	8-759-904-87	74F374PC: FSC
IC72	8-759-904-87	74F374PC: FSC
IC73	8-759-904-87	74F374PC: FSC
IC74	8-759-904-87	74F374PC: FSC
IC75	8-759-904-87	74F374PC: FSC
IC76	8-759-904-87	74F374PC: FSC
IC77	8-759-911-75	SN74S175N: TI
IC78	8-759-911-63	SN74S163N: TI

Ref.No.	Part No.	Description
IC79	8-759-911-63	SN74S163N: TI
IC80	8-759-911-75	SN74S175N: TI
IC81	8-759-911-63	SN74S163N: TI
IC82	8-759-911-63	SN74S163N: TI
IC83	8-759-900-00	SN74LS00N: TI
IC84	8-759-240-50	TC4050BP: TOSHIBA
IC85	8-759-901-57	SN74LS157N: TI
IC86	8-759-200-34	TC40H163P: TOSHIBA
IC87	8-759-200-34	TC40H163P: TOSHIBA
IC88	8-759-200-34	TC40H163P: TOSHIBA
IC89	8-759-240-50	TC4050BP: TOSHIBA
IC90	8-759-900-30	SN74LS30N: TI
IC91	8-759-900-30	SN74LS30N: TI
IC92	8-759-903-78	SN74LS378N: TI
IC93	8-759-903-78	SN74LS378N: TI
IC94	8-759-900-00	SN74LS00N: TI
IC95	8-759-240-50	TC4050BP: TOSHIBA
IC96	8-759-901-48	SN74LS148N: TI
IC97	8-759-301-24	HD10124: HITACHI
IC98	8-759-301-24	HD10124: HITACHI
IC99	8-759-301-24	HD10124: HITACHI
IC100	8-759-301-24	HD10124: HITACHI
IC101	8-759-904-87	74F374PC:
IC102	8-759-764-98	MBM27C32A-30 SV3 : FUJITSU
IC103	8-743-931-10	BX3931A: SONY
IC106	8-743-931-10	BX3931A: SONY
IC109	8-743-931-10	BX3931A: SONY
IC112	8-749-900-00	HD-1A: SONY
IC113	8-749-900-00	HD-1A: SONY
IC114	8-749-900-00	HD-1A: SONY
IC115	8-749-900-00	HD-1A: SONY
IC117	8-743-931-10	BX3931A: SONY
IC118	8-743-931-10	BX3931A: SONY
IC119	8-749-900-00	HD-1A: SONY
IC120	8-749-900-00	HD-1A: SONY
IC121	8-749-900-00	HD-1A: SONY
IC122	8-749-900-00	HD-1A: SONY
IC123	8-749-900-00	HD-1A: SONY
IC124	8-749-900-00	HD-1A: SONY
IC125	8-749-900-00	HD-1A: SONY
IC126	8-749-900-00	HD-1A: SONY
IC127	8-749-900-00	HD-1A: SONY
IC129	8-759-914-44	TL431CLPB: TI
IC130	8-759-914-44	TL431CLPB: TI

Ref.No.	Part No.	Description
L39	1-421-329-00	CHOKE 10
L40	1-421-329-00	CHOKE 10
L41	1-421-329-00	CHOKE 10
L42	1-421-329-00	CHOKE 10
L43	1-421-329-00	CHOKE 10
L44	1-421-329-00	CHOKE 10
LPF2	1-235-426-11	8.5MHz
LPF3	1-235-426-11	8.5MHz
Q1	8-729-105-72	2SK523-L1
Q2	8-729-105-72	2SK523-L1
Q3	8-729-105-72	2SK523-L1
Q4	8-729-173-37	2SA733-P
Q6	8-729-173-37	2SA733-P
Q7	8-729-173-37	2SA733-P
Q17	8-729-378-84	2SD788
Q18	8-729-378-84	2SD788
R20	1-215-823-11	METAL 51K 1% 1/8W
R22	1-215-823-11	METAL 51K 1% 1/8W
R136	1-215-830-11	METAL 100K 1% 1/8W
R137	1-215-830-11	METAL 100K 1% 1/8W
RB1	1-231-401-00	470
RB2	1-231-401-00	470
RB3	1-231-401-00	470
RB4	1-231-401-00	470
RB5	1-231-401-00	470
RB6	1-231-533-00	10KX4
RB7	1-231-450-00	3.3KX8
RB8	1-231-521-00	3.3KX4
RB9	1-231-450-00	3.3KX8
RB10	1-231-404-00	680
RB11	1-231-404-00	680
RB12	1-231-404-00	680
RV16	1-224-941-00	METAL 20K
RV17	1-224-936-00	METAL 500
RV18	1-224-936-00	METAL 500
RV19	1-224-936-00	METAL 500
RV20	1-224-936-00	METAL 500

Ref.No.	Part No.	Description
RV21	1-224-936-00	METAL 500
RV22	1-224-936-00	METAL 500
RV23	1-224-936-00	METAL 500
RV24	1-224-936-00	METAL 500
RV25	1-224-936-00	METAL 500
RV26	1-224-936-00	METAL 500
RV27	1-224-936-00	METAL 500
RV28	1-224-936-00	METAL 500
RV29	1-224-936-00	METAL 500
RV30	1-224-936-00	METAL 500
RV31	1-224-936-00	METAL 500
RV32	1-224-940-00	METAL 10K
RV33	1-224-938-00	METAL 2K
RV34	1-224-937-00	METAL 1K
RV36	1-224-937-00	METAL 1K
	(Ser. No. up to 10115)	
RV36	1-224-938-00	METAL 2K
	(Ser. No. 10201 and higher)	
RV37	1-224-937-00	METAL 1K
	(Ser. No. up to 10115)	
RV37	1-224-938-00	METAL 2K
	(Ser. No. 10201 and higher)	
RV38	1-224-941-00	METAL 20K
RV601	1-228-458-00	METAL 5K
RY1	1-515-309-21	12V 10000HM
RY2	1-515-309-21	12V 10000HM
SW1	1-553-441-00	TOGGLE
SW2	1-553-441-00	TOGGLE
SW3	1-553-441-00	TOGGLE
VCO1	1-567-333-11	6.912MHz

Ref.No.		Part No.	Description
FRAME			
		1-935-421-11	BNC CONNECTOR WITH HARNESS "INPUT [BNC]"
		1-935-423-11	BNC CONNECTOR WITH HARNESS "OUTPUT [BNC]"
CN35	()	1-935-422-11	CONNECTOR WITH HARNESS "CCU"
CN88	()	1-562-726-11	RECEPTACLE, 37P MALE
CN89	()	1-561-083-21	PLUG HOUSING 2P
	()	1-535-206-00	PLUG CONTACT
D101		8-719-907-03	BD703G "POWER"
M101		1-541-280-11	FAN

Ref.No.		Part No.	Description
PACKING MATERIAL & ACCESSORY			
		A-7513-115-A	BOARD EXTENDER "EX-77"
		1-506-411-00	ADAPTOR, AC PLUG 3P-2P
		1-935-188-12	HDVTC-1 HARNESS
		1-935-414-11	EXCAB HARNESS
	()	3-694-102-01	SPACER
	()	3-694-103-01	CARTON INDIVIDUAL
	()	3-694-104-01	CUSHION, UPPER
	()	3-694-105-01	CUSHION, LOWER
		3-701-632-01	BAG, POLY (FOR HARNESS)
		3-701-648-01	BAG, POLY (FOR HDIE-100)

HDIE-100(J)
3-691-474-02

Sony Corporation
© 1985

Printed in Japan
1985.10 08